SPOT light

2017/2018

WOOD

MODERN LIGHTING 6 - 79

Nowoczesne oświetlenie • Moderne Wohnraumleuchten
Современное освщение • Éclairage morderne

TABLE & FLOOR LAMPS 80 - 129

Lampy stołowe i podłogowe • Tisch- & Stehleuchten
Настольные светильники и торшеры • Lampes de tables et plancher

SPOT LIGHTS 130 - 159

Spoty • Spot-Leuchten • Споты • Spots

WALL & CEILING LAMPS 160 - 167

Plafony i kinkiety • Wand- & Deckenleuchten
Плафоны и бра • Appliques et plafonniers

WOOD

Design w wielu odsłonach!

Czyli nowe kolekcje firmy SPOT Light
na rok 2017/2018

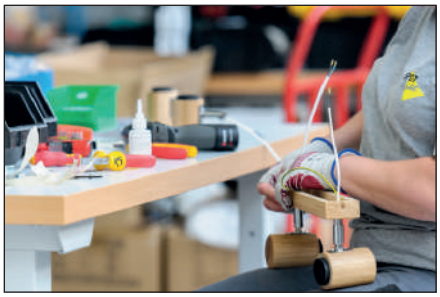

Na sezon 2017/2018 firma SPOT Light odświeża i wzbogaca swoje portfolio produktowe o trzy nowe linie produktowe – Wood, Premium i Basic. Połączenie wysokiej klasy rzemiosła z najlepszej jakości surowcami sprawia, że produkty oświetleniowe marki SPOT Light przykuwają uwagę oryginalnym designem inspirowanym naturalnymi materiałami.

Wood Collection to powrót do korzeni!

Nowa gama drewnianych lamp nawiązuje do początków firmy w latach 90., gdy oferta bazowała na bardzo modnych wówczas spotach reflektorowych. Od początku swojego istnienia firma wykorzystuje do produkcji lamp wyłącznie polskie certyfikowane drewno i bogate doświadczenie lokalnych rzemieślników, co zaowocowało wysoką precyzją obróbki.

Pierwsze lampy produkowane w firmie SPOT Light miały drewniane obudowy. Oprawy oświetleniowe z gamy Wood Collection to powrót do tradycji, w której wyrosła firma SPOT Light, jednak uzyskały całkowicie nową, inspirującą oprawę zgodną z obecnymi kanonami wzornictwa. Prosty, niemal surowy design lamp idealnie współgra z ciepłą kolorystyką unikatowym usłojeniem drewna.

Linia Wood Collection obejmuje spoty, lampy wiszące, stołowe oraz stojące, dlatego dostarcza kompleksowych rozwiązań dopasowanych do indywidualnych potrzeb oświetleniowych.

Zapraszamy do współpracy!
Zespół SPOT Light

Design in vielen Schattierungen!

Die neue Kollektion 2017/18 von SPOT Light

Für die Saison 2017/18 frischt SPOT Light sein Portfolio auf und erweitert es um drei neue Produktlinien – Wood, Premium und Basic.

Die Kombination aus Handwerk der Spitzenklasse und Rohstoffen bester Qualität macht die Beleuchtungsprodukte der Marke SPOT Light zu echten Blickfängen – mit originellem, von den natürlichen Materialien inspiriertem Design.

Wood Collection – zurück zu den Wurzeln!

Die neue Palette von Holzlampen spielt auf die Anfänge des Unternehmens in den Neunzigern an, als die damals sehr modernen Spotleuchten die Basis unseres Sortiments bildeten. Seit unserer Gründung verwenden wir zur Herstellung unserer Lampen ausschließlich zertifiziertes polnisches Holz und nutzen die umfangreiche Erfahrung lokaler Handwerker – dies macht sich unter anderem in einer sehr präzisen Verarbeitung bemerkbar.

Die ersten von SPOT Light hergestellten Lampen hatten Gehäuse aus Holz. Die Leuchten der Wood Collection sind eine Rückkehr zu jener Tradition, aus der das Unternehmen SPOT Light entstanden ist; zugleich jedoch erhielten sie ein völlig neues, inspirierendes Design, das ganz im aktuellen Trend liegt. Das schlichte, fast schon rohe Design der Lampen harmoniert perfekt mit warmen Farbtönen und der einzigartigen Maserung von Holz.

Die umfangreiche Produktlinie Wood Collection umfasst Spotleuchten, Hänge-, Tisch- und Stehlampen; daher hält sie für jeden individuellen Bedarfsfall eine maßgeschneiderte Lösung bereit.

Wir freuen uns auf Ihre Anfragen!
Das Team von SPOT Light

WOOD

New, creative designs out now!

SPOT Light collections for 2017/2018

For the 2017/18 season SPOT Light refreshes its product portfolio and expands it with three new product lines - Wood, Premium and Basic .

Excellent craftsmanship combined with the highest quality materials as well as original design inspired by nature turn SPOT Light products into real eye-catchers.
Wood Collection means getting back to the roots!
Our new generation of wooden lamps refers back to the company beginnings in the 90's, when this popular type of lighting was the most important part of our product range.
Since its foundation, SPOT Light has been using only certified Polish wood. Supported by local craftsmen with extensive experience, we were able to achieve high precision of processing.

The first lamps manufactured by SPOT Light were equipped with wooden housings. The Wood Collection luminaires return to that tradition, but now they are provided with completely new, inspiring design. The simple, almost raw lamp design perfectly matches the warm colors and unique wood grain.
The Wood Collection is very complex and includes spot lights, pendant lamps, table and floor lamps. Therefore it holds a tailored solution for every individual need.

We look forward to your enquiry
SPOT Light Team

Le design sous toutes ses formes !

Nouvelles collections SPOT Light 2017/2018

Pour la saison 2017-2018, SPOT Light renouvelle et enrichit sa gamme de produits de trois nouvelles collections : Wood, Premium et Basic.
Le savoir-faire de nos maîtres artisans allié à des matériaux de qualité optimale a donné des luminaires SPOT Light qui se remarquent par leur design original inspiré des matériaux naturels.
Avec Wood Collection, nous retrouvons nos racines !
Cette nouvelle gamme de lampes en bois renoue avec le début des années 90 où notre catalogue était basé sur les spots à réflecteurs, très à la mode à l'époque. Nous avons fabriqué dès le début des lampes exclusivement en bois certifié polonais et en faisant appel au savoir-faire d'artisans locaux, ce qui explique la grande finesse de leur exécution.
Les premières lampes fabriquées chez SPOT Light avaient un corps en bois. Les luminaires de la gamme Wood Collection sont un retour à la tradition des premières années de SPOT Light, mais avec de toutes nouvelles formes qui s'inspirent des tendances de design actuelles. Le design simple et sobre des lampes s'accorde parfaitement avec les couleurs chaudes et les motifs inimitables des nervures du bois.
La ligne Wood Collection comprend des spots, suspensions, lampes de table et sur pied qui forment des ensembles complets et adaptés à toutes les attentes.

Nous nous réjouissons de votre demande !
L'équipe SPOT Light

Дизайн в различных стилях!

а именно коллекции компании "SPOT Light" 2017/2018 гг.

В сезоне 2017/2018 компания "SPOT Light" освежает и расширяет свое портфолио собственной продукции, состоящей из трех новых линий – Деревянные, Премиум и Базовый Светильники.
Благодаря сочетанию класса высокого мастерства с высококачественным сырьем, продукты освещения марки "SPOT Light" привлекают внимание оригинальным дизайном, вдохновленным натуральными материалами.
Коллекция Деревянных Светильников - это возвращение к корням!
Новая гамма деревянных ламп напоминает начало работы компании в 90-х годах, когда предложение базировалось на очень модных рефлекторных спотах. С начала нашего существования компания использует в производстве ламп исключительно польскую сертифицированную древесину и богатый опыт местных ремесленников, в результате чего мы получили высокоточную обработку.
Первые лампы, изготовленные компанией "SPOT Light", имели деревянный корпус. Коллекция Деревянных Светильников - это возвращение к традициям, на которых выросла компания "SPOT Light", и сегодня получила совершенно новый вдохновляющий светильник согласно настоящим канонам дизайна. Простой и строгий дизайн ламп идеально гармонирует с теплыми цветами и уникальной структурой древесины.
Коллекция Деревянных Светильников представляет споты, подвесные, столовые и напольные лампы, а значит предлагает комплексные решения, подобранные к индивидуальным потребностям освещения.

Приглашаем к сотрудничеству!
Команда "SPOT Light"

MODERN LIGHTING

Nowoczesne oświetlenie • Moderne Wohnraumleuchten •
Современное освщение • Éclairage morderne

KONAN..... 9
TRIGONON..... 14
SVEA..... 23
JONA..... 34
KEIKO..... 39
FINJA 43
AKIRA WOOD 48
KAZUKI WOOD..... 49
BOSCO 50

KONAN

KONAN

WOOD

E27

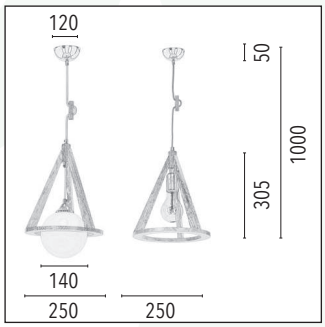

KONAN 1 2 3

↕ 1000 ø 250 mm		
1xE27 60W		
Drewno/Metal/Szkło • Wood/Metal/Glass • Holz/Metall/Glas • Древесина/Металл/Стекло • Bois/Métal/Verre		
IP20 • CE		G0845

KONAN 4 5 6

↕ 1000 ø 250 mm		
1xE27 60W		
Drewno/Metal • Wood/Metal • Holz/Metall • Древесина/Металл• Bois/Métal		
IP20 • CE		

5901602349502	1	1051170
Dąb/Chrom/Antracyt • Oak/Chrome/Anthracite • Eiche/Chrom/Anthrazit • Дуб/Хром/Антрацит • Chêne/Chrome/Anthracite		
5901602336779	2	1051570
Dąb/Chrom/Czerwono-biały • Oak/Chrome/Red-white • Eiche/Chrom/Rot-Weiß • Дуб Хром/Красно-белый • Chêne/Chrome/Rouge-blanc		
5901602336786	3	1051470
Dąb/Chrom/Czarno-biały • Oak/Chrome/Black-white • Eiche/Chrom/Schwarz-weiß • Дуб/Хром/Черно-белый • Chêne/Chrome/Noir-blanc		

5901602336717	4	1071170
Dąb/Chrom/Antracyt • Oak/Chrome/Anthracite • Eiche/Chrom/Anthrazit • Дуб/Хром/Антрацит • Chêne/Chrome/Anthracitec		
5901602349724	5	1071570
Dąb/Chrom/Czerwono-biały • Oak/Chrome/Red-white • Eiche/Chrom/Rot-Weiß • Дуб Хром/Красно-белый • Chêne/Chrome/Rouge-blanc		
5901602349717	6	1071470
Dąb/Chrom/Czarno-biały • Oak/Chrome/Black-white • Eiche/Chrom/Schwarz-weiß • Дуб/Хром/Черно-белый • Chêne/Chrome/Noir-blanc		

FSC

KONAN

WOOD

E27

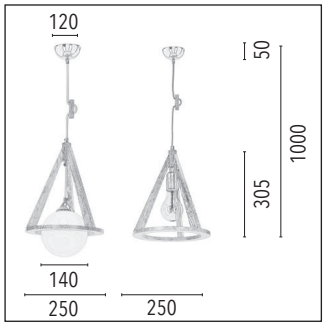

KONAN 1 2 3

↕ 1000 ø 250 mm

1xE27 60W

Drewno/Metal/Szkło • Wood/Metal/Glass • Holz/Metall/Glas • Древесина/Металл/Стекло • Bois/Métal/Verre

IP20 • CE | G0845

KONAN 4 5 6

↕ 1000 ø 250 mm

1xE27 60W

Drewno/Metal • Wood/Metal • Holz/Metall • Древесина/Металл• Bois/Métal

IP20 • CE

5901602336793	1	1051632
Dąb bielony/Chrom/Czerwony • Oak white/Chrome/Red • Eiche weiß/Chrom/Rot • Дуб белый/Хром/Красный • Chêne blanc/Chrome/Rouge		
5901602336809	2	1051532
Dąb bielony/Chrom/Czerwono-biały • Oak white/Chrome/Red-white • Eiche weiß/Chrom/Rot-weiß • Дуб белый/Хром/Красно-белый • Chêne blanc/Chrome/Rouge-blanc		
5901602336816	3	1051432
Dąb bielony/Chrom/Czarno-biały • Oak white/Chrome/Black-white • Eiche weiß/Chrom/Schwarz-weiß • Дуб белый/Хром/Черно-белый • Chêne blanc/Chrome/Noir-blanc		

5901602336724	4	1071632
Dąb bielony/Chrom/Czerwony • Oak white/Chrome/Red • Eiche weiß/Chrom/Rot • Дуб белый/Хром/Красный • Chêne blanc/Chrome/Rouge		
5901602349779	5	1071432
Dąb bielony/Chrom/Czerwono-biały • Oak white/Chrome/Red-white • Eiche weiß/Chrom/Rot-weiß • Дуб белый/Хром/Красно-белый • Chêne blanc/Chrome/Rouge-blanc		
5901602336748	6	1071532
Dąb bielony/Chrom/Czarno-biały • Oak white/Chrome/Black-white • Eiche weiß/Chrom/Schwarz-weiß • Дуб белый/Хром/Черно-белый • Chêne blanc/Chrome/Noir-blanc		

FSC

KONAN

WOOD

E27

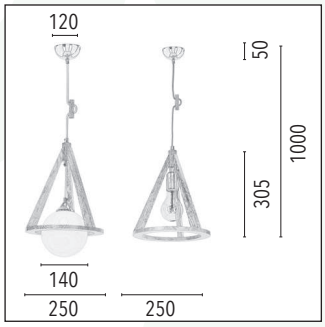

KONAN 1 2 3

↕ 1000 ø 250 mm	
1xE27 60W	
Drewno/Metal/Szkło • Wood/Metal/Glass • Holz/Metall/Glas • Древесина/Металл/Стекло • Bois/Métal/Verre	
IP20 • CE	G0845

KONAN 4 5 6

↕ 1000 ø 250 mm	
1xE27 60W	
Drewno/Metal • Wood/Metal • Holz/Metall • Древесина/Металл• Bois/Métal	
IP20 • CE	

5901602336823	1	1051631
Buk/Chrom/Czerwony • Beech/Chrome/Red • Buche/Chrom/Rot • Бук/Хром/Красный • Hêtre/Chrome/Rouge		
5901602336830	2	1051531
Buk/Chrom/Czerwono-biały • Beech/Chrome/Red-white • Buche/Chrom/Rot-Weiß • Бук/Хром/Красно-белый • Hêtre/Chrome/Rouge-blanc		
5901602336847	3	1051431
Buk/Chrom/Czarno-biały • Beech/Chrome/Black-white • Buche/Chrom/Schwarz-weiß • Бук/Хром/Черно-белый • Hêtre/Chrome/Noir-blanc		

5901602336755	4	1071631
Buk/Chrom/Czerwony • Beech/Chrome/Red • Buche natur/Chrom/Rot • Бук/Хром/Красный • Hêtre/Chrome/Rouge		
5901602349830	5	1071531
Buk/Chrom/Czerwono-biały • Beech/Chrome/Red-white • Buche/Chrom/Rot-Weiß • Бук/Хром/Красно-белый • Hêtre/Chrome/Rouge-blanc		
5901602349823	6	1071431
Buk/Chrom/Czarno-biały • Beech/Chrome/Black-white • Buche/Chrom/Schwarz-weiß • Бук/Хром/Черно-белый • Hêtre/Chrome/Noir-blanc		

FSC

KONAN

WOOD

E27

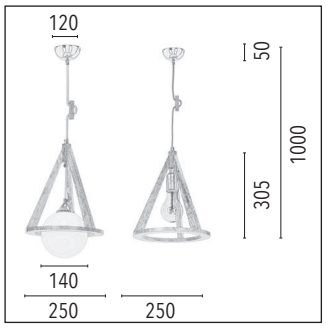

KONAN 1 2 3

↕ 1000 ø 250 mm

1xE27 60W

Drewno/Metal/Szkło • Wood/Metal/Glass • Holz/Metall/Glas • Древесина/Металл/Стекло • Bois/Métal/Verre

IP20 • CE | G0845

KONAN 4 5 6

↕ 1000 ø 250 mm

1xE27 60W

Drewno/Metal • Wood/Metal • Holz/Metall • Древесина/Металл• Bois/Métal

IP20 • CE

5901602349670	1	1051660
Brzoza/Chrom/Czerwony • Birch/Chrome/Red • Birke/Chrom/Rot • Береза/Хром/Красный • Bouleau/Chrome/Rouge		
5901602349656	2	1051560
Brzoza/Chrom/Czerwono-biały• Birch/Chrome/Red-white • Birke/Chrom/Rot-weiß • Береза/Хром/Красно-белый • Bouleau/Chrome/Rouge-blanc		
5901602340844	3	1051460
Brzoza/Chrom/Czarno-biały • Birch/Chrome/Black-white • Birke/Chrom/Schwarz-weiß • Береза/Хром/Черно-белый • Bouleau/Chrome/Noir-blanc		

5901602340837	4	1071660
Brzoza/Chrom/Czerwony • Birch/Chrome/Red • Birke/Chrom/Rot • Береза/Хром/Красный • Bouleau/Chrome/Rouge		
5901602349892	5	1071560
Brzoza/Chrom/Czerwono-biały• Birch/Chrome/Red-white • Birke/Chrom/Rot-weiß • Береза/Хром/Красно-белый • Bouleau/Chrome/Rouge-blanc		
5901602349885	6	1071460
Brzoza/Chrom/Czarno-biały • Birch/Chrome/Black-white • Birke/Chrom/Schwarz-weiß • Береза/Хром/Черно-белый • Bouleau/Chrome/Noir-blanc		

FSC

TRIGONON

TRIGONON

WOOD

E27

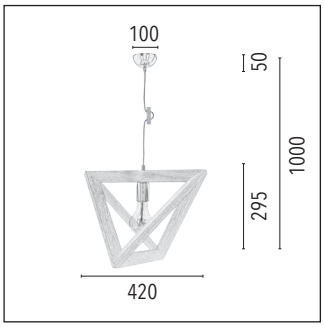

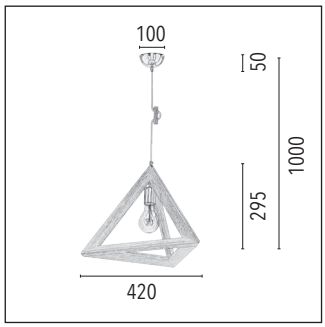

TRIGONON

↔ 420 ↗ 420 ↕ 1000 mm

1xE27 60W

Drewno/Metal • Wood/Metal • Holz/Metall • Древесина/Металл• Bois/Métal

IP20 • CE

5901602337066	1	**1271170**

Dąb/Chrom/Antracyt • Oak/Chrome/Anthracite • Eiche/Chrom/Anthrazit • Дуб/Хром/Антрацит • Chêne/Chrome/Anthracite

5901602350218	2	**1271570**

Dąb/Chrom/Czerwono-biały• Oak/Chrome/Red-white • Eiche/Chrom/Rot-weiß • Дуб/Хром/Красно-белый • Chêne/Chrome/Rouge-blanc

5901602350201	3	**1271470**

Dąb/Chrom/Czarno-biały • Oak/Chrome/Black-white • Eiche/Chrom/Schwarz-weiß • Дуб/Хром/Черно-белый • Chêne/Chrome/Noir-blanc

TRIGONON

↔ 420 ↗ 420 ↕ 1000 mm

1xE27 60W

Drewno/Metal • Wood/Metal • Holz/Metall • Древесина/Металл• Bois/Métal

IP20 • CE

5901602337295	4	**1171670**

Dąb/Chrom/Czerwony • Oak/Chrome/Red • Eiche/Chrom/Rot • Дуб/Хром/Красный • Chêne/Chrome/Rouge

5901602349946	5	**1171570**

Dąb/Chrom/Czerwono-biały• Oak/Chrome/Red-white • Eiche/Chrom/Rot-weiß • Дуб/Хром/Красно-белый • Chêne/Chrome/Rouge-blanc

5901602349939	6	**1171470**

Dąb/Chrom/Czarno-biały • Oak/Chrome/Black-white • Eiche/Chrom/Schwarz-weiß • Дуб/Хром/Черно-белый • Chêne/Chrome/Noir-blanc

FSC

TRIGONON

WOOD

E27

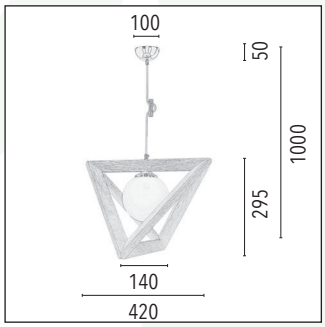

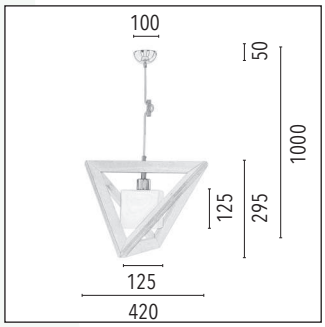

TRIGONON

↔ 420 ↗ 420 ↕ 1000 mm		
1xE27 60W		
Drewno/Metal/Szkło • Wood/Metal/Glass • Holz/Metall/Glas • Древесина/Металл/Стекло • Bois/Métal/Verre		
IP20 • CE		G0845
5901602350393	1	**1251170**
Dąb/Chrom/Antracyt • Oak/Chrome/Anthracite • Eiche/Chrom/Anthrazit • Дуб/Хром/Антрацит • Chêne/Chrome/Anthracite		
5901602337127	2	**1251570**
Dąb/Chrom/Czerwono-biały • Oak/Chrome/Red-white • Eiche/Chrom/Rot-Weiß • Дуб Хром/Красно-белый • Chêne/Chrome/Rouge-blanc		
5901602337134	3	**1251470**
Dąb/Chrom/Czarno-biały • Oak/Chrome/Black-white • Eiche/Chrom/Schwarz-weiß • Дуб/Хром/Черно-белый • Chêne/Chrome/Noir-blanc		

TRIGONON

↔ 420 ↗ 420 ↕ 1000 mm		
1xE27 60W		
Drewno/Metal/Szkło • Wood/Metal/Glass • Holz/Metall/Glas • Древесина/Металл/Стекло • Bois/Métal/Verre		
IP20 • CE		G1050
5901602346990	4	**1261170**
Dąb/Chrom/Antracyt • Oak/Chrome/Anthracite • Eiche/Chrom/Anthrazit • Дуб/Хром/Антрацит • Chêne/Chrome/Anthracite		
5901602337219	5	**1261570**
Dąb/Chrom/Czerwono-biały • Oak/Chrome/Red-white • Eiche/Chrom/Rot-Weiß • Дуб Хром/Красно-белый • Chêne/Chrome/Rouge-blanc		
5901602337226	6	**1261470**
Dąb/Chrom/Czarno-biały • Oak/Chrome/Black-white • Eiche/Chrom/Schwarz-weiß • Дуб/Хром/Черно-белый • Chêne/Chrome/Noir-blanc		

FSC

TRIGONON

WOOD

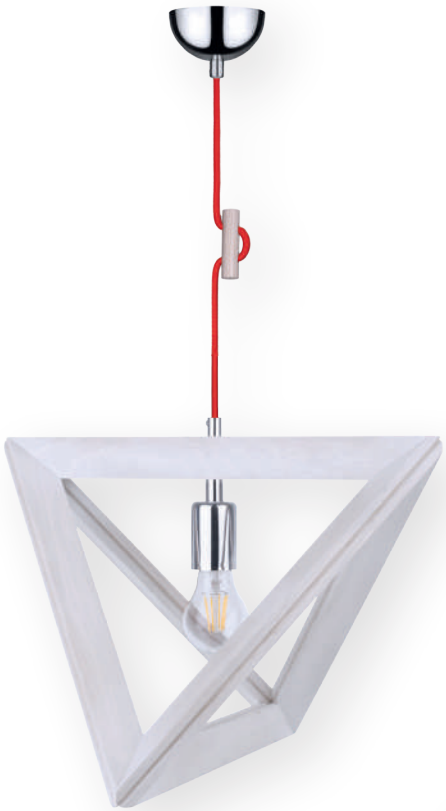

E27

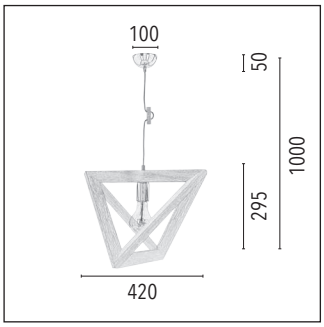

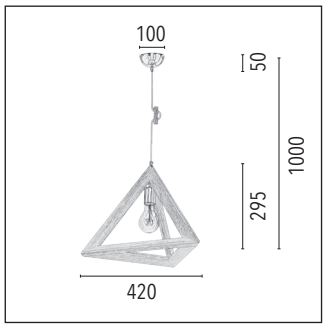

TRIGONON

↔ 420 ↗ 420 ↕ 1000 mm

1xE27 60W

Drewno/Metal • Wood/Metal • Holz/Metall • Древесина/Металл• Bois/Métal

IP20 • CE

5901602337097	1	1271632
Dąb bielony/Chrom/Czerwony • Oak white/Chrome/Red • Eiche weiß/Chrom/Rot • Дуб белый/Хром/Красный • Chêne blanc/Chrome/Rouge		
5901602337080	2	1271132
Dąb bielony/Chrom/Antracyt • Oak white/Chrome/Anthracite • Eiche weiß/Chrom/Anthrazit • Дуб белый/Хром/Антрацит • Chêne blanc/Chrome/Anthracite		
5901602350263	3	1271532
Dąb bielony/Chrom/Czerwono-biały • Oak white/Chrome/Red-white • Eiche weiß/Chrom/Rot-Weiß • Дуб белый/Хром/Красно-белыйД • Chêne blanc/Chrome/Rouge-blanc		

TRIGONON

↔ 420 ↗ 420 ↕ 1000 mm

1xE27 60W

Drewno/Metal • Wood/Metal • Holz/Metall • Древесина/Металл• Bois/Métal

IP20 • CE

5901602337318	4	1171632
Dąb bielony/Chrom/Czerwony • Oak white/Chrome/Red • Eiche weiß/Chrom/Rot • Дуб белый/Хром/Красный • Chêne blanc/Chrome/Rouge		
5901602337325	5	1171132
Dąb bielony/Chrom/Antracyt • Oak white/Chrome/Anthracite • Eiche weiß/Chrom/Anthrazit • Дуб белый/Хром/Антрацит • Chêne blanc/Chrome/Anthracite		
5901602337332	6	1171532
Dąb bielony/Chrom/Czerwono-biały • Oak white/Chrome/Red-white • Eiche weiß/Chrom/Rot-Weiß • Дуб белый/Хром/Красно-белый • Chêne blanc/Chrome/Rouge-blanc		

FSC

TRIGONON

WOOD

E27

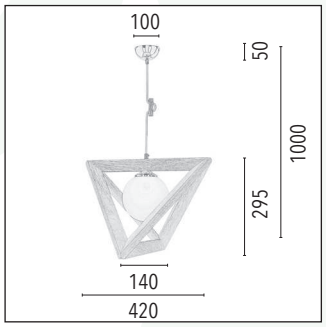

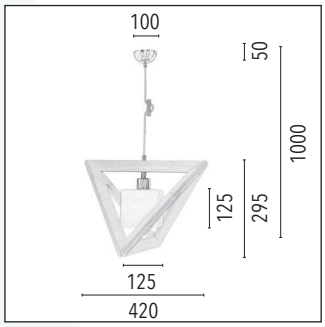

TRIGONON

↔ 420 ↗ 420 ↕ 1000 mm

1xE27 60W

Drewno/Metal/Szkło • Wood/Metal/Glass • Holz/Metall/Glas • Древесина/Металл/Стекло • Bois/Métal/Verre

IP20 • CE		G0845
5901602337141	1	**1251632**
Dąb bielony/Chrom/Czerwony • Oak white/Chrome/Red • Eiche weiß/Chrom/Rot • Дуб белый/Хром/Красный • Chêne blanc/Chrome/Rouge		
5901602337158	2	**1251532**
Dąb bielony/Chrom/Czerwono-biały • Oak white/Chrome/Red-white • Eiche weiß/Chrom/Rot-Weiß • Дуб белый/Хром/Красно-белый • Chêne blanc/Chrome/Rouge-blanc		
5901602337165	3	**1251432**
Dąb bielony/Chrom/Czarno-biały • Oak white/Chrome/Black-white • Eiche weiß/Chrom/Schwarz-weiß • Дуб белый/Хром/Черно-белый • Chêne blanc/Chrome/Noir-blanc		

TRIGONON

↔ 420 ↗ 420 ↕ 1000 mm

1xE27 60W

Drewno/Metal/Szkło • Wood/Metal/Glass • Holz/Metall/Glas • Древесина/Металл/Стекло • Bois/Métal/Verre

IP20 • CE		G1050
5901602337233	4	**1261632**
Dąb bielony/Chrom/Czerwony • Oak white/Chrome/Red • Eiche weiß/Chrom/Rot • Дуб белый/Хром/Красный • Chêne blanc/Chrome/Rouge		
5901602337240	5	**1261532**
Dąb bielony/Chrom/Czerwono-biały • Oak white/Chrome/Red-white • Eiche weiß/Chrom/Rot-Weiß • Дуб белый/Хром/Красно-белый • Chêne blanc/Chrome/Rouge-blanc		
5901602337257	6	**1261432**
Dąb bielony/Chrom/Czarno-biały • Oak white/Chrome/Black-white • Eiche weiß/Chrom/Schwarz-weiß • Дуб белый/Хром/Черно-белый • Chêne blanc/Chrome/Noir-blanc		

FSC

TRIGONON

WOOD

E27

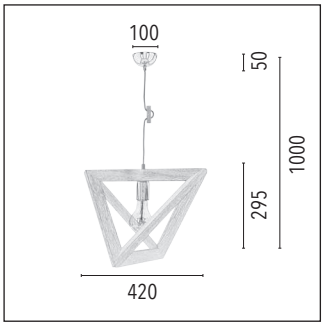

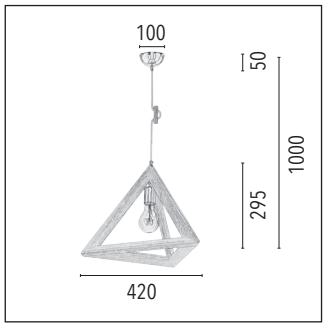

TRIGONON

↔ 420 ↗ 420 ↕ 1000 mm

1xE27 60W

Drewno/Metal • Wood/Metal • Holz/Metall • Древесина/Металл• Bois/Métal

IP20 • CE

5901602337103	1	1271631
Buk/Chrom/Czerwony • Beech/Chrome/Red • Buche/Chrom/Rot • Бук/Хром/Красный • Hêtre/Chrome/Rouge		
5901602350317	2	1271531
Buk/Chrom/Czerwono-biały • Beech/Chrome/Red-white • Buche/Chrom/Rot-Weiß • Бук/Хром/Красно-белый • Hêtre/Chrome/Rouge-blanc		
5901602350300	3	1271431
Buk/Chrom/Czarno-biały • Beech/Chrome/Black-white • Buche/Chrom/Schwarz-weiß • Бук/Хром/Черно-белый • Hêtre/Chrome/Noir-blanc		

TRIGONON

↔ 420 ↗ 420 ↕ 1000 mm

1xE27 60W

Drewno/Metal • Wood/Metal • Holz/Metall • Древесина/Металл• Bois/Métal

IP20 • CE

5901602337349	4	1171631
Buk/Chrom/Czerwony • Beech/Chrome/Red • Buche/Chrom/Rot • Бук/Хром/Красный • Hêtre/Chrome/Rouge		
5901602350041	5	1171531
Buk/Chrom/Czerwono-biały • Beech/Chrome/Red-white • Buche/Chrom/Rot-Weiß • Бук/Хром/Красно-белый • Hêtre/Chrome/Rouge-blanc		
5901602350034	6	1171431
Buk/Chrom/Czarno-biały • Beech/Chrome/Black-white • Buche/Chrom/Schwarz-weiß • Бук/Хром/Черно-белый • Hêtre/Chrome/Noir-blanc		

FSC

TRIGONON

WOOD

E27

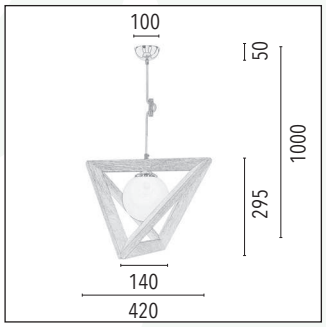

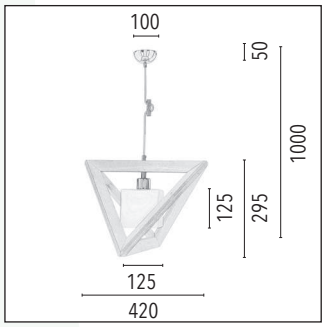

TRIGONON

↔ 420 ↗ 420 ↕ 1000 mm

1xE27 60W

Drewno/Metal/Szkło • Wood/Metal/Glass • Holz/Metall/Glas • Древесина/Металл/Стекло • Bois/Métal/Verre

IP20 • CE		G0845
5901602337172	1	**1251631**
Buk/Chrom/Czerwony • Beech/Chrome/Red • Buche/Chrom/Rot • Бук/Хром/Красный • Hêtre/Chrome/Rouge		
5901602337189	2	**1251531**
Buk/Chrom/Czerwono-biały • Beech/Chrome/Red-white • Buche/Chrom/Rot-Weiß • Бук/Хром/Красно-белый • Hêtre/Chrome/Rouge-blanc		
5901602337196	3	**1251431**
Buk/Chrom/Czarno-biały • Beech/Chrome/Black-white • Buche/Chrom/Schwarz-weiß • Бук/Хром/Черно-белый • Hêtre/Chrome/Noir-blanc		

TRIGONON

↔ 420 ↗ 420 ↕ 1000 mm

1xE27 60W

Drewno/Metal/Szkło • Wood/Metal/Glass • Holz/Metall/Glas • Древесина/Металл/Стекло • Bois/Métal/Verre

IP20 • CE		G1050
5901602337264	4	**1261631**
Buk/Chrom/Czerwony • Beech/Chrome/Red • Buche/Chrom/Rot • Бук/Хром/Красный • Hêtre/Chrome/Rouge		
5901602337271	5	**1261531**
Buk/Chrom/Czerwono-biały • Beech/Chrome/Red-white • Buche/Chrom/Rot-Weiß • Бук/Хром/Красно-белый • Hêtre/Chrome/Rouge-blanc		
5901602337288	6	**1261431**
Buk/Chrom/Czarno-biały • Beech/Chrome/Black-white • Buche/Chrom/Schwarz-weiß • Бук/Хром/Черно-белый • Hêtre/Chrome/Noir-blanc		

FSC

TRIGONON

WOOD

E27

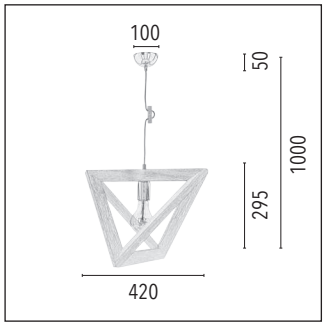

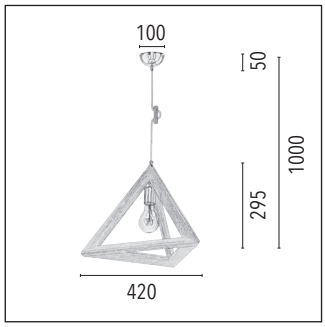

TRIGONON

↔ 420 ↗ 420 ↕ 1000 mm

1xE27 60W

Drewno/Metal • Wood/Metal • Holz/Metall • Древесина/Металл• Bois/Métal

IP20 • CE

5901602340899	1	1271660

Brzoza/Chrom/Czerwony • Birch/Chrome/Red • Birke/Chrom/Rot • Береза/Хром/Красный • Bouleau/Chrome/Rouge

5901602350379	2	1271560

Brzoza/Chrom/Czerwono-biały• Birch/Chrome/Red-white • Birke/Chrom/Rot-weiß • Береза/Хром/Красно-белый • Bouleau/Chrome/Rouge-blanc

5901602350362	3	1271460

Brzoza/Chrom/Czarno-biały • Birch/Chrome/Black-white • Birke/Chrom/Schwarz-weiß • Береза/Хром/Черно-белый • Bouleau/Chrome/Noir-blanc

TRIGONON

↔ 420 ↗ 420 ↕ 1000 mm

1xE27 60W

Drewno/Metal • Wood/Metal • Holz/Metall • Древесина/Металл• Bois/Métal

IP20 • CE

5901602340929	4	1171660

Brzoza/Chrom/Czerwony • Birch/Chrome/Red • Birke/Chrom/Rot • Береза/Хром/Красный • Bouleau/Chrome/Rouge

5901602350102	5	1171560

Brzoza/Chrom/Czerwono-biały• Birch/Chrome/Red-white • Birke/Chrom/Rot-weiß • Береза/Хром/Красно-белый • Bouleau/Chrome/Rouge-blanc

5901602350096	6	1171460

Brzoza/Chrom/Czarno-biały • Birch/Chrome/Black-white • Birke/Chrom/Schwarz-weiß • Береза/Хром/Черно-белый • Bouleau/Chrome/Noir-blanc

FSC™

TRIGONON

WOOD

E27

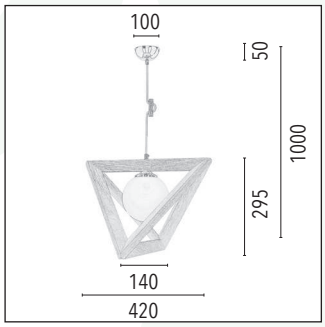

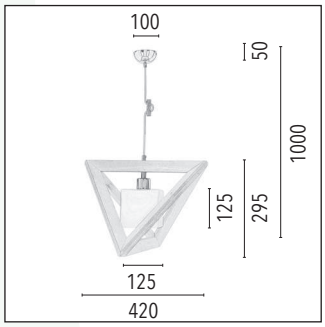

TRIGONON

↔ 420 ↗ 420 ↕ 1000 mm

1xE27 60W

Drewno/Metal/Szkło • Wood/Metal/Glass • Holz/Metall/Glas • Древесина/Металл/Стекло • Bois/Métal/Verre

IP20 • CE		G0845
5901602340905	1	**1251660**
Brzoza/Chrom/Czerwony • Birch/Chrome/Red • Birke/Chrom/Rot • Береза/Хром/Красный • Bouleau/Chrome/Rouge		
5901602350553	2	**1251560**
Brzoza/Chrom/Czerwono-biały• Birch/Chrome/Red-white • Birke/Chrom/Rot-weiß • Береза/Хром/Красно-белый • Bouleau/Chrome/Rouge-blanc		
5901602350423	3	**1251460**
Brzoza/Chrom/Czarno-biały • Birch/Chrome/Black-white • Birke/Chrom/Schwarz-weiß • Береза/Хром/Черно-белый • Bouleau/Chrome/Noir-blanc		

TRIGONON

↔ 420 ↗ 420 ↕ 1000 mm

1xE27 60W

Drewno/Metal/Szkło • Wood/Metal/Glass • Holz/Metall/Glas • Древесина/Металл/Стекло • Bois/Métal/Verre

IP20 • CE		G1050
5901602340912	4	**1261660**
Brzoza/Chrom/Czerwony • Birch/Chrome/Red • Birke/Chrom/Rot • Береза/Хром/Красный • Bouleau/Chrome/Rouge		
5901602351017	5	**1261560**
Brzoza/Chrom/Czerwono-biały• Birch/Chrome/Red-white • Birke/Chrom/Rot-weiß • Береза/Хром/Красно-белый • Bouleau/Chrome/Rouge-blanc		
5901602351000	6	**1261460**
Brzoza/Chrom/Czarno-biały • Birch/Chrome/Black-white • Birke/Chrom/Schwarz-weiß • Береза/Хром/Черно-белый • Bouleau/Chrome/Noir-blanc		

FSC

Coffee
menu:
espresso
cappucino
longblack
mocha
latte
espresso
cappucino
longblack
mocha
latte
espresso
cappucino
longblack
mocha
latte

WOOD

E27

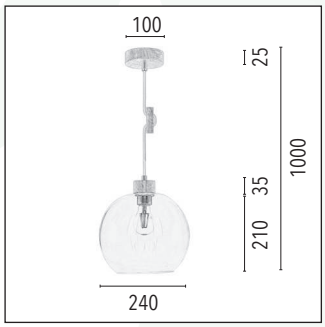

SVEA

↕ 1000 ø240mm	
1xE27 60W	
Drewno/Metal/Szkło • Wood/Metal/Glass • Holz/Metall/Glas • Древесина/Металл/Стекло • Bois/Métal/Verre	
IP20 • CE	G0901

5901602342176	1	1356670
Dąb/Czerwony • Oak/Red • Eiche/Rot • Дуб/Красный • Chêne/Rouge		
5901602341995	2	1356170
Dąb/Antracyt • Oak/Anthracite • Eiche/Anthrazit • Дуб/Антрацит • Chêne/Anthracite		
5901602351147	3	1356270
Dąb/Oliwkowy • Oak/Olive • Eiche/Olivgrün • Дуб/Оливковый • Chêne/Olive		

5901602351154	4	1356370
Dąb/Petrol • Oak/Petrol • Eiche/Petrol • Дуб/Бензин • Chêne/Petrol		
5901602342169	5	1356470
Dąb/Czarno-biały • Oak/Black-white • Eiche/Schwarz-weiß • Дуб/Черно-белый • Chêne/Noir-blanc		
5901602351161	6	1356570
Dąb/Czerwono-biały • Oak/Red-white • Eiche/Rot-weiß • Дуб/Красно-белый • Chêne/Rouge-blanc		

FSC

SVEA

WOOD

E27

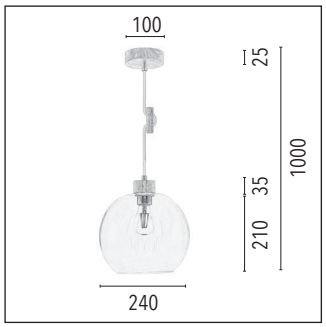

SVEA

↕ 1000 ø240mm		
1xE27 60W		
Drewno/Metal/Szkło • Wood/Metal/Glass • Holz/Metall/Glas • Древесина/Металл/Стекло • Bois/Métal/Verre		
IP20 • CE		G0901

5901602342152	1	1356632
Dąb bielony/Czerwony • Oak white/Red • Eiche weiß/Rot • Дуб белый/Красный • Chêne blanc/Rouge		
5901602342145	2	1356132
Dąb bielony/Antracyt • Oak white/Anthracite • Eiche weiß/Anthrazit • Дуб белый/Антрацит • Chêne blanc/Anthracite		
5901602351109	3	1356232
Dąb bielony/Oliwkowy • Oak white/Olive • Eiche weiß/Olivgrün • Дуб белый/Оливковый • Chêne blanc/Olive		

5901602351116	4	1356332
Dąb bielony/Petrol • Oak white/Petrol • Eiche weiß/Petrol • Дуб белый/Бензин • Chêne blanc/Petrol		
5901602342138	5	1356432
Dąb bielony/Czarno-biały • Oak white/Black-white • Eiche weiß/Schwarz-weiß • Дуб белый/Черно-белый • Chêne blanc/Noir-blanc		
5901602351123	6	1356532
Dąb bielony/Czerwono-biały • Oak white/Red-white • Eiche weiß/Rot-weiß • Дуб белый/Красно-белый • Chêne blanc/Rouge-blanc		

FSC

WOOD

E27

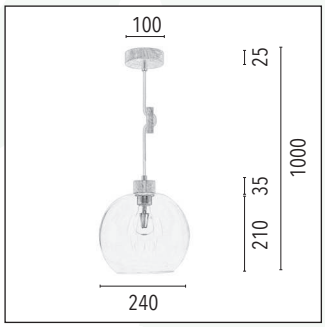

SVEA

↕ 1000 ø240mm	
1xE27 60W	
Drewno/Metal/Szkło • Wood/Metal/Glass • Holz/Metall/Glas • Древесина/Металл/Стекло • Bois/Métal/Verre	
IP20 • CE	G0901

5901602342121	1	1356674
Dąb olejowany/Czerwony • Oiled oak/Red • Eiche geölt/Rot • Дуб масляный/Красный • Chêne huilé/Rouge		
5901602342114	2	1356174
Dąb olejowany/Antracyt • Oiled oak/Anthracite • Eiche geölt/Anthrazit • Дуб масляный/Антрацит • Chêne huilé/Anthracite		
5901602351178	3	1356274
Dąb olejowany/Oliwkowy • Oiled oak/Olive • Eiche geölt/Olivgrün • Дуб масляный/Оливковый • Chêne huilé/Olive		

5901602351185	4	1356374
Dąb olejowany/Petrol • Oiled oak/Petrol • Eiche geölt/Petrol • Дуб масляный/Бензин • Chêne huilé/Petrol		
5901602342107	5	1356474
Dąb olejowany/Czarno-biały • Oiled oak/Black-white • Eiche geölt/Schwarz-weiß • Дуб масляный/Черно-белый • Chêne huilé/Noir-blanc		
5901602351192	6	1356574
Dąb olejowany/Czerwono-biały • Oiled oak/Red-white • Eiche geölt/Rot-weiß • Дуб масляный/Красно-белый • Chêne huilé/Rouge-blanc		

FSC

SVEA

WOOD

E27

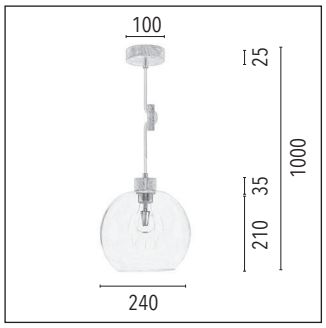

SVEA

↕ 1000 ø240mm	
1xE27 60W	
Drewno/Metal/Szkło • Wood/Metal/Glass • Holz/Metall/Glas • Древесина/Металл/Стекло • Bois/Métal/Verre	
IP20 • CE	G0901

5901602356104	1	1356631
Buk/Czerwony • Beech/Red • Buche/Rot • Бук/Красный • Hêtre/Rouge		
5901602356623	2	1356131
Buk/Antracyt • Beech/Anthracite • Buche/Anthrazit • Бук/Антрацит • Hêtre/Anthracite		
5901602356142	3	1356231
Buk/Oliwkowy • Beech/Olive • Buche/Olivgrün • Бук/Оливковый • Hêtre/Olive		

5901602356135	4	1356331
Buk/Petrol • Beech/Petrol • Buche/Petrol • Бук/Бензин • Hêtre/Petrol		
5901602356128	5	1356431
Buk/Czarno-biały • Beech/Black-white • Buche/Schwarz-weiß • Бук/Черно-белый • Hêtre/Noir-blanc		
5901602356111	6	1356531
Buk/Czerwono-biały • Beech/Red-white • Buche/Rot-weiß • Бук/Красно-белый • Hêtre/Rouge-blanc		

FSC

SVEA

WOOD

E27

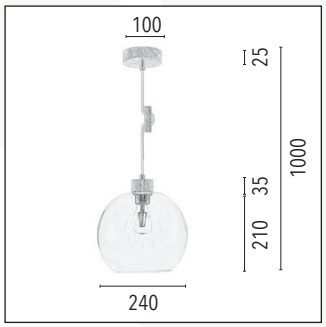

SVEA

↕ 1000 ø240mm	
1xE27 60W	
Drewno/Metal/Szkło • Wood/Metal/Glass • Holz/Metall/Glas • Древесина/Металл/Стекло • Bois/Métal/Verre	
IP20 • CE	G0901

5901602356463	1	1356660
Brzoza/Czerwony • Birch/Red • Birke/Rot • Береза/Красный • Bouleau/Rouge		
5901602356517	2	1356160
Brzoza/Antracyt • Birch/Anthracite • Birke/Anthrazit • Береза/Антрацит • Bouleau/Anthracite		
5901602356500	3	1356260
Brzoza/Oliwkowy • Birch/Olive • Birke/Olivgrün • Береза/Оливковый • Bouleau/Olive		

5901602356494	4	1356360
Brzoza/Petrol • Birch/Petrol • Birke/Petrol • Береза/Бензин • Bouleau/Petrol		
5901602356487	5	1356460
Brzoza/Czarno-biały • Birch/Black-white • Birke/Schwarz-weiß • Береза/Черно-белый • Bouleau/Noir-blanc		
5901602356470	6	1356560
Brzoza/Czerwono-biały • Birch/Red-white • Birke/Rot-weiß • Береза/Красно-белый • Bouleau/Rouge-blanc		

FSC

SVEA

WOOD

E27

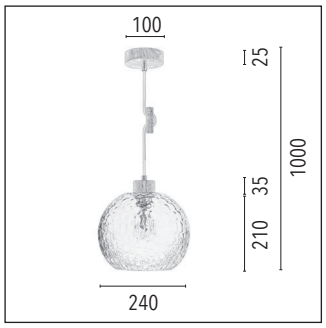

SVEA

↕ 1000 ø240mm		
1xE27 60W		
Drewno/Metal/Szkło • Wood/Metal/Glass • Holz/Metall/Glas • Древесина/Металл/Стекло • Bois/Métal/Verre		
IP20 • CE		G0798

5901602347508	1	1357670
Dąb/Czerwony • Oak/Red • Eiche/Rot • Дуб/Красный • Chêne/Rouge		
5901602347515	2	1357170
Dąb/Antracyt • Oak/Anthracite • Eiche/Anthrazit • Дуб/Антрацит • Chêne/Anthracite		
5901602351253	3	1357270
Dąb/Oliwkowy • Oiled/Olive • Eiche/Olivgrün • Дуб/Оливковый • Chêne/Olive		

5901602351260	4	1357370
Dąb/Petrol • Oak/Petrol • Eiche/Petrol • Дуб/Бензин • Chêne/Petrol		
5901602347522	5	1357470
Dąb/Czarno-biały • Oak/Black-white • Eiche/Schwarz-weiß • Дуб/Черно-белый • Chêne/Noir-blanc		
5901602351277	6	1357570
Dąb/Czerwono-biały • Oak/Red-white • Eiche/Rot-weiß • Дуб/Красно-белый • Chêne/Rouge-blanc		

FSC

E27

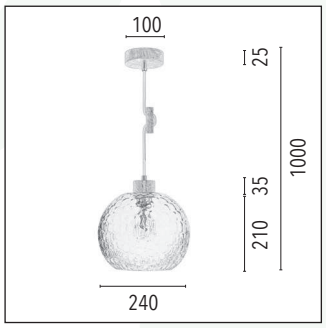

SVEA

↕ 1000 ø240mm		
1xE27 60W		
Drewno/Metal/Szkło • Wood/Metal/Glass • Holz/Metall/Glas • Древесина/Металл/Стекло • Bois/Métal/Verre		
IP20 • CE		G0798

5901602347539	1	1357632
Dąb bielony/Czerwony • Oak white/Red • Eiche weiß/Rot • Дуб белый/Красный • Chêne blanc/Rouge		
5901602347546	2	1357132
Dąb bielony/Antracyt • Oak white/Anthracite • Eiche weiß/Anthrazit • Дуб белый/Антрацит • Chêne blanc/Anthracite		
5901602351215	3	1357232
Dąb bielony/Oliwkowy • Oak white/Olive • Eiche weiß/Olivgrün • Дуб белый/Оливковый • Chêne blanc/Olive		

5901602351222	4	1357332
Dąb bielony/Petrol • Oak white/Petrol • Eiche weiß/Petrol • Дуб белый/Бензин • Chêne blanc/Petrol		
5901602347553	5	1357432
Dąb bielony/Czarno-biały • Oak white/Black-white • Eiche weiß/Schwarz-weiß • Дуб белый/Черно-белый • Chêne blanc/Noir-blanc		
5901602351239	6	1357532
Dąb bielony/Czerwono-biały • Oak white/Red-white • Eiche weiß/Rot-weiß • Дуб белый/Красно-белый • Chêne blanc/Rouge-blanc		

FSC

SVEA

WOOD

E27

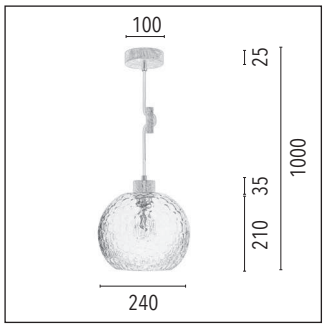

SVEA

↕ 1000 ø240mm	
1xE27 60W	
Drewno/Metal/Szkło • Wood/Metal/Glass • Holz/Metall/Glas • Древесина/Металл/Стекло • Bois/Métal/Verre	
IP20 • CE	G0798

5901602356401	1	1357631
Buk/Czerwony • Beech/Red • Buche/Rot • Бук/Красный • Hêtre/Rouge		
5901602356456	2	1357131
Buk/Antracyt • Beech/Anthracite • Buche/Anthrazit • Бук/Антрацит • Hêtre/Anthracite		
5901602356449	3	1357231
Buk/Oliwkowy • Beech/Olive • Buche/Olivgrün • Бук/Оливковый • Hêtre/Olive		

5901602356432	4	1357331
Buk/Petrol • Beech/Petrol • Buche/Petrol • Бук/Бензин • Hêtre/Petrol		
5901602356425	5	1357431
Buk/Czarno-biały • Beech/Black-white • Buche/Schwarz-weiß • Бук/Черно-белый • Hêtre/Noir-blanc		
5901602356418	6	1357531
Buk/Czerwono-biały • Beech/Red-white • Buche/Rot-weiß • Бук/Красно-белый • Hêtre/Rouge-blanc		

FSC

WOOD

E27

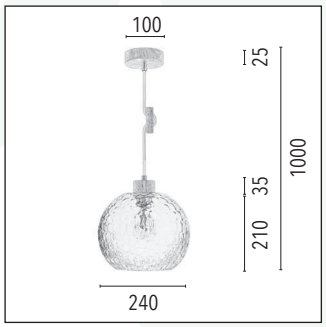

SVEA

↕ 1000 ø240mm	
1xE27 60W	
Drewno/Metal/Szkło • Wood/Metal/Glass • Holz/Metall/Glas • Древесина/Металл/Стекло • Bois/Métal/Verre	
IP20 • CE	G0798

5901602356524	1	1357660
Brzoza/Czerwony • Birch/Red • Birke/Rot • Береза/Красный • Bouleau/Rouge		
5901602356579	2	1357160
Brzoza/Antracyt • Birch/Anthracite • Birke/Anthrazit • Береза/Антрацит • Bouleau/Anthracite		
5901602356562	3	1357260
Brzoza/Oliwkowy • Birch/Olive • Birke/Olivgrün • Береза/Оливковый • Bouleau/Olive		

5901602356555	4	1357360
Brzoza/Petrol • Birch/Petrol • Birke/Petrol • Береза/Бензин • Bouleau/Petrol		
5901602356548	5	1357460
Brzoza/Czarno-biały • Birch/Black-white • Birke/Schwarz-weiß • Береза/Черно-белый • Bouleau/Noir-blanc		
5901602356531	6	1357560
Brzoza/Czerwono-biały • Birch/Red-white • Birke/Rot-weiß • Береза/Красно-белый • Bouleau/Rouge-blanc		

FSC

SVEA

WOOD

E27

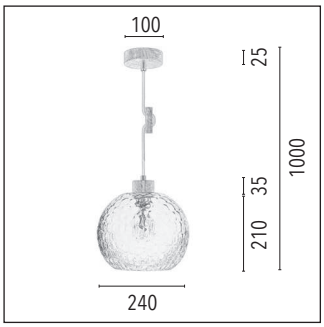

SVEA

↕ 1000 ø240mm	
1xE27 60W	
Drewno/Metal/Szkło • Wood/Metal/Glass • Holz/Metall/Glas • Древесина/Металл/Стекло • Bois/Métal/Verre	
IP20 • CE	G0798

5901602347560	1	1357674
Dąb olejowany/Czerwony • Oiled oak/Red • Eiche geölt/Rot • Дуб масляный/Красный • Chêne huilé/Rouge		
5901602347577	2	1357174
Dąb olejowany/Antracyt • Oiled oak/Anthracite • Eiche geölt/Anthrazit • Дуб масляный/Антрацит • Chêne huilé/Anthracite		
5901602351291	3	1357274
Dąb olejowany/Oliwkowy • Oiled oak/Olive • Eiche geöl/Olivgrün • Дуб масляный/Оливковый • Chêne huilé/Olive		

5901602351307	4	1357374
Dąb olejowany/Petrol • Oiled oak/Petrol • Eiche geöl/Petrol • Дуб масляный/Бензин • Chêne huilé/Petrol		
5901602347584	5	1357474
Dąb olejowany/Czarno-biały • Oiled oak/Black-white • Eiche geöl/Schwarz-weiß • Дуб масляный/Черно-белый • Chêne huilé/Noir-blanc		
5901602351314	6	1357574
Dąb olejowany/Czerwono-biały • Oiled oak/Red-white • Eiche geöl/Rot-weiß • Дуб масляный/Красно-белый • Chêne huilé/Rouge-blanc		

FSC

JONA

JONA

WOOD

E27

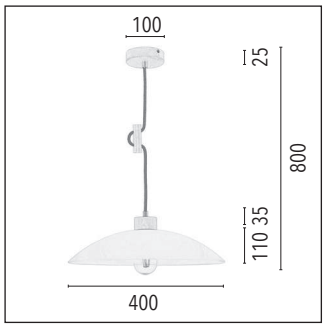

JONA

↕ 800 ø 400 mm	
1xE27 60W	
Drewno/Metal/Szkło • Wood/Metal/Glass • Holz/Metall/Glas • Древесина/Металл/Стекло • Bois/Métal/Verre	
IP20 • CE	G0635

5901602338315	1	1408670
Dąb/Czerwony • Oak/Red • Eiche/Rot • Дуб/Красный • Chêne/Rouge		
5901602338322	2	1408170
Dąb/Antracyt • Oak/Anthracite • Eiche/Anthrazit • Дуб/Антрацит • Chêne/Anthracite		
5901602338339	3	1408270
Dąb/Oliwkowy • Oak/Olive • Eiche/Olivgrün • Дуб/Оливковый • Chêne/Olive		

5901602338346	4	1408370
Dąb/Petrol • Oak/Petrol • Eiche/Petrol • Дуб/Бензин • Chêne/Petrol		
5901602338353	5	1408470
Dąb/Czarno-biały • Oak/Black-white • Eiche/Schwarz-weiß • Дуб/Черно-белый • Chêne/Noir-blanc		
5901602338360	6	1408570
Dąb/Czerwono-biały • Oak/Red-white • Eiche/Rot-weiß • Дуб/Красно-белый • Chêne/Rouge-blanc		

FSC

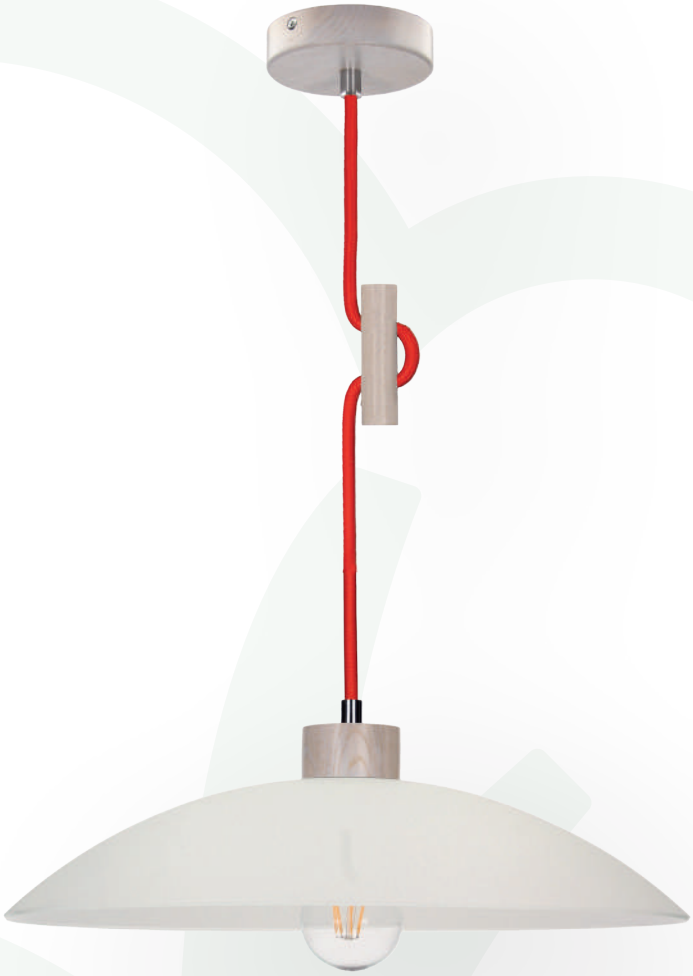

WOOD

E27

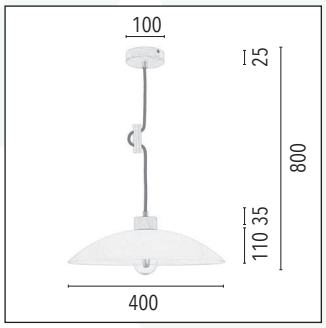

JONA

↕ 800 ø 400 mm	
1xE27 60W	
Drewno/Metal/Szkło • Wood/Metal/Glass • Holz/Metall/Glas • Древесина/Металл/Стекло • Bois/Métal/Verre	
IP20 • CE	G0635

5901602338377	1	1408632
Dąb bielony/Czerwony • Oak white/Red • Eiche weiß/Rot • Дуб белый/Красный • Chêne blanc/Rouge		
5901602338384	2	1408132
Dąb bielony/Antracyt • Oak white/Anthracite • Eiche weiß/Anthrazit • Дуб белый/Антрацит • Chêne blanc/Anthracite		
5901602338391	3	1408232
Dąb bielony/Oliwkowy • Oak white/Olive • Eiche weiß/Olivgrün • Дуб белый/Оливковый • Chêne blanc/Olive		

5901602338407	4	1408332
Dąb bielony/Petrol • Oak white/Petrol • Eiche weiß/Petrol • Дуб белый/Бензин • Chêne blanc/Petrol		
5901602338414	5	1408432
Dąb bielony/Czarno-biały • Oak white/Black-white • Eiche weiß/Schwarz-weiß • Дуб белый/Черно-белый • Chêne blanc/Noir-blanc		
5901602338421	6	1408532
Dąb bielony/Czerwono-biały • Oak white/Red-white • Eiche weiß/Rot-weiß • Дуб белый/Красно-белый • Chêne blanc/Rouge-blanc		

FSC™

JONA

WOOD

E27

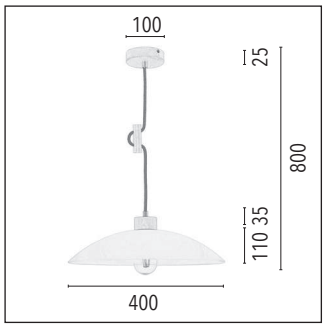

JONA

↕ 800 ø 400 mm	
1xE27 60W	
Drewno/Metal/Szkło • Wood/Metal/Glass • Holz/Metall/Glas • Древесина/Металл/Стекло • Bois/Métal/Verre	
IP20 • CE	G0635

5901602338438	1	1408631
Buk/Czerwony • Beech/Red • Buche/Rot • Бук/Красный • Hêtre/Rouge		
5901602338445	2	1408131
Buk/Antracyt • Beech/Anthracite • Buche/Anthrazit • Бук/Антрацит • Hêtre/Anthracite		
5901602338452	3	1408231
Buk/Oliwkowy • Beech/Olive • Buche/Olivgrün • Бук/Оливковый • Hêtre/Olive		

5901602338469	4	1408331
Buk/Petrol • Beech/Petrol • Buche/Petrol • Бук/Бензин • Hêtre/Petrol		
5901602338476	5	1408431
Buk/Czarno-biały • Beech/Black-white • Buche/Schwarz-weiß • Бук/Черно-белый • Hêtre/Noir-blanc		
5901602338483	6	1408531
Buk/Czerwono-biały • Beech/Red-white • Buche/Rot-weiß • Бук/Красно-белый • Hêtre/Rouge-blanc		

FSC

JONA

WOOD

E27

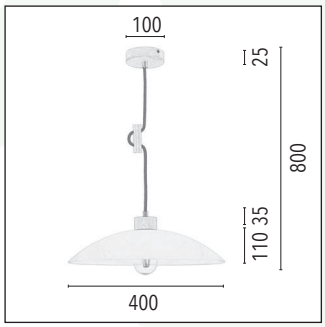

JONA

↕ 800 ø 400 mm	
1xE27 60W	
Drewno/Metal/Szkło • Wood/Metal/Glass • Holz/Metall/Glas • Древесина/Металл/Стекло • Bois/Métal/Verre	
IP20 • CE	G0635

5901602341247	1	1408660
Brzoza/Czerwony • Birch/Red • Birke/Rot • Береза/Красный • Bouleau/Rouge		
5901602341230	2	1408160
Brzoza/Antracyt • Birch/Anthracite • Birke/Anthrazit • Береза/Антрацит • Bouleau/Anthracite		
5901602341223	3	1408260
Brzoza/Oliwkowy • Birch/Olive • Birke/Olivgrün • Береза/Оливковый • Bouleau/Olive		

5901602341216	4	1408360
Brzoza/Petrol • Birch/Petrol • Birke/Petrol • Береза/Бензин • Bouleau/Petrol		
5901602341209	5	1408460
Brzoza/Czarno-biały • Birch/Black-white • Birke/Schwarz-weiß • Береза/Черно-белый • Bouleau/Noir-blanc		
5901602341193	6	1408560
Brzoza/Czerwono-biały • Birch/Red-white • Birke/Rot-weiß • Береза/Красно-белый • Bouleau/Rouge-blanc		

FSC

KEIKO

1 2 3

WOOD

E27

ENERGY EFFICIENCY
енергия · ενέργεια
A++ A+ A B C D E

FSC

KEIKO

5901602332467	1	1030155
↕ 900 ø 440 mm		
1xE27 60W		
Brzoza bielona • Birch white • Birke weiß • Береза белый • Bouleau blanc		
Drewno/Metal/Tkanina • Wood/Metal/ Fabric • Holz/Metall/Stoff • Древесина/ Металл/ Ткань • Bois/Métal/ Tissu		
IP20 • CE		

KEIKO

5901602332474	2	1030152
↕ 1000 ø 510 mm		
1xE27 60W		
Brzoza bielona • Birch white • Birke weiß • Береза белый • Bouleau blanc		
Drewno/Metal/Tkanina • Wood/Metal/ Fabric • Holz/Metall/Stoff • Древесина/ Металл/ Ткань • Bois/Métal/ Tissu		
IP20 • CE		

KEIKO

5901602332504	3	1030149
↕ 1000 ø 600 mm		
1xE27 60W		
Brzoza bielona • Birch white • Birke weiß • Береза белый • Bouleau blanc		
Drewno/Metal/Tkanina • Wood/Metal/ Fabric • Holz/Metall/Stoff • Древесина/ Металл/ Ткань • Bois/Métal/ Tissu		
IP20 • CE		

1 440 / 2 510 / 3 600

KEIKO

WOOD

1 2 3

E27

ENERGIJA ЕНЕРГИЯ · ΕΝΈΡΓΕΙΑ
A++ A+ A B C D E

FSC

KEIKO

5901602332191	1	1030156
↕ 900 ø 440 mm		
1xE27 60W		
Brzoza naturalna • Birch natural • Birke natur • Береза натуральный • Bouleau naturel		
Drewno/Metal/Tkanina • Wood/Metal/Fabric • Holz/Metall/Stoff • Древесина/Металл/ Ткань • Bois/Métal/ Tissu		
IP20 • CE		

KEIKO

5901602332481	2	1030153
↕ 1000 ø 510 mm		
1xE27 60W		
Brzoza naturalna • Birch natural • Birke natur • Береза натуральный • Bouleau naturel		
Drewno/Metal/Tkanina • Wood/Metal/Fabric • Holz/Metall/Stoff • Древесина/Металл/ Ткань • Bois/Métal/ Tissu		
IP20 • CE		

KEIKO

5901602332511	3	1030150
↕ 1000 ø 600 mm		
1xE27 60W		
Brzoza naturalna • Birch natural • Birke natur • Береза натуральный • Bouleau naturel		
Drewno/Metal/Tkanina • Wood/Metal/Fabric • Holz/Metall/Stoff • Древесина/Металл/ Ткань • Bois/Métal/ Tissu		
IP20 • CE		

1 440 / 2 510 / 3 600

KEIKO

1 2 3

WOOD

E27

ENERGY EFFICIENCY
енергия · ενέργεια
A++ A+ A B C D E

FSC

KEIKO

5901602332207	1	1030157
↕ 900 ø 440 mm		
1xE27 60W		
Wenge • Wenge • Wenge • Венге • Wenge		
Drewno/Metal/Tkanina • Wood/Metal/Fabric • Holz/Metall/Stoff • древесина/металл/ ткань • bois/métal/ tissu		
IP20 • CE		

KEIKO

5901602332498	2	1030154
↕ 1000 ø 510 mm		
1xE27 60W		
Wenge • Wenge • Wenge • Венге• Wenge		
Drewno/Metal/Tkanina • Wood/Metal/Fabric • Holz/Metall/Stoff • древесина/металл/ ткань • bois/métal/ tissu		
IP20 • CE		

KEIKO

5901602332528	3	1030151
↕ 1000 ø 600 mm		
1xE27 60W		
Wenge • Wenge • Wenge • Венге • Wenge		
Drewno/Metal/Tkanina • Wood/Metal/Fabric • Holz/Metall/Stoff • древесина/металл/ ткань • bois/métal/ tissu		
IP20 • CE		

1 440 / 2 510 / 3 600

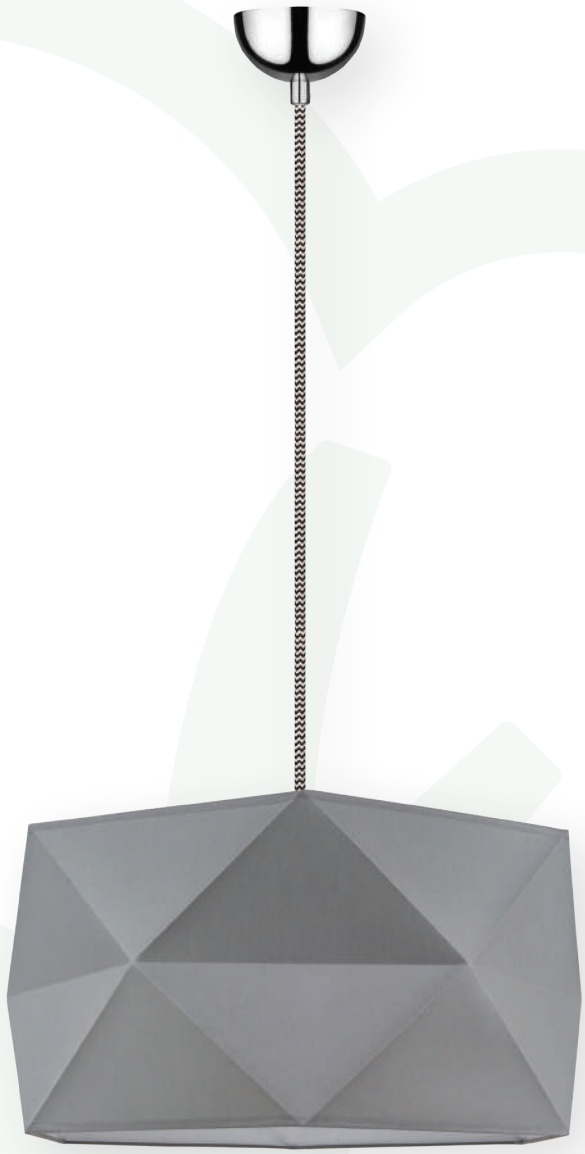

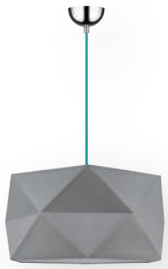

WOOD

E27

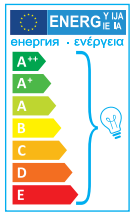

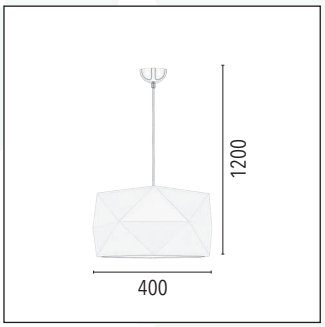

FINJA

↕ 1200 ø 400 mm

1xE27 60W

Metal/Tkanina • Metal/Fabric • Metall/Stoff • Металл/Ткань • Métal/Tissu

IP20 • CE | A0909

5901602356876	1	1944628
Antracyt/Czerwony • Anthracite/Red • Anthrazit/Rot • Антрацит/Красный • Anthracite/Rouge		
5901602356814	2	1944128
Antracyt/Antracyt • Anthracite/Anthracite • Anthrazit/Anthrazit • Антрацит/Антрацит • Anthracite/Anthracite		
5901602356821	3	1944228
Antracyt/Oliwkowy • Anthracite/Olive • Anthrazit/Olivgrün • Антрацит/Оливковый • Anthracite/Olive		
5901602356838	4	1944328
Antracyt/Petrol • Anthracite/Petrol • Anthrazit/Petrol • Антрацит/Бензин • Anthracite/Petrol		
5901602356845	5	1944428
Antracyt/Czarno-biały • Anthracite/Black-white/White • Anthrazit/Schwarz-weiß • Антрацит/Черно-белый • Anthracite/Noir-blanc		
5901602356852	6	1944528
Antracyt/Czerwono-biały • Anthracite/Red-white/White • Anthrazit/Rot-weiß • Антрацит/Красно-белый • Anthracite/Rouge-blanc		

FSC

WOOD

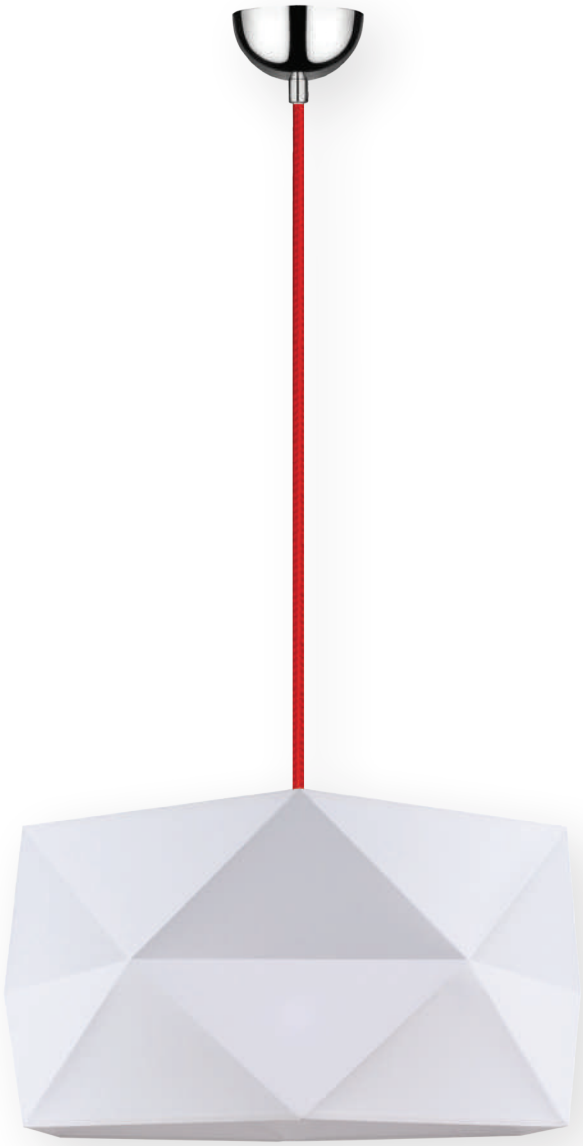

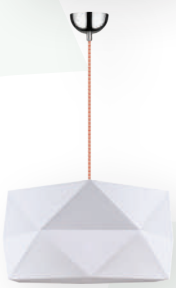

E27

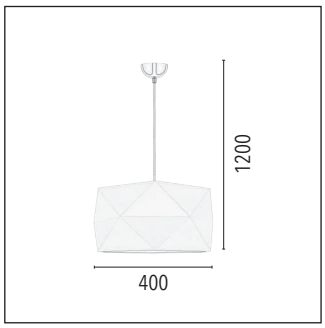

FINJA

↕ 1200 ø 400mm	
1xE27 60W	
Metal/Tkanina • Metal/Fabric • Metall/Stoff • Металл/Ткань • Métal/Tissu	
IP20 • CE	A0906

5901602356685	1	1941628
Biały/Czerwony • White/Red • Weiß/Rot • Белый/Красный • Blanc/Rouge		
5901602356630	2	1941128
Biały/Antracyt • White/Anthracite • Weiß/Anthrazit • Белый/Антрацит • Blanc/Anthracite		
5901602356647	3	1941228
Biały/Oliwkowy • White/Olive • Weiß/Olivgrün • Белый/Оливковый • Blanc/Olive		

5901602356654	4	1941328
Biały/Petrol • White/Petrol • Weiß/Petrol • Белый/Бензин • Blanc/Petrol		
5901602356661	5	1941428
Biały/Czarno-biały • White/Black-white • Weiß/Schwarz-weiß • Белый/Черно-белый • Blanc/Noir-blanc		
5901602356678	6	1941528
Biały/Czerwono-biały • White/Red-white • Weiß/Rot-weiß • Белый/Красно-белый • Blanc/Rouge-blanc		

FSC

WOOD

E27

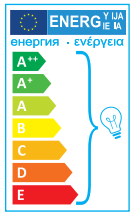

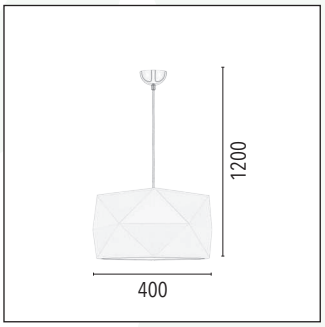

FINJA

↕ 1200 ø 400 mm	
1xE27 60W	
Metal/Tkanina • Metal/Fabric • Metall/Stoff • Металл/Ткань • Métal/Tissu	
IP20 • CE	A0907

5901602356746	1	**1942628**
Beżowy/Czerwony • Beige/Red • Beige/Rot • Бежевый/Красный • Beige/Rouge		
5901602356692	2	**1942128**
Beżowy/Antracyt • Beige/Anthracite • Beige/Anthrazit • белый/Антрацит • Beige/Anthracite		
5901602356708	3	**1942228**
Beżowy/Oliwkowy • Beige/Olive • Beige/Olivgrün • белый/Оливковый • Beige/Olive		

5901602356715	4	**1942328**
Beżowy/Petrol • Beige/Petrol • Beige/Petrol • белый/Бензин • Beige/Petrol		
5901602356722	5	**1942428**
Beżowy/Czarno-biały • Beige/Black-white/White • Beige/Schwarz-weiß • белый/Черно-белый • Beige/Noir-blanc		
5901602356739	6	**1942528**
Beżowy/Czerwono-biały • Beige/Red-white/White • Beige/Rot-weiß • белый/Красно-белый • Beige/Rouge-blanc		

FSC

FINJA

WOOD

E27

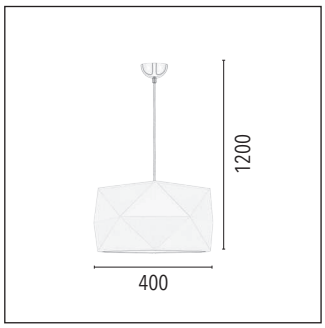

FINJA

↕ 1200 ø 400mm	
1xE27 60W	
Metal/Tkanina • Metal/Fabric • Metall/Stoff • Металл/Ткань • Métal/Tissu	
IP20 • CE	A0910

5901602356920	1	1945628
Czarny/Czerwony • Black/Red • Schwarz/Rot • Черный/Красный • Noir/Rouge		
5901602356883	2	1945128
Czarny/Antracyt • Black/Anthracite • Schwarz/Anthrazit • Черный/Антрацит •Noir/Anthracite		
5901602356890	3	1945228
Czarny/Oliwkowy • Black/Olive • Schwarz/Olivgrün • Черный/Оливковый • Noir/Olive		
5901602356869	4	1945328
Czarny/Petrol • Black/Petrol • Schwarz/Petrol • Черный/Бензин • Noir/Petrol		
5901602356906	5	1945428
Czarny/Czarno-biały • Black/Black-white • Schwarz/Schwarz-weiß • Черный/Черно-белый • Noir/Noir-blanc		
5901602356913	6	1945528
Czarny/Czerwono-biały • Black/Red-white • Schwarz/Rot-weiß • Черный/Красно-белый • Noir/Rouge-blanc		

FSC™

FINJA

WOOD

E27

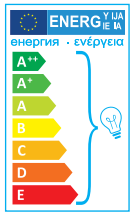

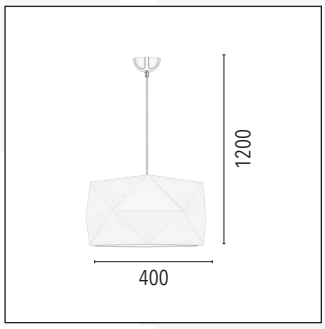

FINJA

↕ 1200 ø 400mm	
1xE27 60W	
Metal/Tkanina • Metal/Fabric • Metall/Stoff • Металл/Ткань • Métal/Tissu	
IP20 • CE	A0908

5901602356807	1	1943628
Szaro-brązowy/Czerwony • Grey-brown/Red • Graubraun/Rot • Серо-коричневый/Красный • Gris-brun/Rouge		
5901602356753	2	1943128
Szaro-brązowy/Antracyt • Grey-brown/Anthracite • Graubraun/Anthrazit • Серо-коричневый/Антрацит • Gris-brun/Anthracite		
5901602356760	3	1943228
Szaro-brązowy/Oliwkowy • Grey-brown/Olive • Graubraun/Olivgrün • Серо-коричневый/Оливковый • Gris-brun/Olive		

5901602356777	4	1943328
Szaro-brązowy/Petrol • Grey-brown/Petrol • Graubraun/Petrol • Серо-коричневый/Бензин • Gris-brun/Petrol		
5901602356784	5	1943428
Szaro-brązowy/Czarno-biały • Grey-brown/Black-white • Graubraun/Schwarz-weiß • Серо-коричневый/Черно-белый • Gris-brun/Noir-blanc		
5901602356791	6	1943528
Szaro-brązowy/Czerwono-biały • Grey-brown/Red-white • Graubraun/Rot-weiß • Серо-коричневый/Красно-белый • Gris-brun/Rouge-blanc		

FSC

AKIRA WOOD

WOOD

E27

FSC

AKIRA WOOD

590160235691	1	1030850
↕ 1300 ø 490 mm		
1xE27 60W		
5901602353684	2	1030849
↕ 1300 ø 390mm		
1xE27 60W		
Dąb • Oak • Eichet • Дуб• Chêne		
Drewno/Metal • Wood/Metal • Holz/ Metall • древесина/металл• bois/métal		
IP20 • CE		

AKIRA WOOD

5901602353677	3	1030848
↕ 1000 ø 390 mm		
1xE27 60W		
Dąb • Oak • Eichet • Дуб• Chêne		
Drewno/Metal • Wood/Metal • Holz/ Metall • древесина/металл• bois/métal		
IP20 • CE		

KAZUKI WOOD

WOOD

E27

ENERG
енергия · ενέργεια
A++
A+
A
B
C
D
E

FSC

KAZUKI WOOD

5901602353646	1	1030845
↕ 1300 ø 350 mm		
1xE27 60W		
5901602353660	2	1030846
↕ 1300 ø 450mm		
1xE27 60W		
Dąb • Oak • Eichet • Дуб• Chêne		
Drewno/Metal • Wood/Metal • Holz/ Metall • древесина/металл• bois/métal		
IP20 • CE		

KAZUKI WOOD

5901602353653	3	1030847
↕ 1000 ø 350 mm		
1xE27 60W		
Dąb • Oak • Eichet • Дуб• Chêne		
Drewno/Metal • Wood/Metal • Holz/ Metall • древесина/металл• bois/métal		
IP20 • CE		

BOSCO

E27

WOOD

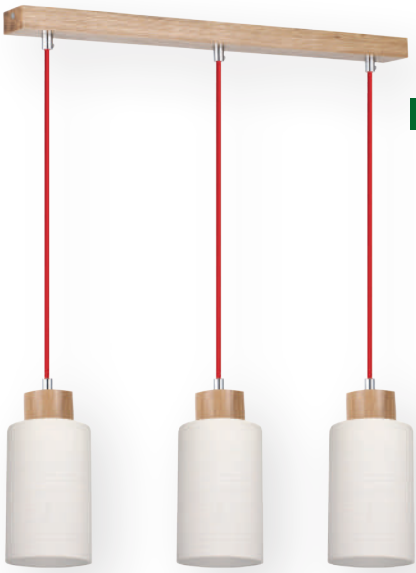

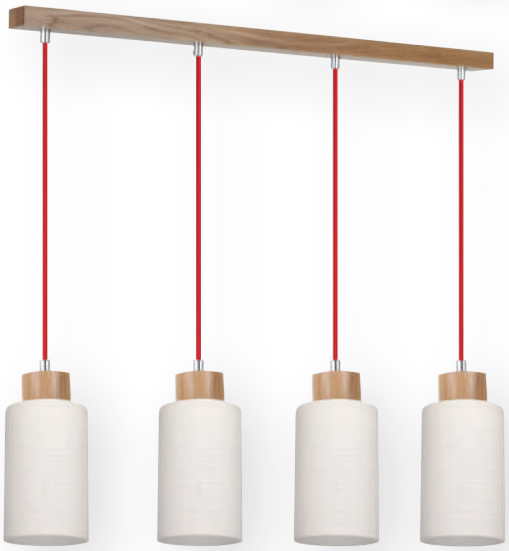

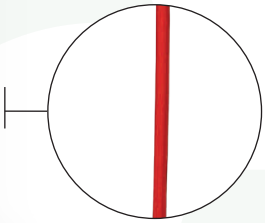

FSC™

BOSCO

5901602337592	1	1716170
↕ 1300 ø 100 mm		
1xE27 60W		
5901602343265	2	1716570
↕ 1300 ø 300mm		
3xE27 60W		
Dąb/Czerwony • Oak/Red • Eiche/Rot • Дуб/Красный • Chêne/Rouge		
Drewno/Metal/Szkło • Wood/Metal/Glass • Holz/Metall/Glas • Древесина/Металл/Стекло • Bois/Métal/Verre		
IP20 • CE		G0762

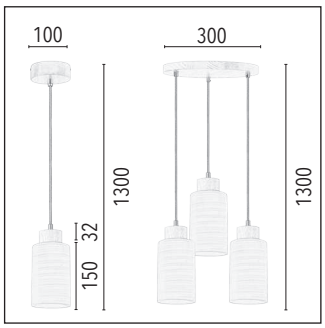

BOSCO

5901602337776	3	1716370
↔ 520 ↗ 95 ↕ 1300 mm		
3xE27 60W		
5901602343531	4	1716470
↔ 740 ↗ 95 ↕ 1300 mm		
4xE27 60W		
Dąb/Czerwony • Oak/Red • Eiche/Rot • Дуб/Красный • Chêne/Rouge		
Drewno/Metal/Szkło • Wood/Metal/Glass • Holz/Metall/Glas • Древесина/Металл/Стекло • Bois/Métal/Verre		
IP20 • CE		G0762

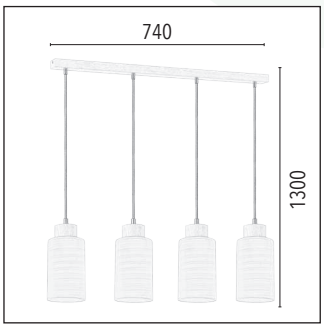

BOSCO

E27

WOOD

FSC

BOSCO

5901602337608	1	1711170
↕ 1300 ø 100 mm		
1xE27 60W		
5901602343272	2	1711570
↕ 1300 ø 300mm		
3xE27 60W		

Dąb/Antracyt • Oak/Anthracite • Eiche/Anthrazit • Дуб/Антрацит • Chêne/Anthracite

Drewno/Metal/Szkło • Wood/Metal/Glass • Holz/Metall/Glas • Древесина/Металл/Стекло • Bois/Métal/Verre

IP20 • CE | G0762

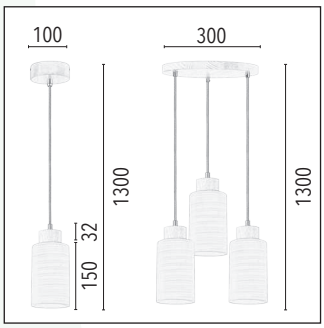

BOSCO

5901602337783	3	1711370
↔ 520 ↗ 95 ↕ 1300 mm		
3xE27 60W		
5901602343548	4	1711470
↔ 740 ↗ 95 ↕ 1300 mm		
4xE27 60W		

Dąb/Antracyt • Oak/Anthracite • Eiche/Anthrazit • Дуб/Антрацит • Chêne/Anthracite

Drewno/Metal/Szkło • Wood/Metal/Glass • Holz/Metall/Glas • Древесина/Металл/Стекло • Bois/Métal/Verre

IP20 • CE | G0762

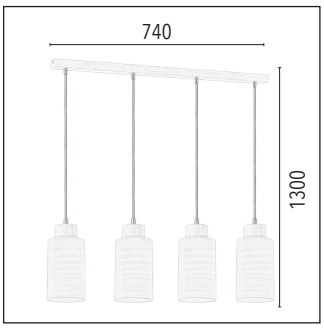

BOSCO

E27

WOOD

3

1

4

2

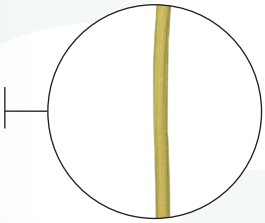

FSC

BOSCO

5901602337615	1	1712170
↕ 1300 ø 100 mm		
1xE27 60W		
5901602343289	2	1712570
↕ 1300 ø 300mm		
3xE27 60W		
Dąb/Oliwkowy • Oak/Olive • Eiche/Olivgrün • Дуб/Оливковый • Chêne/Olive		
Drewno/Metal/Szkło • Wood/Metal/Glass • Holz/Metall/Glas • Древесина/Металл/Стекло • Bois/Métal/Verre		
IP20 • CE		G0762

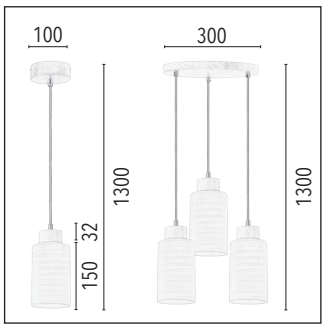

BOSCO

5901602337790	3	1712370
↔ 520 ↗ 95 ↕ 1300 mm		
3xE27 60W		
5901602343555	4	1712470
↔ 740 ↗ 95 ↕ 1300 mm		
4xE27 60W		
Dąb/Oliwkowy • Oak/Olive • Eiche/Olivgrün • Дуб/Оливковый • Chêne/Olive		
Drewno/Metal/Szkło • Wood/Metal/Glass • Holz/Metall/Glas • Древесина/Металл/Стекло • Bois/Métal/Verre		
IP20 • CE		G0762

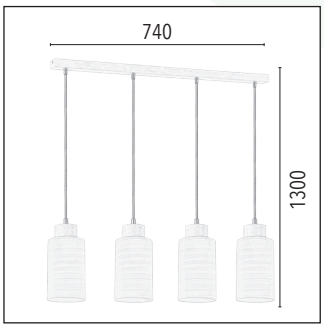

BOSCO

E27

WOOD

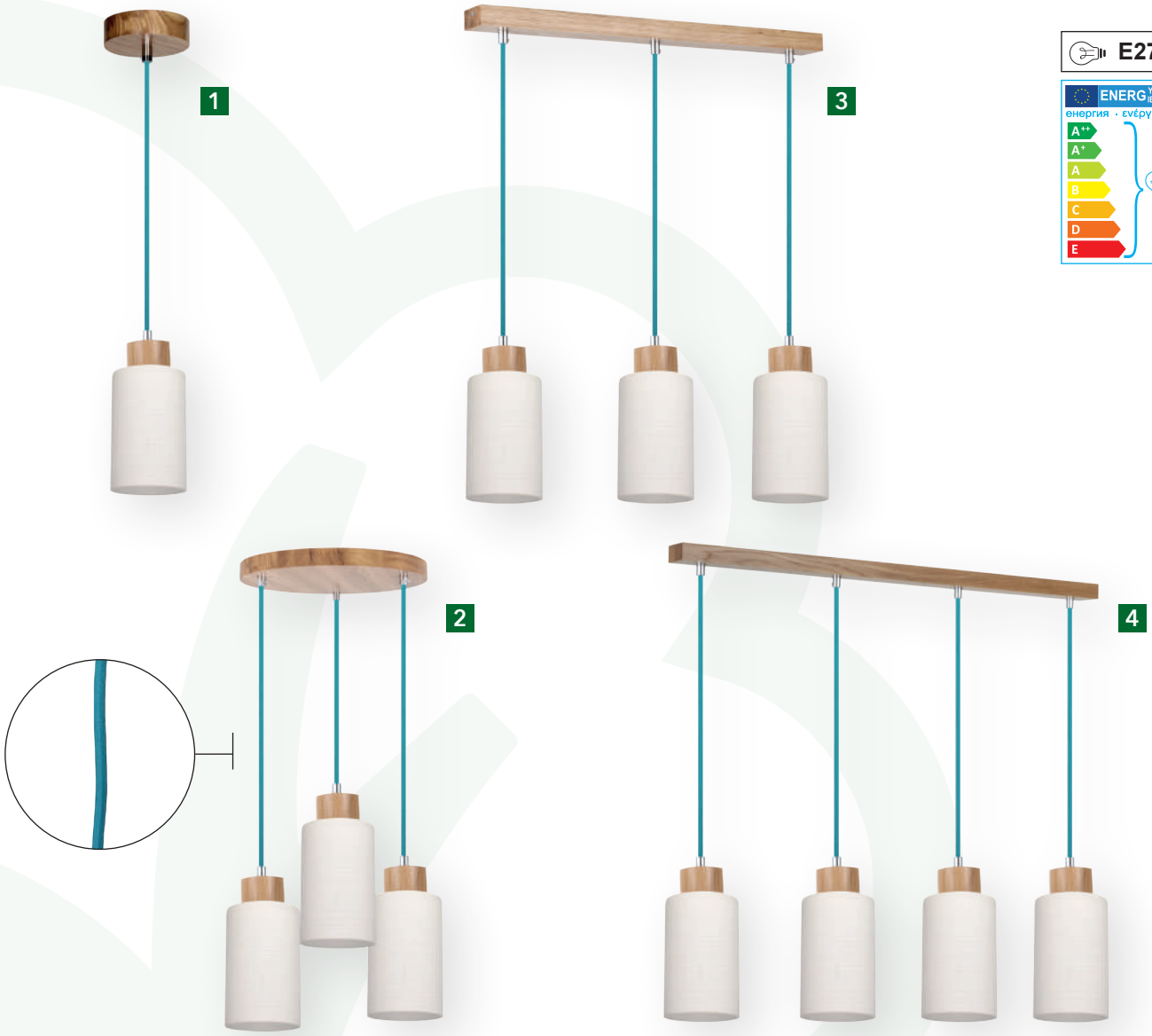

FSC

BOSCO

5901602337622	1	1713170
↕ 1300 ø 100 mm		
1xE27 60W		
5901602343296	2	1713570
↕ 1300 ø 300mm		
3xE27 60W		
Dąb/Petrol • Oak/Petrol • Eiche/Petrol • Дуб/Бензин • Chêne/Petrol		
Drewno/Metal/Szkło • Wood/Metal/Glass • Holz/Metall/Glas • Древесина/Металл/Стекло • Bois/Métal/Verre		
IP20 • CE		G0762

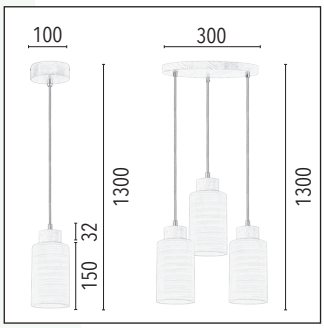

BOSCO

5901602337806	3	1713370
↔ 520 ↗ 95 ↕ 1300 mm		
3xE27 60W		
5901602343562	4	1713470
↔ 740 ↗ 95 ↕ 1300 mm		
4xE27 60W		
Dąb/Petrol • Oak/Petrol • Eiche/Petrol • Дуб/Бензин • Chêne/Petrol		
Drewno/Metal/Szkło • Wood/Metal/Glass • Holz/Metall/Glas • Древесина/Металл/Стекло • Bois/Métal/Verre		
IP20 • CE		G0762

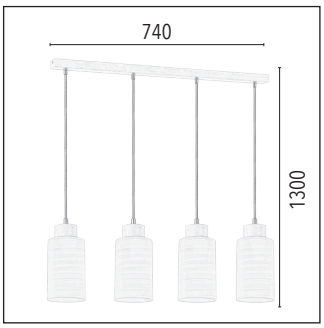

BOSCO

E27

WOOD

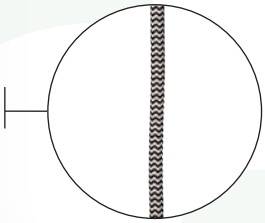

FSC™

BOSCO

5901602337639	1	1714170
↕ 1300 ø 100 mm		
1xE27 60W		
5901602343302	2	1714570
↕ 1300 ø 300mm		
3xE27 60W		
Dąb/Czarno-biały • Oak/Black-white • Eiche/Schwarz-weiß • Дуб/Черно-белый • Chêne/Noir-blanc		
Drewno/Metal/Szkło • Wood/Metal/Glass • Holz/Metall/Glas • Древесина/Металл/Стекло • Bois/Métal/Verre		
IP20 • CE		G0762

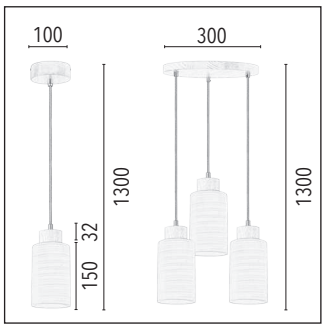

BOSCO

5901602337813	3	1714370
↔ 520 ↗ 95 ↕ 1300 mm		
3xE27 60W		
5901602343579	4	1714470
↔ 740 ↗ 95 ↕ 1300 mm		
4xE27 60W		
Dąb/Czarno-biały • Oak/Black-white • Eiche/Schwarz-weiß • Дуб/Черно-белый • Chêne/Noir-blanc		
Drewno/Metal/Szkło • Wood/Metal/Glass • Holz/Metall/Glas • Древесина/Металл/Стекло • Bois/Métal/Verre		
IP20 • CE		G0762

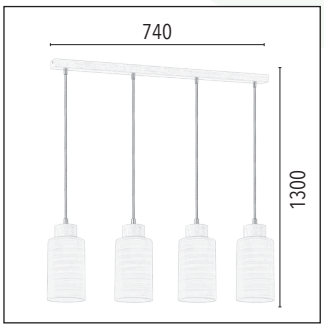

BOSCO

E27

WOOD

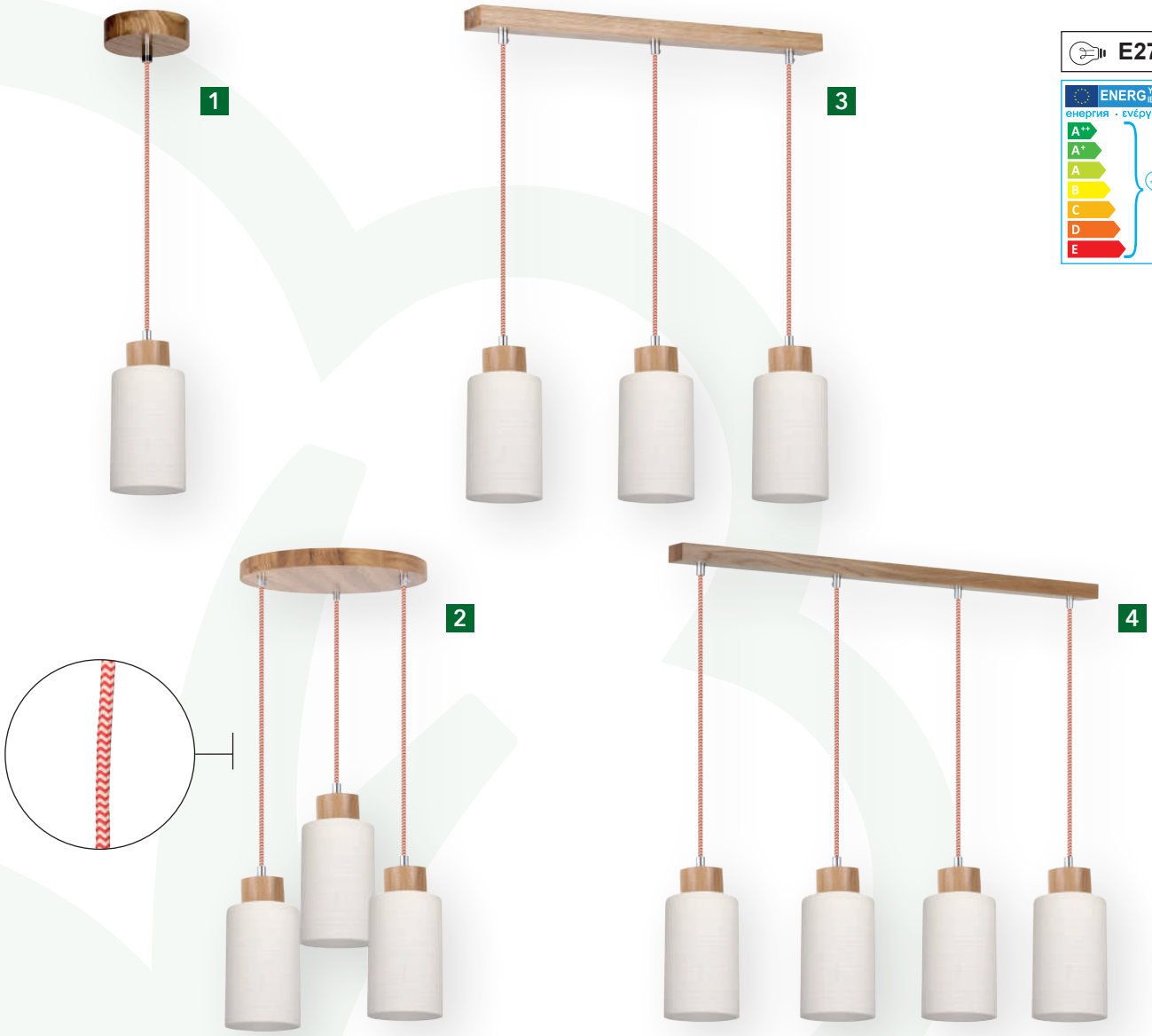

FSC

BOSCO

5901602337646	1	1715170
↕ 1300 ø 100 mm		
1xE27 60W		
5901602343319	2	1715570
↕ 1300 ø 300mm		
3xE27 60W		

Dąb/Czerwono-biały • Oak/Red-white • Eiche/Rot-weiß • Дуб/Красно-белый • Chêne/Rouge-blanc

Drewno/Metal/Szkło • Wood/Metal/Glass • Holz/Metall/Glas • Древесина/Металл/Стекло • Bois/Métal/Verre

IP20 • CE | G0762

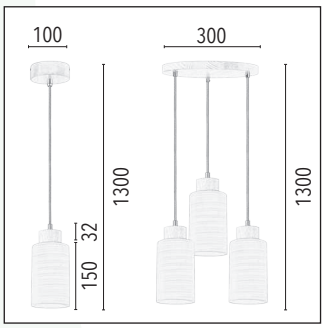

BOSCO

5901602337820	3	1715370
↔ 520 ↗ 95 ↕ 1300 mm		
3xE27 60W		
5901602343586	4	1715470
↔ 740 ↗ 95 ↕ 1300 mm		
4xE27 60W		

Dąb/Czerwono-biały • Oak/Red-white • Eiche/Rot-weiß • Дуб/Красно-белый • Chêne/Rouge-blanc

Drewno/Metal/Szkło • Wood/Metal/Glass • Holz/Metall/Glas • Древесина/Металл/Стекло • Bois/Métal/Verre

IP20 • CE | G0762

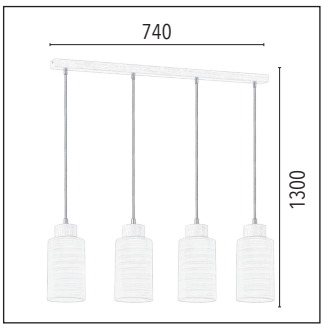

BOSCO

E27

WOOD

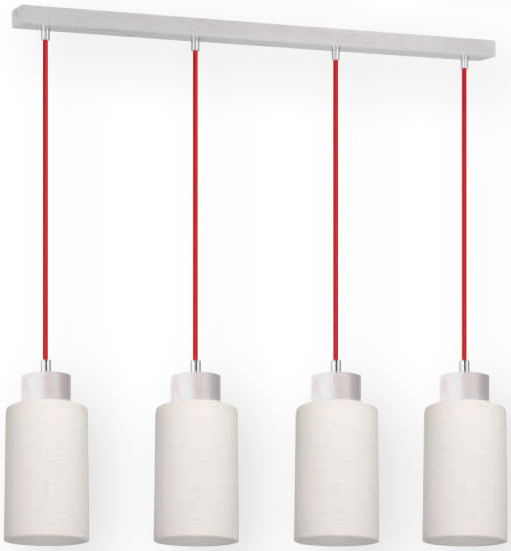

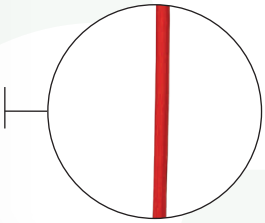

FSC™

BOSCO

5901602337653	1	1716132
↕ 1300 ø 100 mm		
1xE27 60W		
5901602343326	2	1716532
↕ 1300 ø 300mm		
3xE27 60W		

Dąb bielony/Czerwony • Oak white/Red • Eiche weiß/Rot • Дуб белый/Красный • Chêne blanc/Rouge

Drewno/Metal/Szkło • Wood/Metal/Glass • Holz/Metall/Glas • Древесина/Металл/Стекло • Bois/Métal/Verre

IP20 • CE | G0762

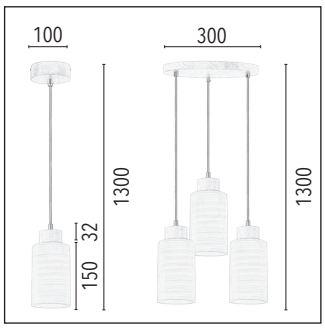

BOSCO

5901602337837	3	1716332
↔ 520 ↗ 95 ↕ 1300 mm		
3xE27 60W		
5901602343593	4	1716432
↔ 740 ↗ 95 ↕ 1300 mm		
4xE27 60W		

Dąb bielony/Czerwony • Oak white/Red • Eiche weiß/Rot • Дуб белый/Красный • Chêne blanc/Rouge

Drewno/Metal/Szkło • Wood/Metal/Glass • Holz/Metall/Glas • Древесина/Металл/Стекло • Bois/Métal/Verre

IP20 • CE | G0762

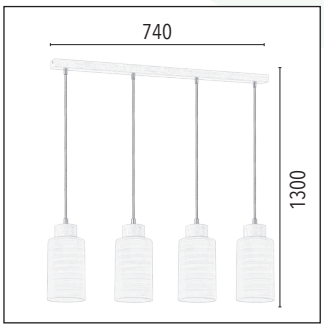

BOSCO

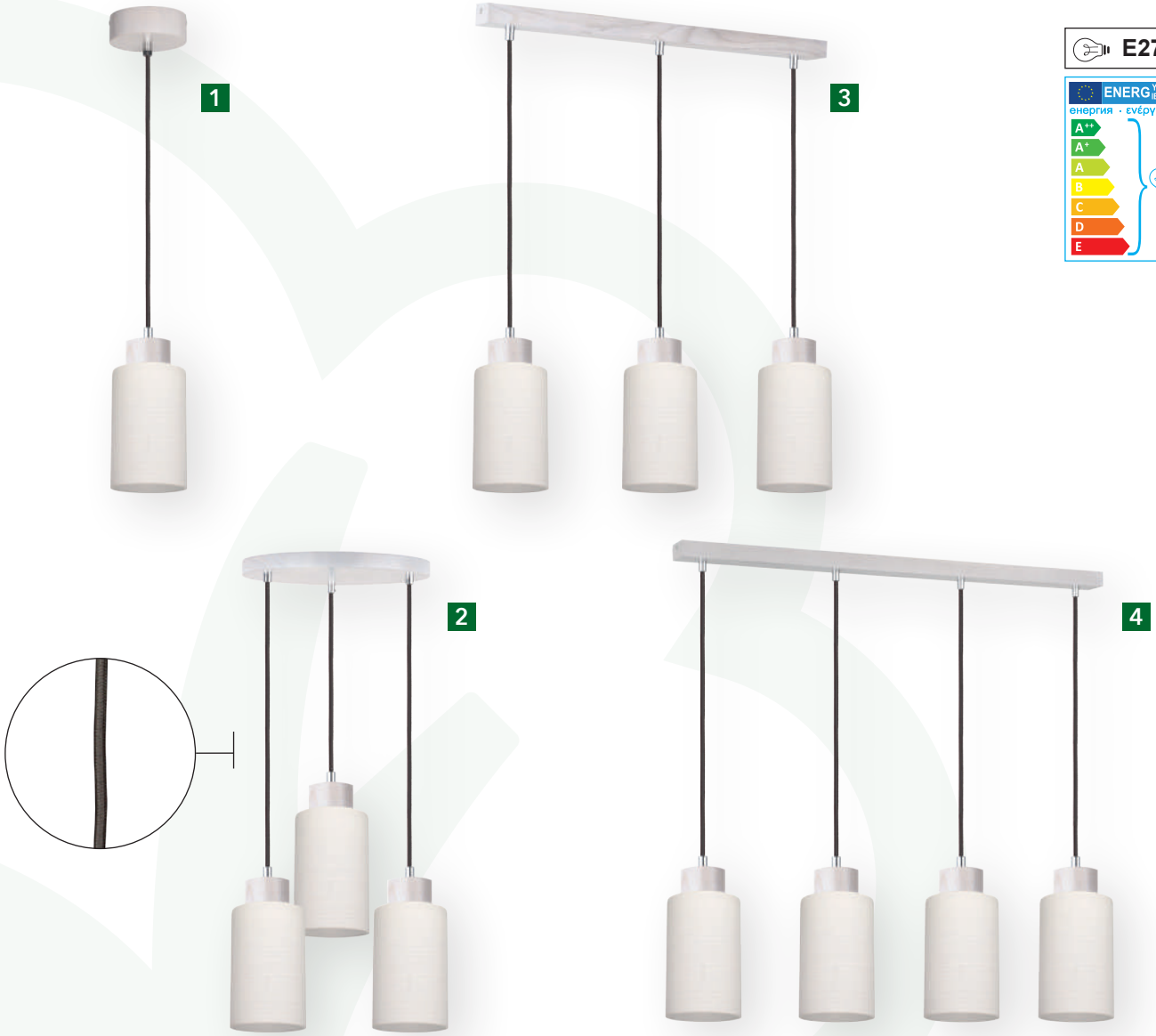

E27

WOOD

FSC

BOSCO

5901602337660	1	1711132
↕ 1300 ø 100 mm		
1xE27 60W		
5901602343333	2	1711532
↕ 1300 ø 300mm		
3xE27 60W		

Dąb bielony/Antracyt • Oak white/Anthracite • Eiche weiß/Anthrazit • Дуб белый/Антрацит • Chêne blanc/Anthracite

Drewno/Metal/Szkło • Wood/Metal/Glass • Holz/Metall/Glas • Древесина/Металл/Стекло • Bois/Métal/Verre

IP20 • CE | G0762

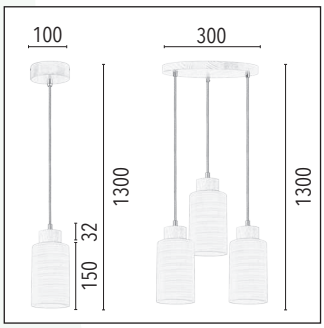

BOSCO

5901602337844	3	1711332
↔ 520 ↗ 95 ↕ 1300 mm		
3xE27 60W		
5901602343609	4	1711432
↔ 740 ↗ 95 ↕ 1300 mm		
4xE27 60W		

Dąb bielony/Antracyt • Oak white/Anthracite • Eiche weiß/Anthrazit • Дуб белый/Антрацит • Chêne blanc/Anthracite

Drewno/Metal/Szkło • Wood/Metal/Glass • Holz/Metall/Glas • Древесина/Металл/Стекло • Bois/Métal/Verre

IP20 • CE | G0762

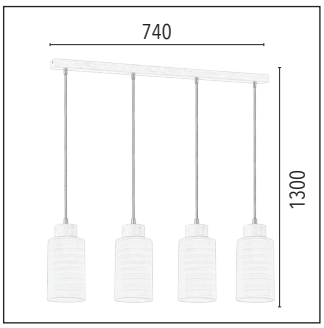

BOSCO

E27

WOOD

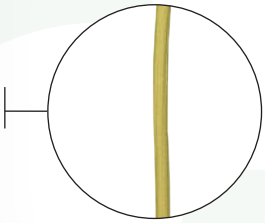

FSC™

BOSCO

5901602337677	1	1712132
↕ 1300 ø 100 mm		
1xE27 60W		
5901602343616	2	1712532
↕ 1300 ø 300mm		
3xE27 60W		
Dąb bielony/Oliwkowy • Oak white/Olive • Eiche weiß/Olivgrün • Дуб белый/Оливковый • Chêne blanc/Olive		
Drewno/Metal/Szkło • Wood/Metal/Glass • Holz/Metall/Glas • Древесина/Металл/Стекло • Bois/Métal/Verre		
IP20 • CE		G0762

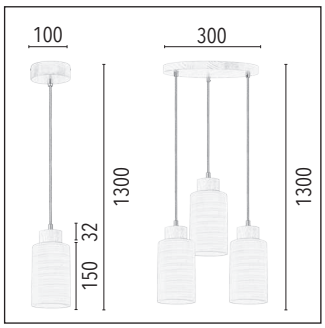

BOSCO

5901602337851	3	1712332
↔ 520 ↗ 95 ↕ 1300 mm		
3xE27 60W		
5901602343340	4	1712432
↔ 740 ↗ 95 ↕ 1300 mm		
4xE27 60W		
Dąb bielony/Oliwkowy • Oak white/Olive • Eiche weiß/Olivgrün • Дуб белый/Оливковый • Chêne blanc/Olive		
Drewno/Metal/Szkło • Wood/Metal/Glass • Holz/Metall/Glas • Древесина/Металл/Стекло • Bois/Métal/Verre		
IP20 • CE		G0762

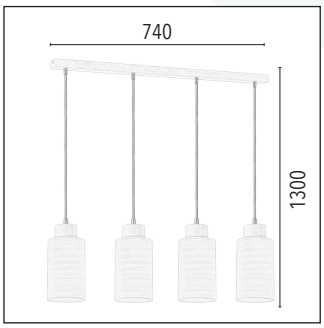

BOSCO

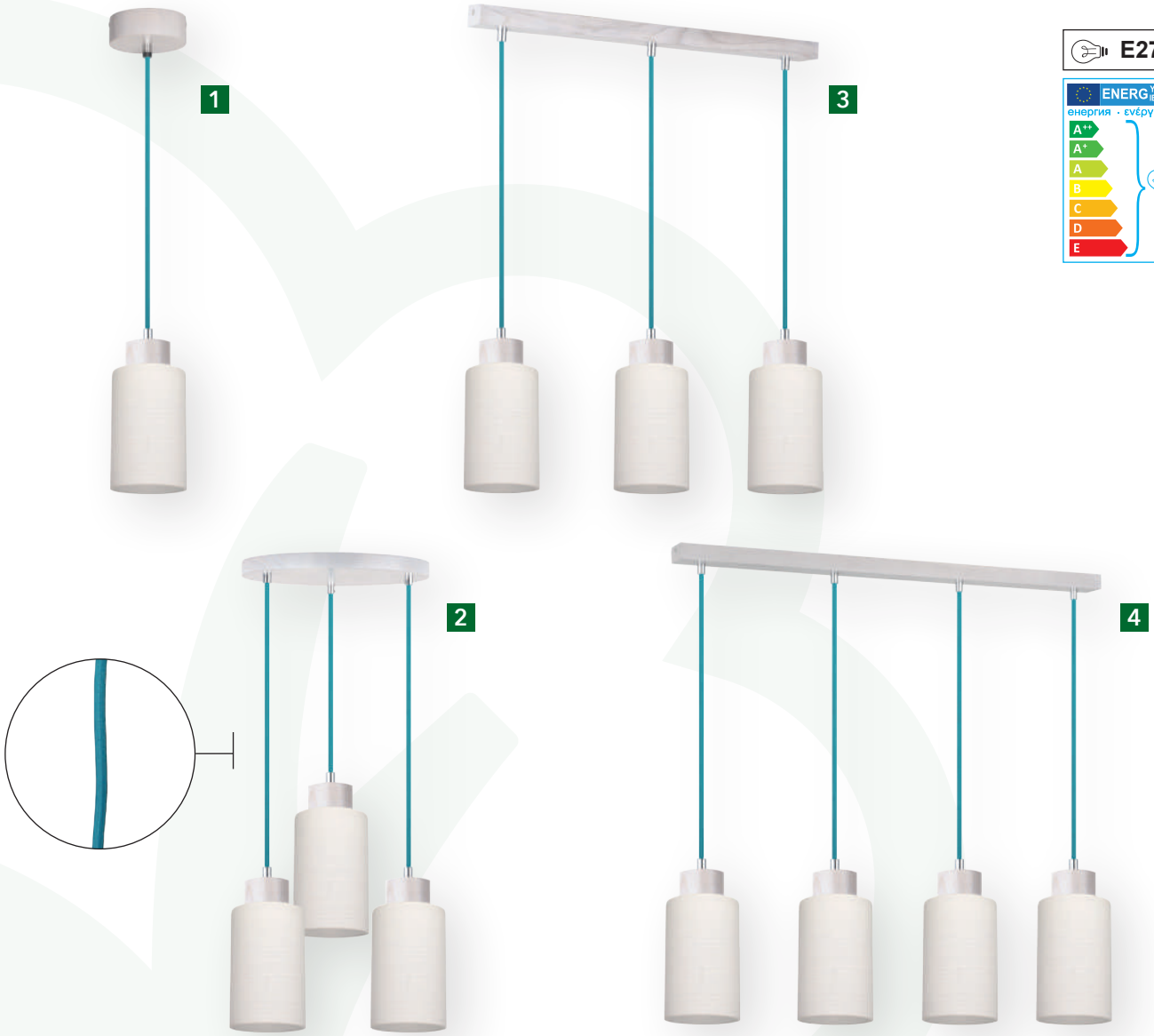

E27

WOOD

FSC

BOSCO

5901602337684	1	1713132
↕ 1300 ø 100 mm		
1xE27 60W		
5901602343357	2	1713532
↕ 1300 ø 300mm		
3xE27 60W		

Dąb bielony/Petrol • Oak white/Petrol • Eiche weiß/Petrol • Дуб белый/Бензин • Chêne blanc/Petrol

Drewno/Metal/Szkło • Wood/Metal/Glass • Holz/Metall/Glas • Древесина/Металл/Стекло • Bois/Métal/Verre

IP20 • CE | G0762

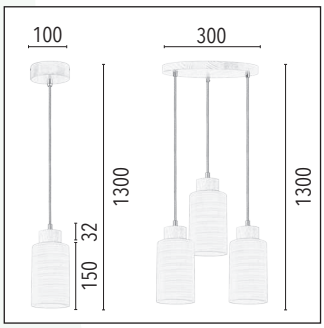

BOSCO

5901602337868	3	1713332
↔ 520 ↗ 95 ↕ 1300 mm		
3xE27 60W		
5901602343623	4	1713432
↔ 740 ↗ 95 ↕ 1300 mm		
4xE27 60W		

Dąb bielony/Petrol • Oak white/Petrol • Eiche weiß/Petrol • Дуб белый/Бензин • Chêne blanc/Petrol

Drewno/Metal/Szkło • Wood/Metal/Glass • Holz/Metall/Glas • Древесина/Металл/Стекло • Bois/Métal/Verre

IP20 • CE | G0762

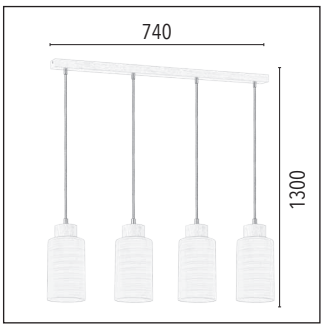

BOSCO

E27

WOOD

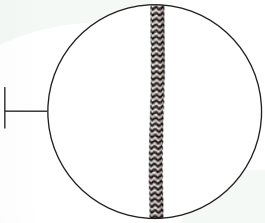

BOSCO

5901602337691	1	1714132
↕ 1300 ø 100 mm		
1xE27 60W		
5901602342848	2	1714532
↕ 1300 ø 300mm		
3xE27 60W		
Dąb bielony/Czarno-biały • Oak white/Black-white • Eiche weiß/Schwarz-weiß • Дуб белый/Черно-белый • Chêne blanc/Noir-blanc		
Drewno/Metal/Szkło • Wood/Metal/Glass • Holz/Metall/Glas • Древесина/Металл/Стекло • Bois/Métal/Verre		
IP20 • CE		G0762

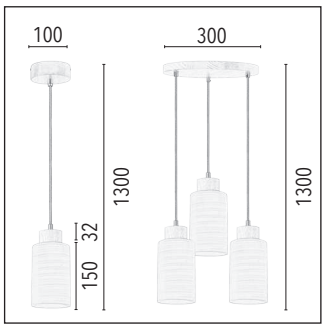

BOSCO

5901602337875	3	1714332
↔ 520 ↗ 95 ↕ 1300 mm		
3xE27 60W		
5901602342817	4	1714432
↔ 740 ↗ 95 ↕ 1300 mm		
4xE27 60W		
Dąb bielony/Czarno-biały • Oak white/Black-white • Eiche weiß/Schwarz-weiß • Дуб белый/Черно-белый • Chêne blanc/Noir-blanc		
Drewno/Metal/Szkło • Wood/Metal/Glass • Holz/Metall/Glas • Древесина/Металл/Стекло • Bois/Métal/Verre		
IP20 • CE		G0762

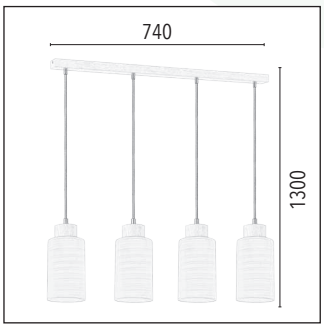

BOSCO

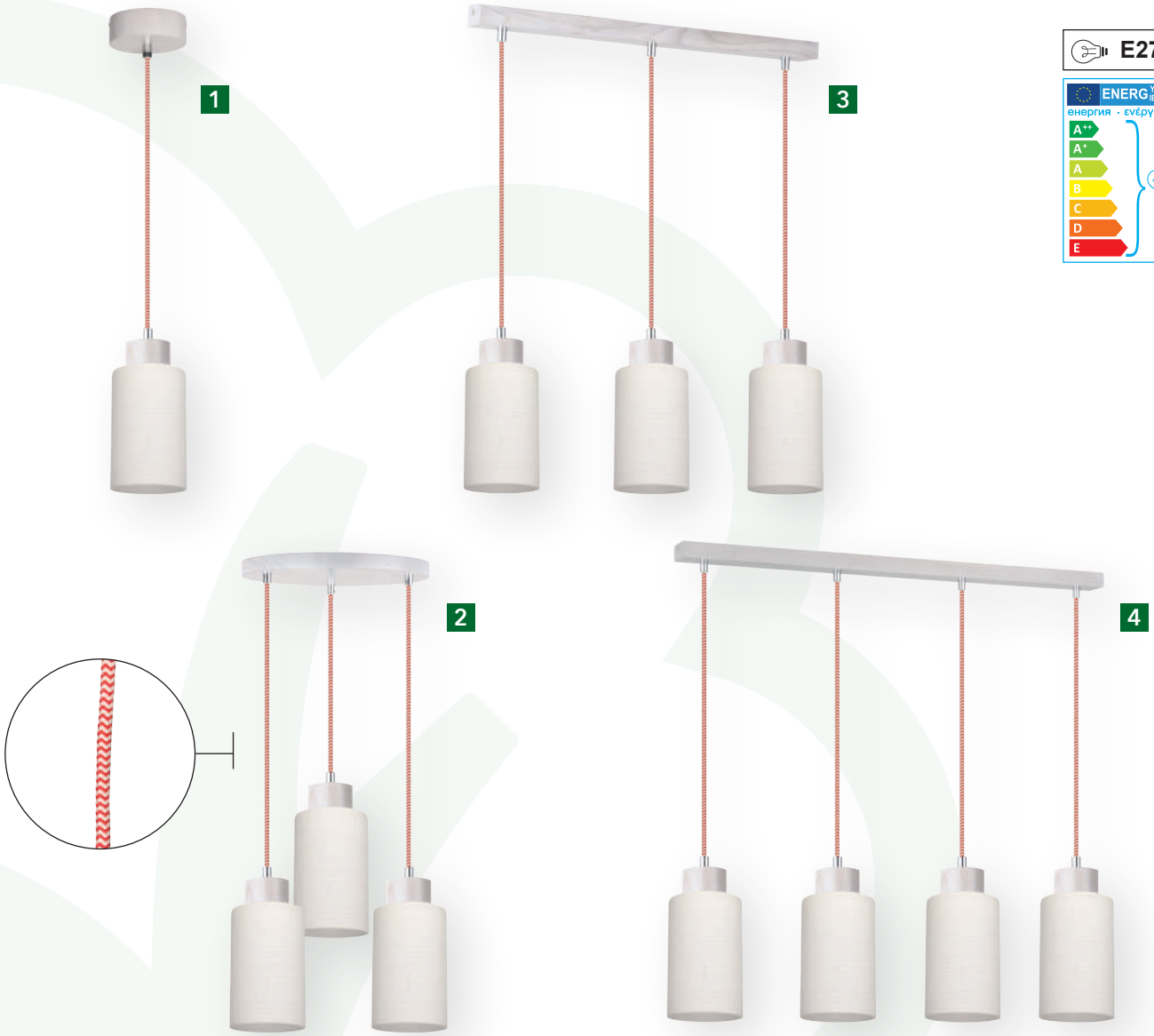

E27

WOOD

FSC

BOSCO

5901602337707	1	1715132
↕ 1300 ø 100 mm		
1xE27 60W		
5901602343364	2	1715532
↕ 1300 ø 300mm		
3xE27 60W		

Dąb bielony/Czerwono-biały • Oak white/Red-white • Eiche weiß/Rot-weiß • Дуб белый/Красно-белый • Chêne blanc/Rouge-blanc

Drewno/Metal/Szkło • Wood/Metal/Glass • Holz/Metall/Glas • Древесина/Металл/Стекло • Bois/Métal/Verre

IP20 • CE | G0762

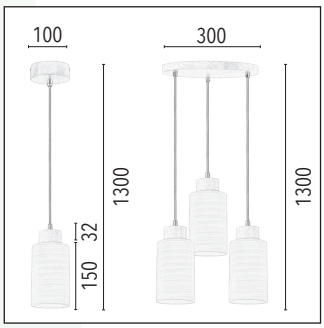

BOSCO

5901602337882	3	1715332
↔ 520 ↗ 95 ↕ 1300 mm		
3xE27 60W		
5901602343630	4	1715432
↔ 740 ↗ 95 ↕ 1300 mm		
4xE27 60W		

Dąb bielony/Czerwono-biały • Oak white/Red-white • Eiche weiß/Rot-weiß • Дуб белый/Красно-белый • Chêne blanc/Rouge-blanc

Drewno/Metal/Szkło • Wood/Metal/Glass • Holz/Metall/Glas • Древесина/Металл/Стекло • Bois/Métal/Verre

IP20 • CE | G0762

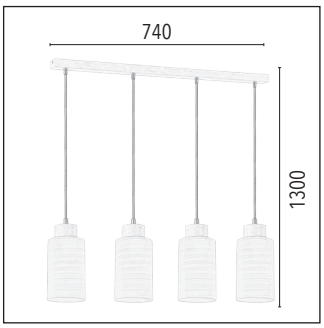

BOSCO

E27

ENERGY LABEL
енергия · ενέργεια
A++ A+ A B C D E

WOOD

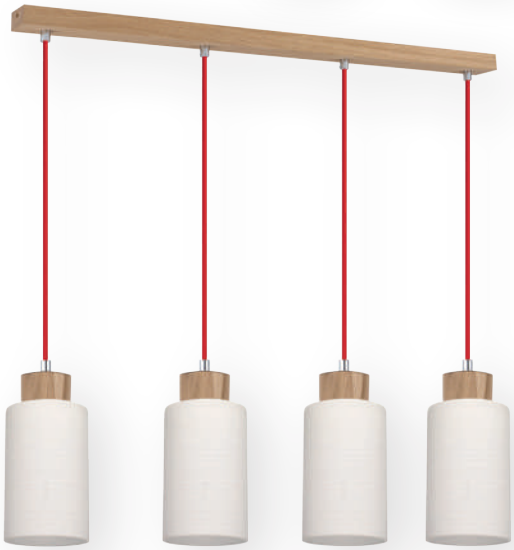

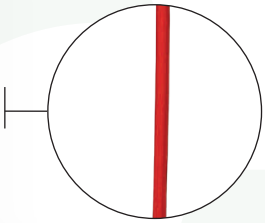

FSC™

BOSCO

5901602340943	1	1716174
↕ 1300 ø 100 mm		
1xE27 60W		
5901602343487	2	1716574
↕ 1300 ø 300mm		
3xE27 60W		
Dąb olejowany/Czerwony • Oiled oak/ Red • Eiche geölt/Rot • Дуб масляный/ Красный • Chêne huilé/Rouge		
Drewno/Metal/Szkło • Wood/Metal/ Glass • Holz/Metall/Glas • Древесина/ Металл/Стекло • Bois/Métal/Verre		
IP20 • CE		G0762

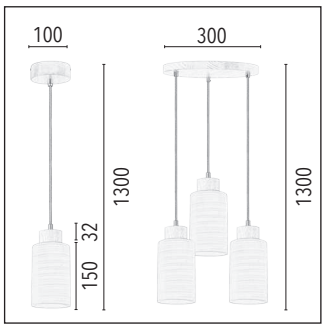

BOSCO

5901602341162	3	1716374
↔ 520 ↗ 95 ↕ 1300 mm		
3xE27 60W		
5901602343753	4	1716474
↔ 740 ↗ 95 ↕ 1300 mm		
4xE27 60W		
Dąb olejowany/Czerwony • Oiled oak/ Red • Eiche geölt/Rot • Дуб масляный/ Красный • Chêne huilé/Rouge		
Drewno/Metal/Szkło • Wood/Metal/ Glass • Holz/Metall/Glas • Древесина/ Металл/Стекло • Bois/Métal/Verre		
IP20 • CE		G0762

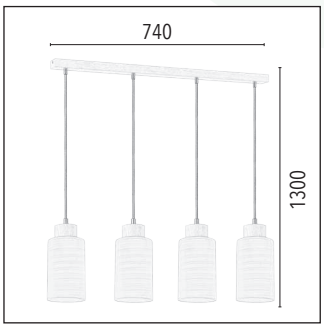

BOSCO

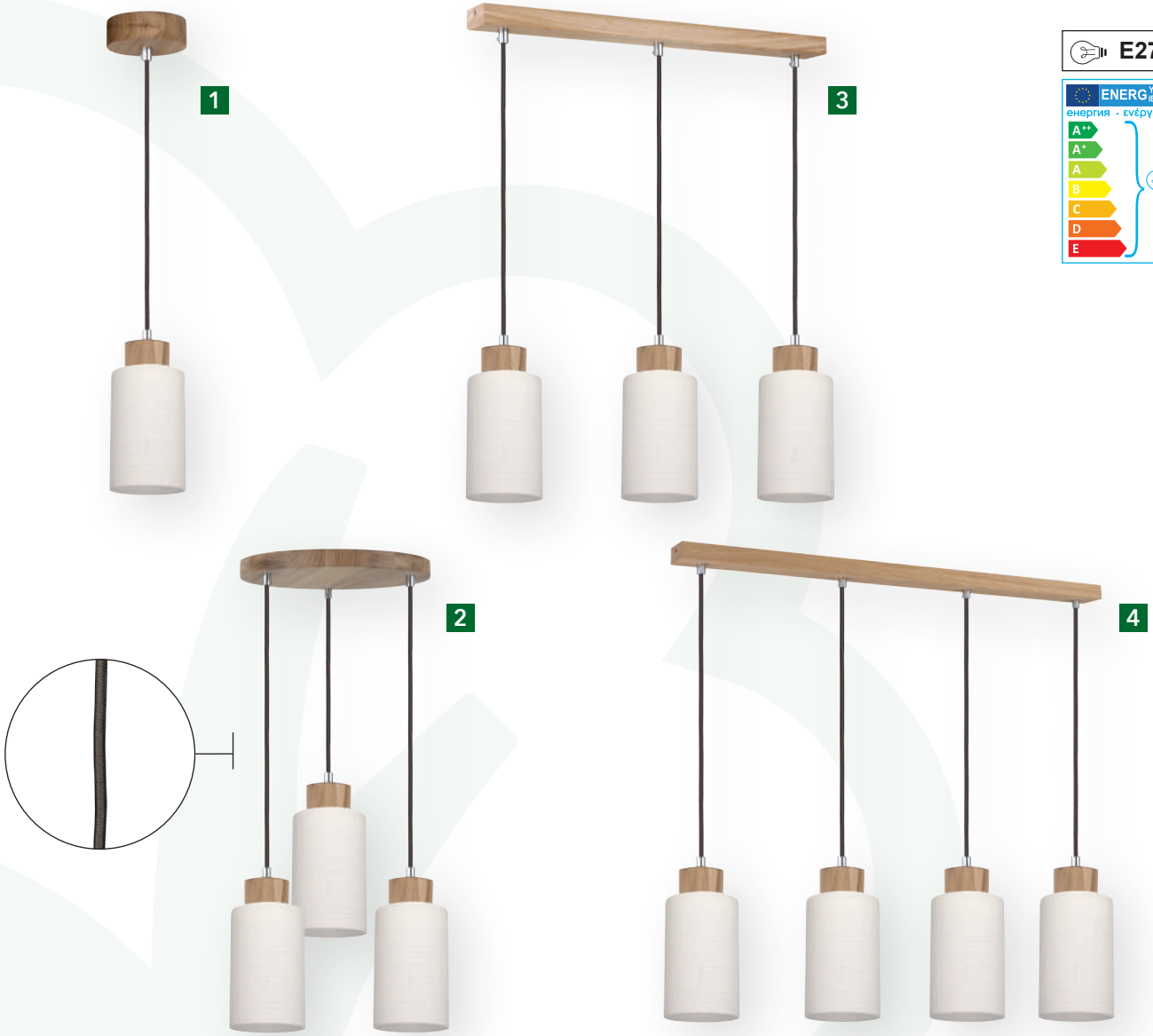

E27

WOOD

FSC

BOSCO

5901602340936	1	1711174
↕ 1300 ø 100 mm		
1xE27 60W		
5901602342831	2	1711574
↕ 1300 ø 300mm		
3xE27 60W		

Dąb olejowany/Antracyt • Oiled oak/ Anthracite • Eiche geölt/Anthrazit • Дуб масляный/Антрацит • Chêne huilé/ Anthracite

Drewno/Metal/Szkło • Wood/Metal/ Glass • Holz/Metall/Glas • Древесина/ Металл/Стекло • Bois/Métal/Verre

IP20 • CE | G0762

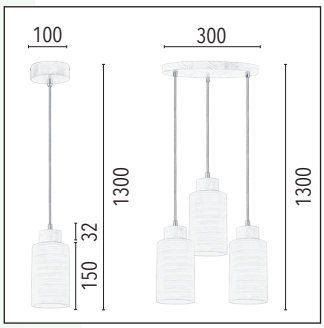

BOSCO

5901602341155	3	1711374
↔ 520 ↗ 95 ↕ 1300 mm		
3xE27 60W		
5901602342800	4	1711474
↔ 740 ↗ 95 ↕ 1300 mm		
4xE27 60W		

Dąb olejowany/Antracyt • Oiled oak/ Anthracite • Eiche geölt/Anthrazit • Дуб масляный/Антрацит • Chêne huilé/ Anthracite

Drewno/Metal/Szkło • Wood/Metal/ Glass • Holz/Metall/Glas • Древесина/ Металл/Стекло • Bois/Métal/Verre

IP20 • CE | G0762

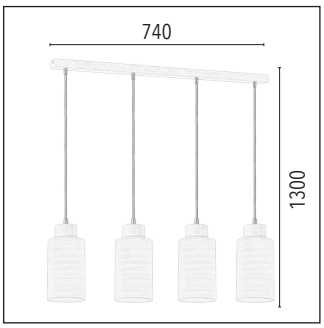

BOSCO

E27

WOOD

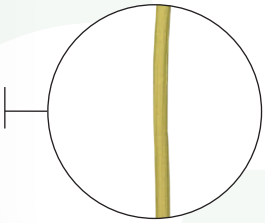

FSC™

BOSCO

5901602341049	1	1712174
↕ 1300 ø 100 mm		
1xE27 60W		
5901602343494	2	1712574
↕ 1300 ø 300mm		
3xE27 60W		
Dąb olejowany/Oliwkowy • Oiled oak/ Olive • Eiche geölt/Olivgrün • Дуб масляный/Оливковый • Chêne huilé/ Olive		
Drewno/Metal/Szkło • Wood/Metal/ Glass • Holz/Metall/Glas • Древесина/ Металл/Стекло • Bois/Métal/Verre		
IP20 • CE		G0762

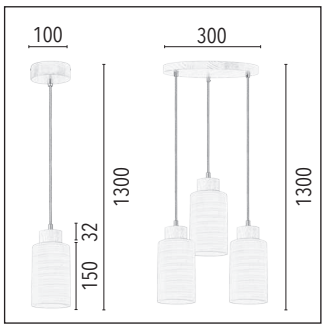

BOSCO

5901602341148	3	1712374
↔ 520 ↗ 95 ↕ 1300 mm		
3xE27 60W		
5901602343760	4	1712474
↔ 740 ↗ 95 ↕ 1300 mm		
4xE27 60W		
Dąb olejowany/Oliwkowy • Oiled oak/ Olive • Eiche geölt/Olivgrün • Дуб масляный/Оливковый • Chêne huilé/ Olive		
Drewno/Metal/Szkło • Wood/Metal/ Glass • Holz/Metall/Glas • Древесина/ Металл/Стекло • Bois/Métal/Verre		
IP20 • CE		G0762

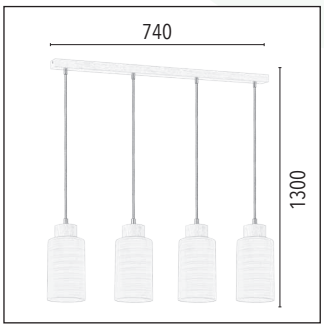

BOSCO

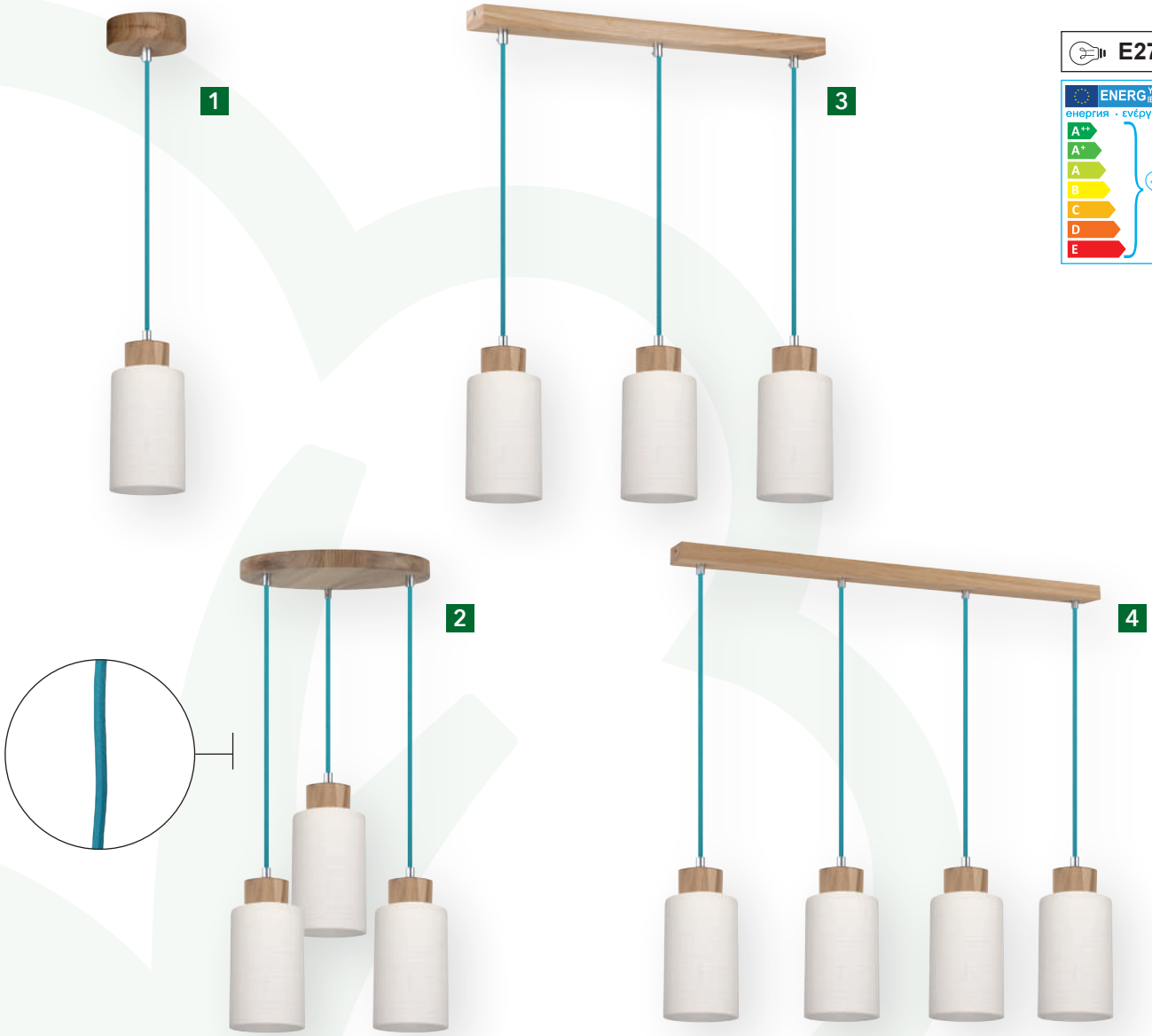

E27

WOOD

FSC

BOSCO

5901602341032	1	1713174
↕ 1300 ø 100 mm		
1xE27 60W		
5901602343500	2	1713574
↕ 1300 ø 300mm		
3xE27 60W		

Dąb olejowany/Petrol • Oiled oak/Petrol • Eiche geölt/Petrol • Дуб масляный/Бензин • Chêne huilé/Petrol

Drewno/Metal/Szkło • Wood/Metal/Glass • Holz/Metall/Glas • Древесина/Металл/Стекло • Bois/Métal/Verre

IP20 • CE | G0762

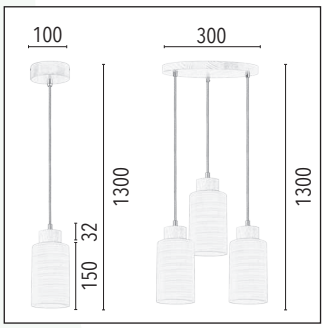

BOSCO

5901602341131	3	1713374
↔ 520 ↗ 95 ↕ 1300 mm		
3xE27 60W		
5901602343777	4	1713474
↔ 740 ↗ 95 ↕ 1300 mm		
4xE27 60W		

Dąb olejowany/Petrol • Oiled oak/Petrol • Eiche geölt/Petrol • Дуб масляный/Бензин • Chêne huilé/Petrol

Drewno/Metal/Szkło • Wood/Metal/Glass • Holz/Metall/Glas • Древесина/Металл/Стекло • Bois/Métal/Verre

IP20 • CE | G0762

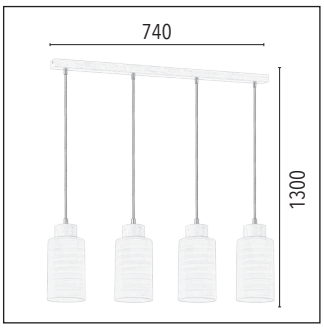

BOSCO

E27

ENERGY LABEL
енергия · ενέργεια
A++ A+ A B C D E

WOOD

3

1

4

2

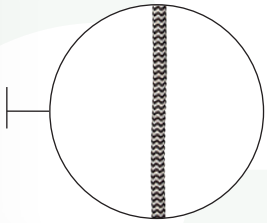

FSC™

BOSCO

5901602341025	1	1714174
↕ 1300 ø 100 mm		
1xE27 60W		
5901602343517	2	1714574
↕ 1300 ø 300mm		
3xE27 60W		

Dąb olejowany/Czarno-biały • Oiled oak/Black-white • Eiche geölt/Schwarz-weiß • Дуб масляный/Черно-белый • Chêne huilé/Noir-blanc

Drewno/Metal/Szkło • Wood/Metal/Glass • Holz/Metall/Glas • Древесина/Металл/Стекло • Bois/Métal/Verre

IP20 • CE | G0762

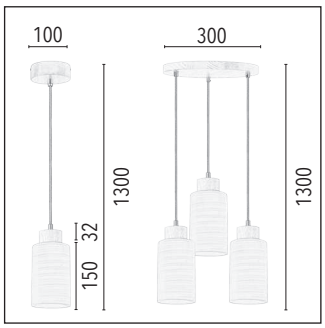

BOSCO

5901602341124	3	1714374
↔ 520 ↗ 95 ↕ 1300 mm		
3xE27 60W		
5901602343784	4	1714474
↔ 740 ↗ 95 ↕ 1300 mm		
4xE27 60W		

Dąb olejowany/Czarno-biały • Oiled oak/Black-white • Eiche geölt/Schwarz-weiß • Дуб масляный/Черно-белый • Chêne huilé/Noir-blanc

Drewno/Metal/Szkło • Wood/Metal/Glass • Holz/Metall/Glas • Древесина/Металл/Стекло • Bois/Métal/Verre

IP20 • CE | G0762

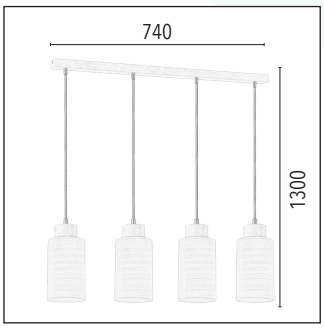

BOSCO

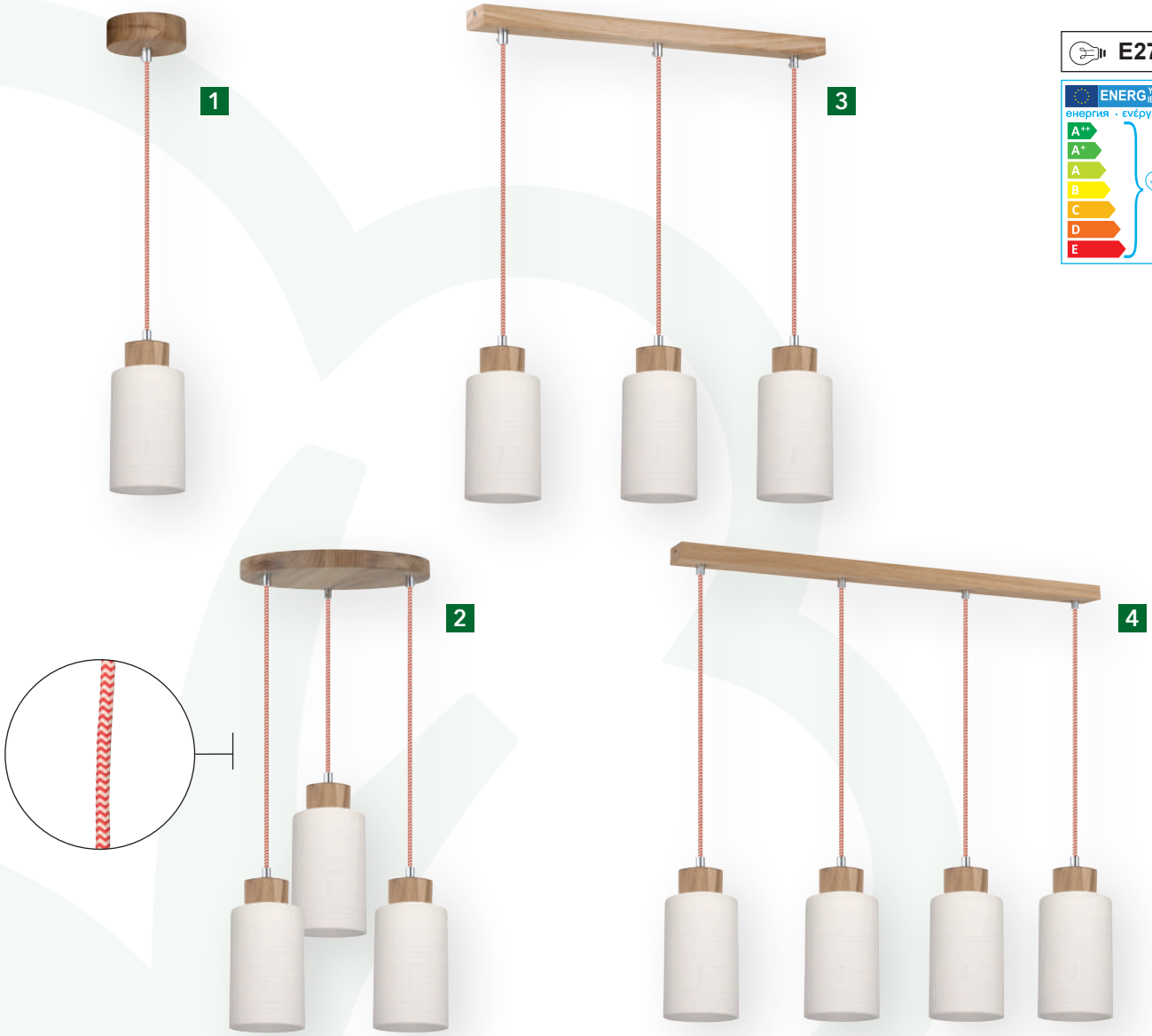

E27

WOOD

FSC

BOSCO

5901602341018	1	1715174
↕ 1300 ø 100 mm		
1xE27 60W		
5901602343524	2	1715574
↕ 1300 ø 300mm		
3xE27 60W		

Dąb olejowany/Czerwono-biały • Oiled oak/Red-white • Eiche geölt/Rot-weiß • Дуб масляный/Красно-белый • Chêne huilé/Rouge-blanc

Drewno/Metal/Szkło • Wood/Metal/Glass • Holz/Metall/Glas • Древесина/Металл/Стекло • Bois/Métal/Verre

IP20 • CE | G0762

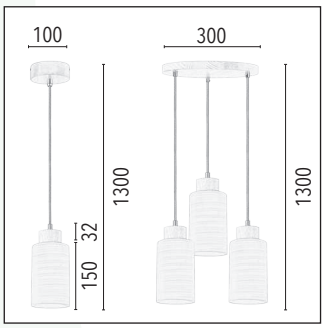

BOSCO

5901602341117	3	1715374
↔ 520 ↗ 95 ↕ 1300 mm		
3xE27 60W		
5901602343791	4	1715474
↔ 740 ↗ 95 ↕ 1300 mm		
4xE27 60W		

Dąb olejowany/Czerwono-biały • Oiled oak/Red-white • Eiche geölt/Rot-weiß • Дуб масляный/Красно-белый • Chêne huilé/Rouge-blanc

Drewno/Metal/Szkło • Wood/Metal/Glass • Holz/Metall/Glas • Древесина/Металл/Стекло • Bois/Métal/Verre

IP20 • CE | G0762

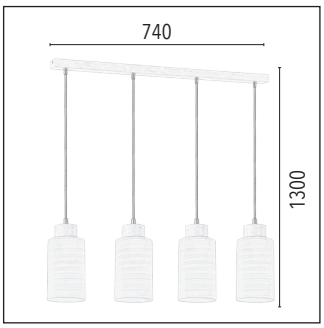

BOSCO

E27

WOOD

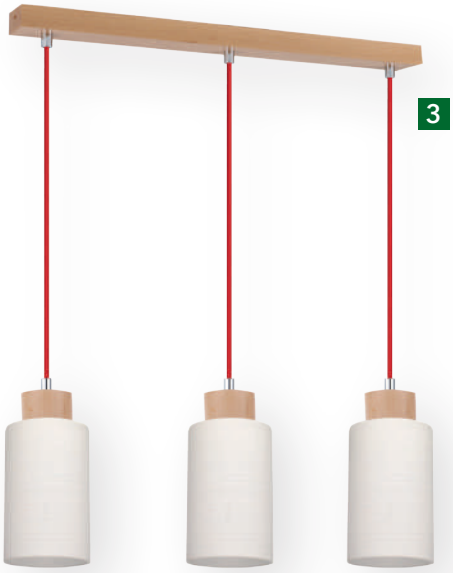

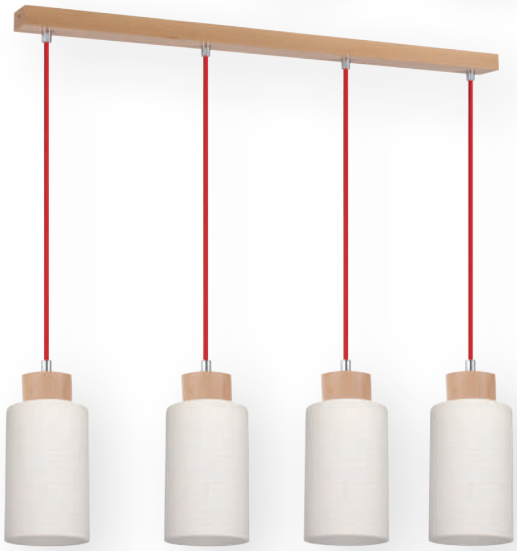

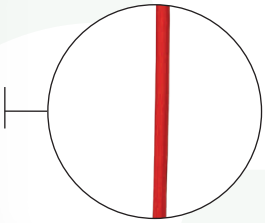

FSC™

BOSCO

5901602337714	1	1716131
↕ 1300 ø 100 mm		
1xE27 60W		
5901602343371	2	1716531
↕ 1300 ø 300mm		
3xE27 60W		
Buk/Czerwony • Beech/Red • Buche/Rot • Бук/Красный • Hêtre/Rouge		
Drewno/Metal/Szkło • Wood/Metal/Glass • Holz/Metall/Glas • Древесина/Металл/Стекло • Bois/Métal/Verre		
IP20 • CE		G0762

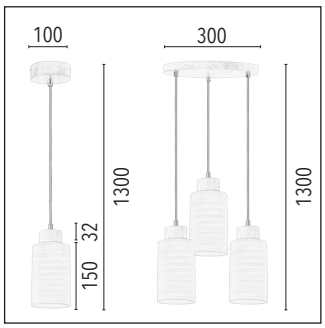

BOSCO

5901602337899	3	1716331
↔ 520 ↗ 95 ↕ 1300 mm		
3xE27 60W		
5901602343647	4	1716431
↔ 740 ↗ 95 ↕ 1300 mm		
4xE27 60W		
Buk/Czerwony • Beech/Red • Buche/Rot • Бук/Красный • Hêtre/Rouge		
Drewno/Metal/Szkło • Wood/Metal/Glass • Holz/Metall/Glas • Древесина/Металл/Стекло • Bois/Métal/Verre		
IP20 • CE		G0762

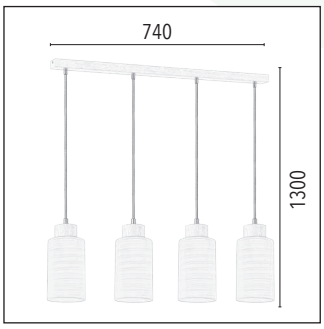

BOSCO

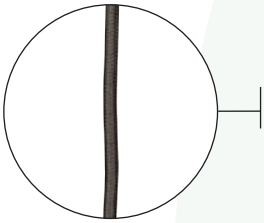

E27

WOOD

FSC

BOSCO

5901602337721	1	1711131
↕ 1300 ø 100 mm		
1xE27 60W		
5901602343388	2	1711531
↕ 1300 ø 300mm		
3xE27 60W		

Buk/Antracyt • Beech/Anthracite • Buche/Anthrazit • Бук/Антрацит • Hêtre/Anthracite

Drewno/Metal/Szkło • Wood/Metal/Glass • Holz/Metall/Glas • Древесина/Металл/Стекло • Bois/Métal/Verre

IP20 • CE | G0762

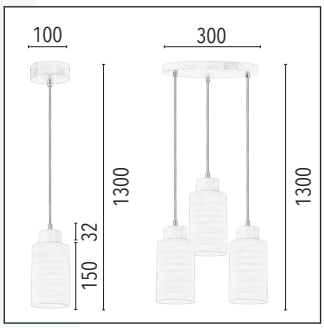

BOSCO

5901602337905	3	1711331
↔ 520 ↗ 95 ↕ 1300 mm		
3xE27 60W		
5901602343654	4	1711431
↔ 740 ↗ 95 ↕ 1300 mm		
4xE27 60W		

Buk/Antracyt • Beech/Anthracite • Buche/Anthrazit • Бук/Антрацит • Hêtre/Anthracite

Drewno/Metal/Szkło • Wood/Metal/Glass • Holz/Metall/Glas • Древесина/Металл/Стекло • Bois/Métal/Verre

IP20 • CE | G0762

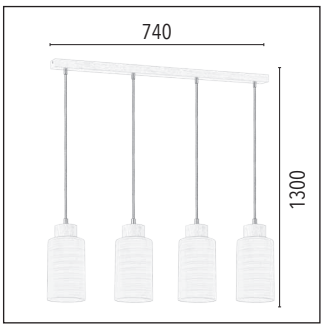

BOSCO

E27

WOOD

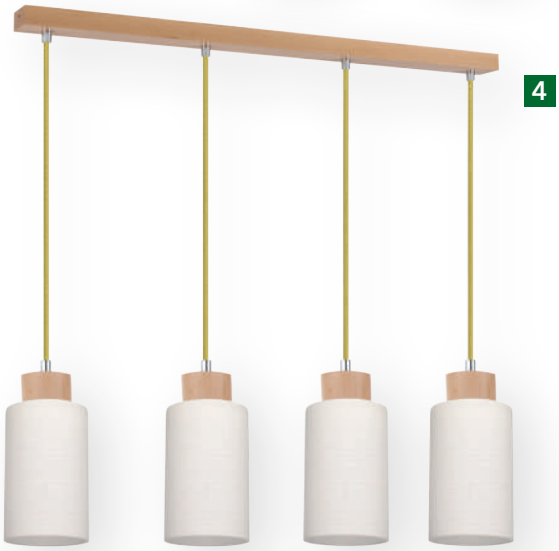

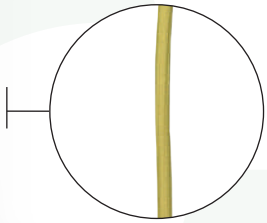

FSC™

BOSCO

5901602337738	1	1712131
↕ 1300 ø 100 mm		
1xE27 60W		
5901602343395	2	1712531
↕ 1300 ø 300mm		
3xE27 60W		
Buk/Oliwkowy • Beech/Olive • Buche/Olivgrün • Бук/Оливковый • Hêtre/Olive		
Drewno/Metal/Szkło • Wood/Metal/Glass • Holz/Metall/Glas • Древесина/Металл/Стекло • Bois/Métal/Verre		
IP20 • CE		G0762

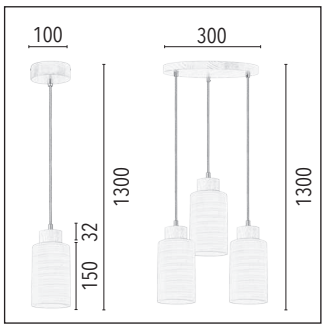

BOSCO

5901602337912	3	1712331
↔ 520 ↗ 95 ↕ 1300 mm		
3xE27 60W		
5901602343661	4	1712431
↔ 740 ↗ 95 ↕ 1300 mm		
4xE27 60W		
Buk/Oliwkowy • Beech/Olive • Buche/Olivgrün • Бук/Оливковый • Hêtre/Olive		
Drewno/Metal/Szkło • Wood/Metal/Glass • Holz/Metall/Glas • Древесина/Металл/Стекло • Bois/Métal/Verre		
IP20 • CE		G0762

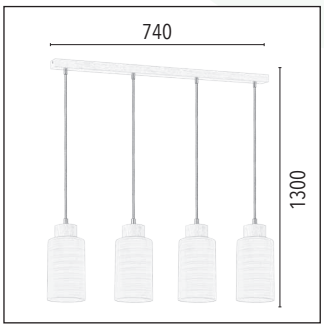

BOSCO

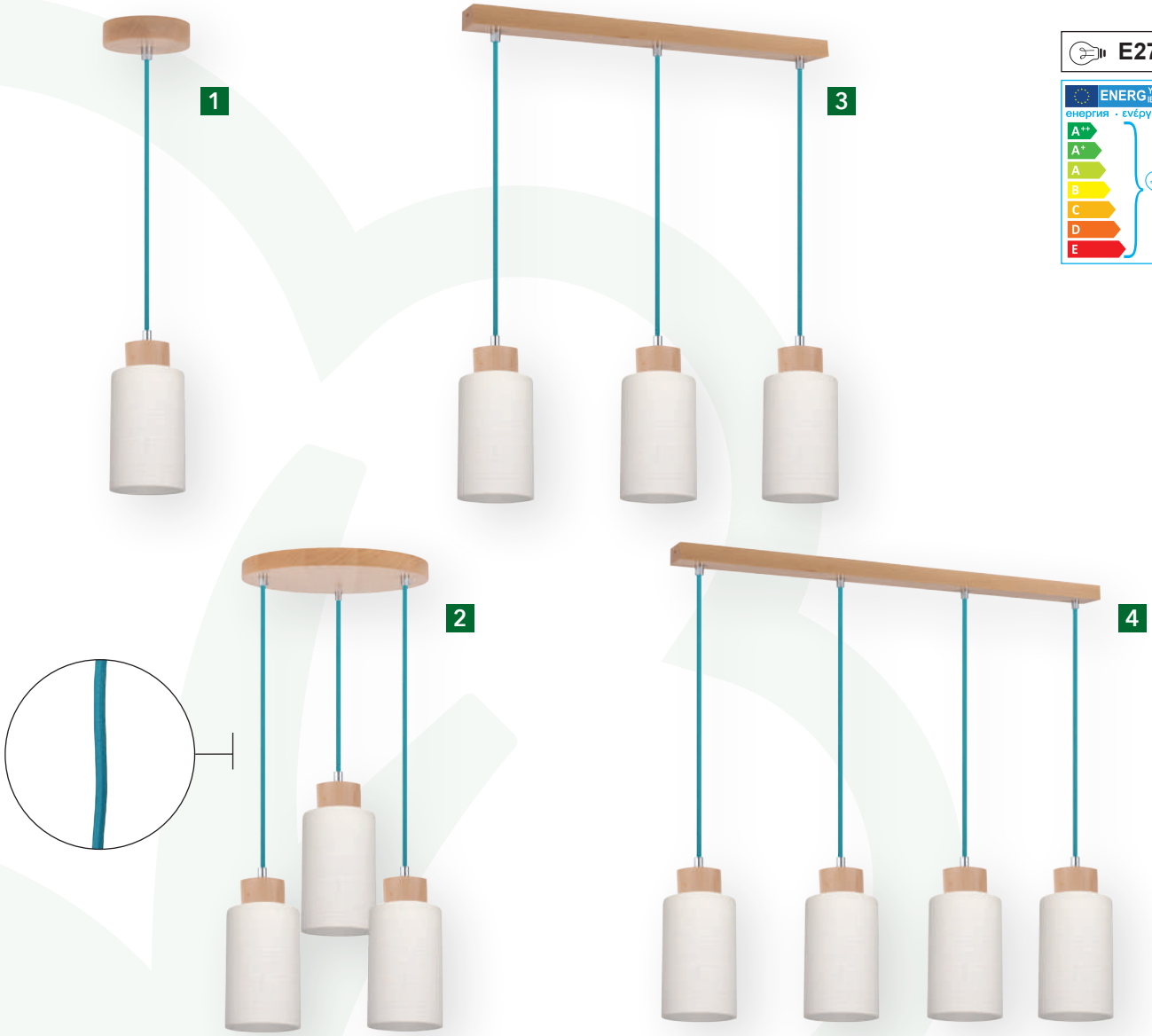

E27

ENERGY EFFICIENCY
енергия · ενέργεια
A++ A+ A B C D E

WOOD

FSC

BOSCO

5901602337745	1	1713131
↕ 1300 ø 100 mm		
1xE27 60W		
5901602343401	2	1713531
↕ 1300 ø 300mm		
3xE27 60W		
Buk/Petrol • Beech/Petrol • Buche/Petrol • Бук/Бензин • Hêtre/Petrol		
Drewno/Metal/Szkło • Wood/Metal/Glass • Holz/Metall/Glas • Древесина/Металл/Стекло • Bois/Métal/Verre		
IP20 • CE		G0762

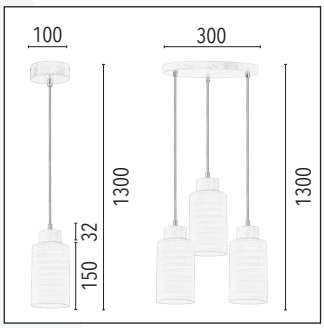

BOSCO

5901602337929	3	1713331
↔ 520 ↗ 95 ↕ 1300 mm		
3xE27 60W		
5901602343678	4	1713431
↔ 740 ↗ 95 ↕ 1300 mm		
4xE27 60W		
Buk/Petrol • Beech/Petrol • Buche/Petrol • Бук/Бензин • Hêtre/Petrol		
Drewno/Metal/Szkło • Wood/Metal/Glass • Holz/Metall/Glas • Древесина/Металл/Стекло • Bois/Métal/Verre		
IP20 • CE		G0762

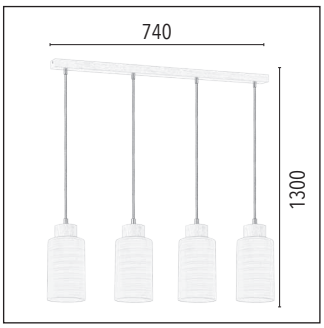

BOSCO

E27

WOOD

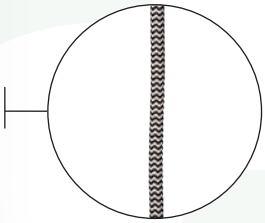

FSC™

BOSCO

5901602337752	1	1714131
↕ 1300 ø 100 mm		
1xE27 60W		
5901602343418	2	1714531
↕ 1300 ø 300mm		
3xE27 60W		

Buk/Czarno-biały • Beech/Black-white • Buche/Schwarz-weiß • Бук/Черно-белый • Hêtre/Noir-blanc

Drewno/Metal/Szkło • Wood/Metal/Glass • Holz/Metall/Glas • Древесина/Металл/Стекло • Bois/Métal/Verre

IP20 • CE | G0762

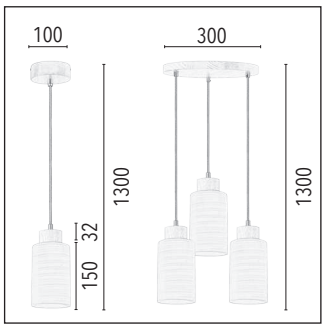

BOSCO

5901602337936	3	1714331
↔ 520 ↗ 95 ↕ 1300 mm		
3xE27 60W		
5901602343685	4	1714431
↔ 740 ↗ 95 ↕ 1300 mm		
4xE27 60W		

Buk/Czarno-biały • Beech/Black-white • Buche/Schwarz-weiß • Бук/Черно-белый • Hêtre/Noir-blanc

Drewno/Metal/Szkło • Wood/Metal/Glass • Holz/Metall/Glas • Древесина/Металл/Стекло • Bois/Métal/Verre

IP20 • CE | G0762

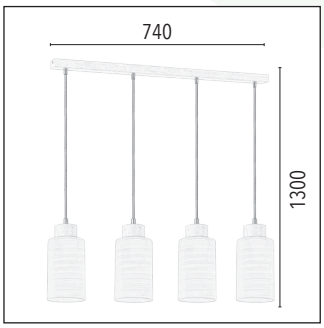

BOSCO

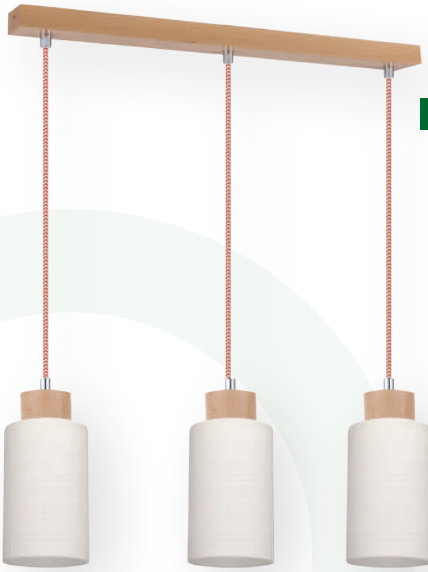

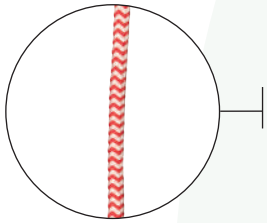

E27

WOOD

FSC

BOSCO

5901602337769	1	1715131
↕ 1300 ø 100 mm		
1xE27 60W		
5901602343425	2	1715531
↕ 1300 ø 300mm		
3xE27 60W		

Buk/Czerwono-biały • Beech/Red-white • Buche/Rot-weiß • Бук/Красно-белый • Hêtre/Rouge-blanc

Drewno/Metal/Szkło • Wood/Metal/Glass • Holz/Metall/Glas • Древесина/Металл/Стекло • Bois/Métal/Verre

IP20 • CE | G0762

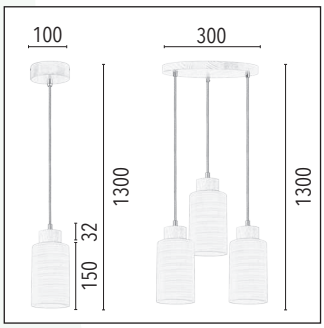

BOSCO

5901602337943	3	1715331
↔ 520 ↗ 95 ↕ 1300 mm		
3xE27 60W		
5901602343692	4	1715431
↔ 740 ↗ 95 ↕ 1300 mm		
4xE27 60W		

Buk/Czerwono-biały • Beech/Red-white • Buche/Rot-weiß • Бук/Красно-белый • Hêtre/Rouge-blanc

Drewno/Metal/Szkło • Wood/Metal/Glass • Holz/Metall/Glas • Древесина/Металл/Стекло • Bois/Métal/Verre

IP20 • CE | G0762

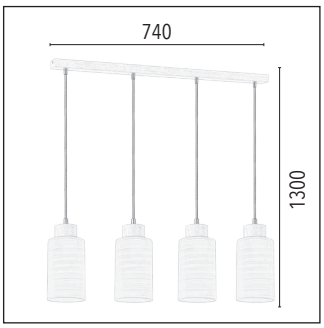

BOSCO

E27

WOOD

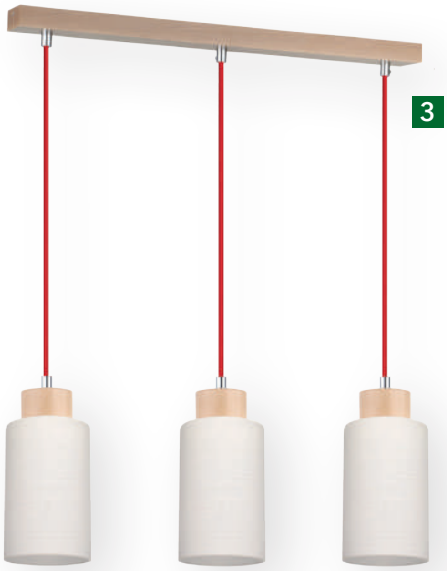

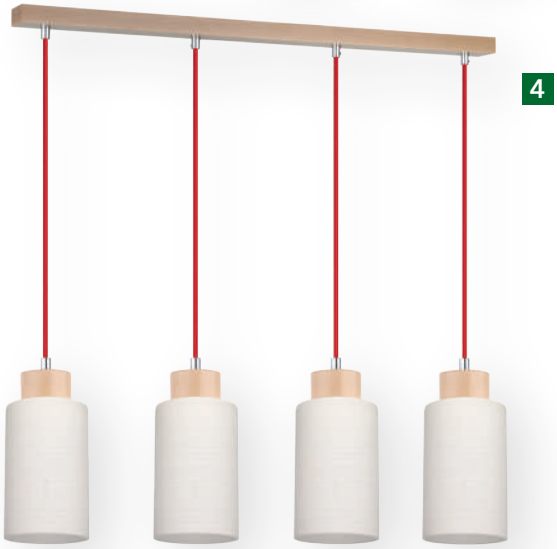

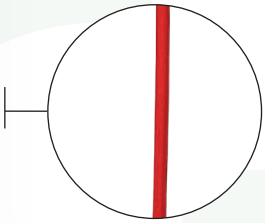

FSC™

BOSCO

5901602341001	1	1716160
↕ 1300 ø 100 mm		
1xE27 60W		
5901602342855	2	1716560
↕ 1300 ø 300mm		
3xE27 60W		
Brzoza/Czerwony • Birch/Red • Birke/Rot • Береза/Красный • Bouleau/Rouge		
Drewno/Metal/Szkło • Wood/Metal/Glass • Holz/Metall/Glas • Древесина/Металл/Стекло • Bois/Métal/Verre		
IP20 • CE		G0762

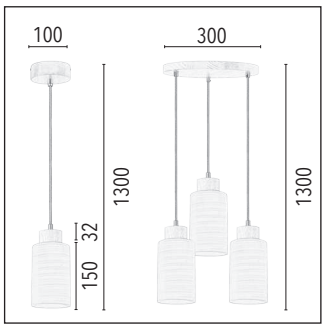

BOSCO

5901602341100	3	1716360
↔ 520 ↗ 95 ↕ 1300 mm		
3xE27 60W		
5901602342824	4	1716460
↔ 740 ↗ 95 ↕ 1300 mm		
4xE27 60W		
Brzoza/Czerwony • Birch/Red • Birke/Rot • Береза/Красный • Bouleau/Rouge		
Drewno/Metal/Szkło • Wood/Metal/Glass • Holz/Metall/Glas • Древесина/Металл/Стекло • Bois/Métal/Verre		
IP20 • CE		G0762

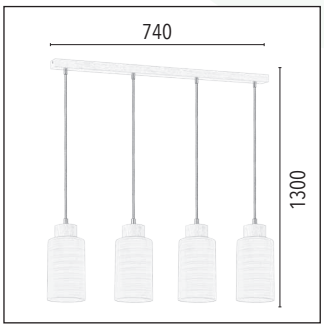

BOSCO

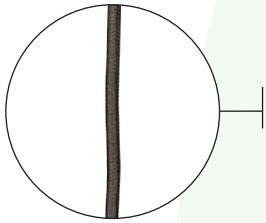

E27

WOOD

FSC

BOSCO

5901602340998	1	1711160
↕ 1300 ø 100 mm		
1xE27 60W		
5901602343432	2	1711560
↕ 1300 ø 300mm		
3xE27 60W		
Brzoza/Antracyt • Birch/Anthracite • Birke/Anthrazit • Береза/Антрацит • Bouleau/Anthracite		
Drewno/Metal/Szkło • Wood/Metal/Glass • Holz/Metall/Glas • Древесина/Металл/Стекло • Bois/Métal/Verre		
IP20 • CE		G0762

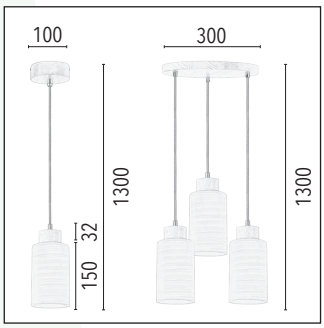

BOSCO

5901602341094	3	1711360
↔ 520 ↗ 95 ↕ 1300 mm		
3xE27 60W		
5901602343708	4	1711460
↔ 740 ↗ 95 ↕ 1300 mm		
4xE27 60W		
Brzoza/Antracyt • Birch/Anthracite • Birke/Anthrazit • Береза/Антрацит • Bouleau/Anthracite		
Drewno/Metal/Szkło • Wood/Metal/Glass • Holz/Metall/Glas • Древесина/Металл/Стекло • Bois/Métal/Verre		
IP20 • CE		G0762

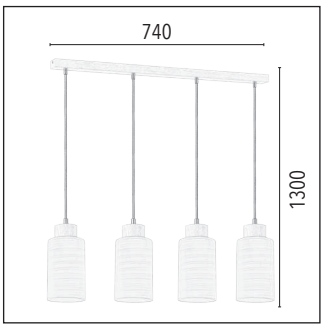

BOSCO

E27

WOOD

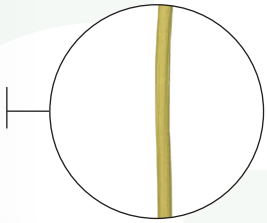

FSC™

BOSCO

5901602340981	1	1712160
↕ 1300 ø 100 mm		
1xE27 60W		
5901602343449	2	1712560
↕ 1300 ø 300mm		
3xE27 60W		
Brzoza/Oliwkowy • Birch/Olive • Birke/Olivgrün • Береза/Оливковый • Bouleau/Olive		
Drewno/Metal/Szkło • Wood/Metal/Glass • Holz/Metall/Glas • Древесина/Металл/Стекло • Bois/Métal/Verre		
IP20 • CE		G0762

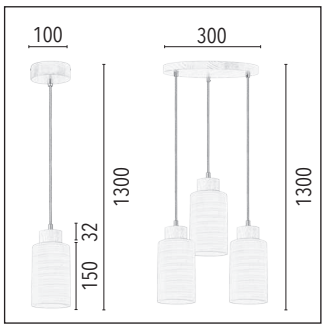

BOSCO

5901602341087	3	1712360
↔ 520 ↗ 95 ↕ 1300 mm		
3xE27 60W		
5901602343715	4	1712460
↔ 740 ↗ 95 ↕ 1300 mm		
4xE27 60W		
Brzoza/Oliwkowy • Birch/Olive • Birke/Olivgrün • Береза/Оливковый • Bouleau/Olive		
Drewno/Metal/Szkło • Wood/Metal/Glass • Holz/Metall/Glas • Древесина/Металл/Стекло • Bois/Métal/Verre		
IP20 • CE		G0762

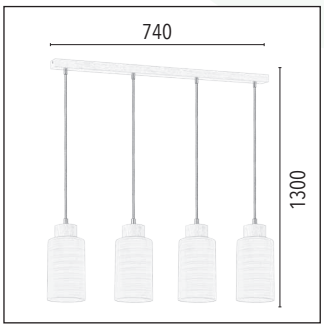

BOSCO

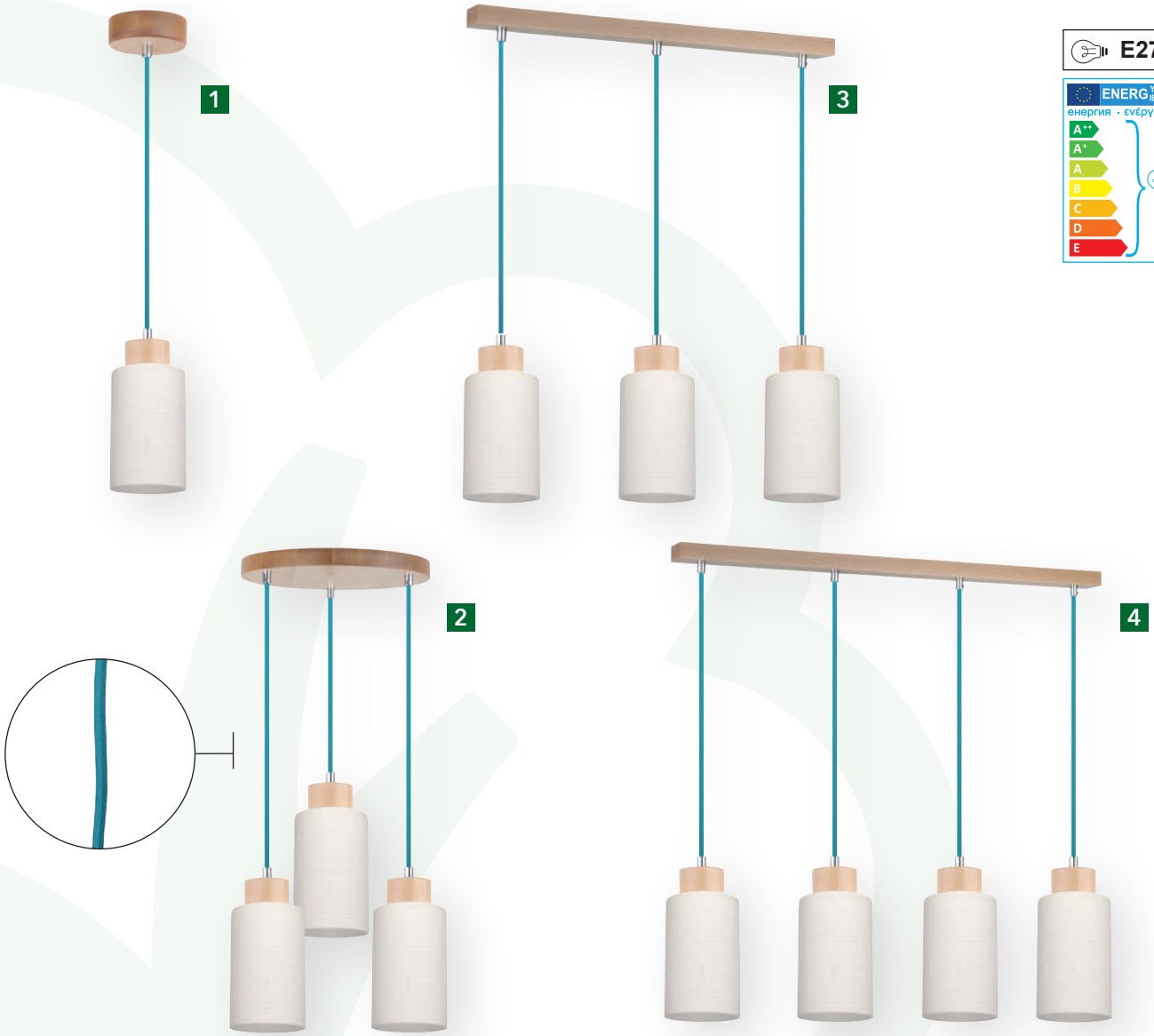

E27

WOOD

FSC

BOSCO

5901602340974	1	1713160
↕ 1300 ø 100 mm		
1xE27 60W		
5901602343456	2	1713560
↕ 1300 ø 300mm		
3xE27 60W		
Brzoza/Petrol • Birch/Petrol • Birke/Petrol • Береза/Бензин • Bouleau/Petrol		
Drewno/Metal/Szkło • Wood/Metal/Glass • Holz/Metall/Glas • Древесина/Металл/Стекло • Bois/Métal/Verre		
IP20 • CE		G0762

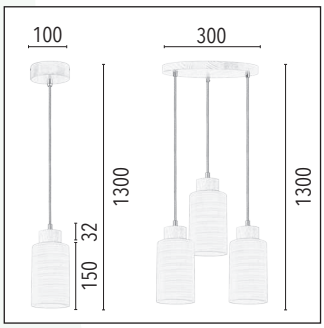

BOSCO

5901602341070	3	1713360
↔ 520 ↗ 95 ↕ 1300 mm		
3xE27 60W		
5901602343722	4	1713460
↔ 740 ↗ 95 ↕ 1300 mm		
4xE27 60W		
Brzoza/Petrol • Birch/Petrol • Birke/Petrol • Береза/Бензин • Bouleau/Petrol		
Drewno/Metal/Szkło • Wood/Metal/Glass • Holz/Metall/Glas • Древесина/Металл/Стекло • Bois/Métal/Verre		
IP20 • CE		G0762

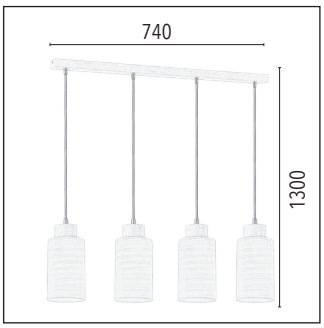

BOSCO

E27

WOOD

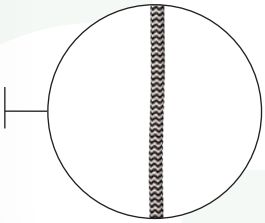

FSC™

BOSCO

5901602340967	1	1714160
↕ 1300 ø 100 mm		
1xE27 60W		
5901602343463	2	1714560
↕ 1300 ø 300mm		
3xE27 60W		
Brzoza/Czarno-biały • Birch/Black-white • Birke/Schwarz-weiß • Береза/Черно-белый • Bouleau/Noir-blanc		
Drewno/Metal/Szkło • Wood/Metal/Glass • Holz/Metall/Glas • Древесина/Металл/Стекло • Bois/Métal/Verre		
IP20 • CE		G0762

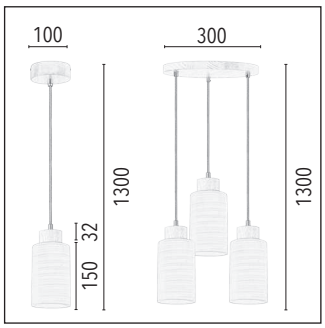

BOSCO

5901602341063	3	1714360
↔ 520 ↗ 95 ↕ 1300 mm		
3xE27 60W		
5901602343739	4	1714460
↔ 740 ↗ 95 ↕ 1300 mm		
4xE27 60W		
Brzoza/Czarno-biały • Birch/Black-white • Birke/Schwarz-weiß • Береза/Черно-белый • Bouleau/Noir-blanc		
Drewno/Metal/Szkło • Wood/Metal/Glass • Holz/Metall/Glas • Древесина/Металл/Стекло • Bois/Métal/Verre		
IP20 • CE		G0762

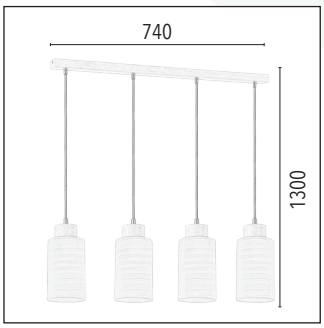

BOSCO

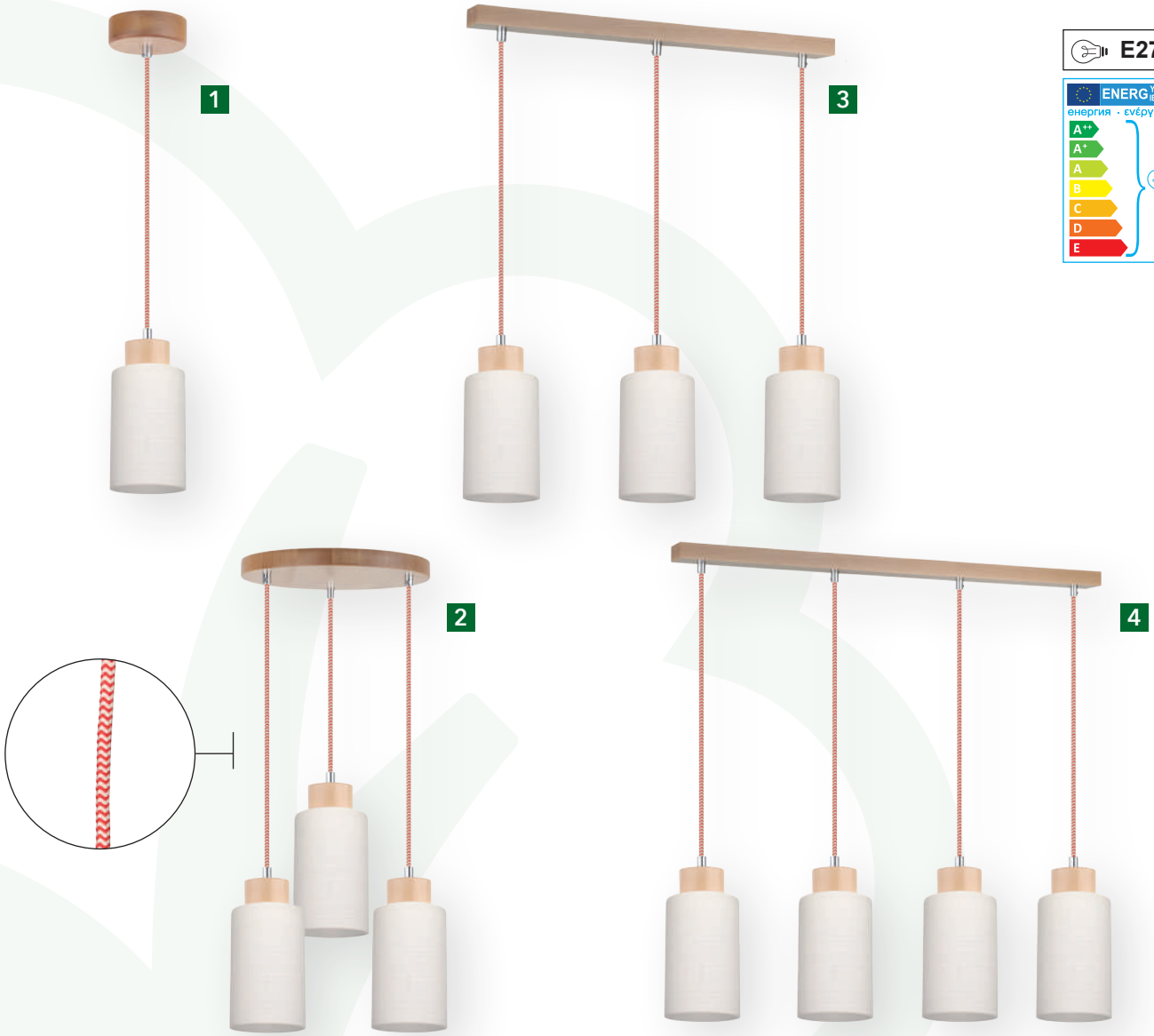

E27

WOOD

FSC

BOSCO

5901602340950	1	1715160
↕ 1300 ø 100 mm		
1xE27 60W		
5901602343470	2	1715560
↕ 1300 ø 300mm		
3xE27 60W		

Brzoza/Czerwono-biały • Birch/Red-white • Birke/Rot-weiß • Береза/Красно-белый • Bouleau/Rouge-blanc

Drewno/Metal/Szkło • Wood/Metal/Glass • Holz/Metall/Glas • Древесина/Металл/Стекло • Bois/Métal/Verre

IP20 • CE | G0762

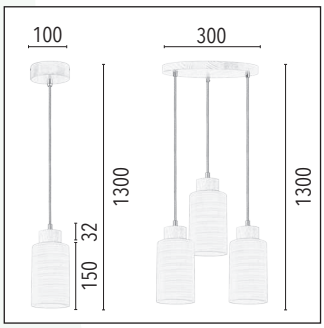

BOSCO

5901602341056	3	1715360
↔ 520 ↗ 95 ↕ 1300 mm		
3xE27 60W		
5901602343746	4	1715460
↔ 740 ↗ 95 ↕ 1300 mm		
4xE27 60W		

Brzoza/Czerwono-biały • Birch/Red-white • Birke/Rot-weiß • Береза/Красно-белый • Bouleau/Rouge-blanc

Drewno/Metal/Szkło • Wood/Metal/Glass • Holz/Metall/Glas • Древесина/Металл/Стекло • Bois/Métal/Verre

IP20 • CE | G0762

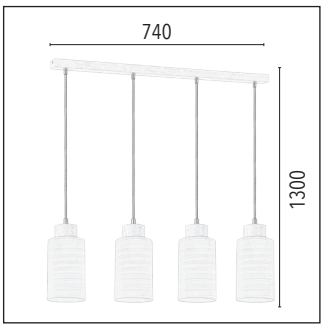

TABLE & FLOOR LAMPS

Lampy stołowe i podłogowe • Tisch- & Stehleuchten
Настольные светильники и торшеры • Lampes de tables et plancher

TRIPOD 82
RUNE 93
KONAN..... 98
TILDA..... 105
FINJA 109
TRONGO 114

TRIPOD

WOOD

1 A0855

4 A0858

3 A0856

5 A0859

3 A0857

E27

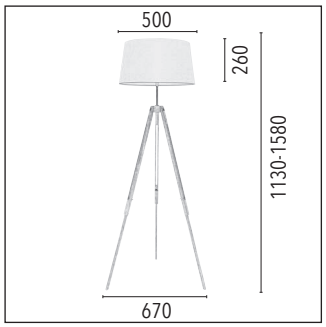

TRIPOD

↕ 1130-1580 ø 500 mm		
1xE27 60W		
Drewno/Metal/Tkanina • Wood/Metal/Fabric • Holz/Metall/Stoff • Древесина/Металл/ Ткань • Bois/Métal/ Tissu		
IP20 • CE		
5901602336007	1	6021070
Dąb/Chrom/Biały • Oak/Chrome/White • Eiche/Chrom/Weiß • Дуб/Хром/Белый • Chêne/Chrome/Blanc		
5901602336014	2	6022070
Dąb/Chrom/Beżowy • Oak/Chrome/Beige • Eiche/Chrom/Beige • Дуб/Хром/Бежевый • Chêne/Chrome/Beige		
5901602336021	3	6023070
Dąb/Chrom/Szaro-brązowy • Oak/Chrome/Grey-brown • Eiche/Chrom/Graubraun • Дуб/Хром/Серо-коричневый • Chêne/Chrome/Gris-brun		
5901602336038	4	6024070
Dąb/Chrom/Antracyt • Oak/Chrome/Anthracite • Eiche/Chrom/Anthrazit • Дуб/Хром/Антрацит • Chêne/Chrome/Anthracite		
5901602336045	5	6025070
Dąb/Chrom/Czarny • Oak/Chrome/Black • Eiche/Chrom/Schwarz • Дуб/Хром/Черный • Chêne/Chrome/Noir		

FSC

1 A0850

4 A0853

2 A0851

5 A0854

3 A0852

WOOD

E27

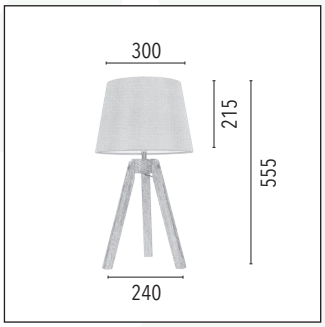

TRIPOD

↕ 555 ø 300 mm
1xE27 60W
Drewno/Metal/Tkanina • Wood/Metal/Fabric • Holz/Metall/Stoff • Древесина/Металл/ Ткань • Bois/Métal/ Tissu
IP20 • CE

5901602336250	1	6111070
Dąb/Chrom/Biały • Oak/Chrome/White • Eiche/Chrom/Weiß • Дуб/Хром/Белый • Chêne/Chrome/Blanc		
5901602336267	2	6112070
Dąb/Chrom/Beżowy • Oak/Chrome/Beige • Eiche/Chrom/Beige • Дуб/Хром/Бежевый • Chêne/Chrome/Beige		
5901602336274	3	6113070
Dąb/Chrom/Szaro-brązowy • Oak/Chrome/Grey-brown • Eiche/Chrom/Graubraun • Дуб/Хром/Серо-коричневый • Chêne/Chrome/Gris-brun		

5901602336281	4	6114070
Dąb/Chrom/Antracyt • Oak/Chrome/Anthracite • Eiche/Chrom/Anthrazit • Дуб/Хром/Антрацит • Chêne/Chrome/Anthracite		
5901602336298	5	6115070
Dąb/Chrom/Czarny • Oak/Chrome/Black • Eiche/Chrom/Schwarz • Дуб/Хром/Черный • Chêne/Chrome/Noir		

FSC

TRIPOD

WOOD

1 A0855

4 A0858

2 A0856

5 A0859

3 A0857

E27

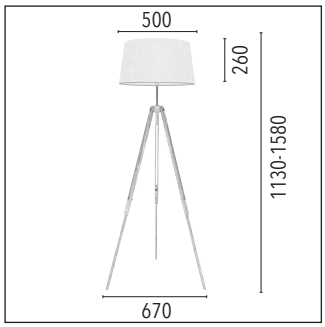

TRIPOD

↕ 1130-1580 ø 500 mm

1xE27 60W

Drewno/Metal/Tkanina • Wood/Metal/Fabric • Holz/Metall/Stoff • Древесина/Металл/ Ткань • Bois/Métal/ Tissu

IP20 • CE

5901602336052	1	**6021032**
Dąb bielony/Chrom/Biały • Oak white/Chrome/White • Eiche weiß/Chrom/Weiß • Дуб белый/Хром/Белый • Chêne blanc/Chrome/Blanc		
5901602336069	2	**6022032**
Dąb bielony/Chrom/Beżowy • Oak white/Chrome/Beige • Eiche weiß/Chrom/Beige • Дуб белый/Хром/Бежевый • Chêne blanc/Chrome/Beige		
5901602336076	3	**6023032**
Dąb bielony/Chrom/Szaro-brązowy • Oak white/Chrome/Grey-brown • Eiche weiß/Chrom/Graubraun • Дуб белый/Хром/Серо-коричневый • Chêne blanc/Chrome/Gris-brun		
5901602336083	4	**6024032**
Dąb bielony/Chrom/Antracyt • Oak white/Chrome/Anthracite • Eiche weiß/Chrom/Anthrazit • Дуб белый/Хром/Антрацит • Chêne blanc/Chrome/Anthracite		
5901602336090	5	**6025032**
Dąb bielony/Chrom/Czarny • Oak white/Chrome/Black • Eiche weiß/Chrom/Schwarz • Дуб белый/Хром/Черный • Chêne blanc/Chrome/Noir		

FSC

TRIPOD

1 A0850

4 A0853

2 A0851

5 A0854

3 A0852

WOOD

E27

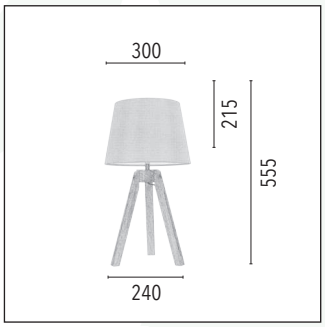

TRIPOD

↕ 555 ø 300 mm

1xE27 60W

Drewno/Metal/Tkanina • Wood/Metal/Fabric • Holz/Metall/Stoff • Древесина/Металл/ Ткань • Bois/Métal/ Tissu

IP20 • CE

5901602336304	1	6111032
Dąb bielony/Chrom/Biały • Oak white/Chrome/White • Eiche weiß/Chrom/Weiß • Дуб белый/Хром/Белый • Chêne blanc/Chrome/Blanc		
5901602336311	2	6112032
Dąb bielony/Chrom/Beżowy • Oak white/Chrome/Beige • Eiche weiß/Chrom/Beige • Дуб белый/Хром/Бежевый • Chêne blanc/Chrome/Beige		
5901602336328	3	6113032
Dąb bielony/Chrom/Szaro-brązowy • Oak white/Chrome/Grey-brown • Eiche weiß/Chrom/Graubraun • Дуб белый/Хром/Серо-коричневый • Chêne blanc/Chrome/Gris-brun		
5901602336335	4	6114032
Dąb bielony/Chrom/Antracyt • Oak white/Chrome/Anthracite • Eiche weiß/Chrom/Anthrazit • Дуб белый/Хром/Антрацит • Chêne blanc/Chrome/Anthracite		
5901602336342	5	6115032
Dąb bielony/Chrom/Czarny • Oak white/Chrome/Black • Eiche weiß/Chrom/Schwarz • Дуб белый/Хром/Черный • Chêne blanc/Chrome/Noir		

FSC™

TRIPOD

WOOD

1 A0855

4 A0858

2 A0856

5 A0859

3 A0857

E27

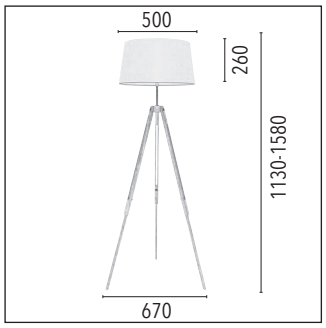

TRIPOD

↕ 1130-1580 ø 500 mm		
1xE27 60W		
Drewno/Metal/Tkanina • Wood/Metal/Fabric • Holz/Metall/Stoff • Древесина/Металл/ Ткань • Bois/Métal/ Tissu		
IP20 • CE		
5901602336106	1	6021031
Buk/Chrom/Biały • Beech/Chrome/White • Buche/Chrom/Weiß • Бук/Хром/Белый • Hêtre/Chrome/Blanc		
5901602336113	2	6022031
Buk/Chrom/Beżowy • Beech/Chrome/Beige • Buche/Chrom/Beige • Бук/Хром/Бежевый • Hêtre/Chrome/Beige		
5901602336120	3	6023031
Buk/Chrom/Szaro-brązowy • Beech/Chrome/Grey-brown • Buche/Chrom/Graubraun • Бук/Хром/Серо-коричневый • Hêtre/Chrome/Gris-brun		
5901602336137	4	6024031
Buk/Chrom/Antracyt • Beech/Chrome/Anthracite • Buche/Chrom/Anthrazit • Бук/Хром/Антрацит • Hêtre/Chrome/Anthracite		
5901602336144	5	6025031
Buk/Chrom/Czarny • Beech/Chrome/Black • Buche/Chrom/Schwarz • Бук/Хром/Черный • Hêtre/Chrome/Noir		

FSC

1 A0850

4 A0853

2 A0851

5 A0854

3 A0852

WOOD

E27

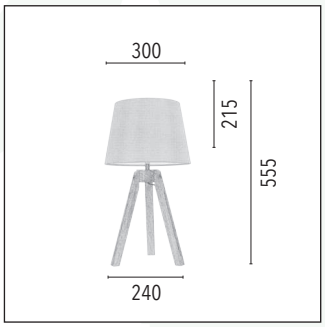

TRIPOD

↕ 555 ø 300 mm

1xE27 60W

Drewno/Metal/Tkanina • Wood/Metal/Fabric • Holz/Metall/Stoff • Древесина/Металл/ Ткань • Bois/Métal/ Tissu

IP20 • CE

5901602336359	1	6111031
Buk/Chrom/Biały • Beech/Chrome/White • Buche/Chrom/Weiß • Бук/Хром/Белый • Hêtre/Chrome/Blanc		
5901602336366	2	6112031
Buk/Chrom/Beżowy • Beech/Chrome/Beige • Buche/Chrom/Beige • Бук/Хром/Бежевый • Hêtre/Chrome/Beige		
5901602336373	3	6113031
Buk/Chrom/Szaro-brązowy • Beech/Chrome/Grey-brown • Buche/Chrom/Graubraun • Бук/Хром/Серо-коричневый • Hêtre/Chrome/Gris-brun		
5901602336380	4	6114031
Buk/Chrom/Antracyt • Beech/Chrome/Anthracite • Buche/Chrom/Anthrazit • Бук/Хром/Антрацит • Hêtre/Chrome/Anthracite		
5901602336397	5	6115031
Buk/Chrom/Czarny • Beech/Chrome/Black • Buche/Chrom/Schwarz • Бук/Хром/Черный • Hêtre/Chrome/Noir		

FSC

TRIPOD

WOOD

1 A0855

4 A0858

2 A0856

5 A0859

3 A0857

E27

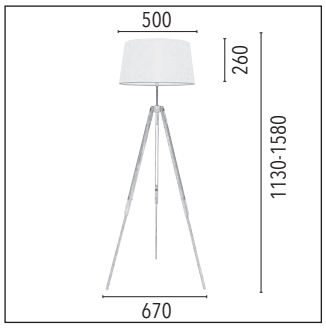

TRIPOD

↕ 1130-1580 ø 500 mm
1xE27 60W
Drewno/Metal/Tkanina • Wood/Metal/Fabric • Holz/Metall/Stoff • Древесина/Металл/ Ткань • Bois/Métal/ Tissu
IP20 • CE

5901602336151	1	6021002
Biały/Chrom/Biały • White/Chrome/White • Weiß/Chrom/Weiß • Белый/Хром/Белый • Blanc/Chrome/Blanc		
5901602336168	2	6022002
Biały/Chrom/Beżowy • White/Chrome/Beige • Weiß/Chrom/Beige • Белый/Хром/Бежевый • Blanc/Chrome/Beige		
5901602336175	3	6023002
Biały/Chrom/Szaro-brązowy • White/Chrome/Grey-brown • Weiß/Chrom/Graubraun • Белый/Хром/Серо-коричневый • Blanc/Chrome/Gris-brun		

5901602336182	4	6024002
Biały/Chrom/Antracyt • White/Chrome/Anthracite • Weiß/Chrom/Anthrazit • Белый/Хром/Антрацит • Blanc/Chrome/Anthracite		
5901602336199	5	6025002
Biały/Chrom/Czarny • White/Chrome/Black • Weiß/Chrom/Schwarz • Белый/Хром/Черный • Blanc/Chrome/Noir		

FSC

1 A0850

4 A0853

2 A0851

5 A0854

3 A0852

WOOD

E27

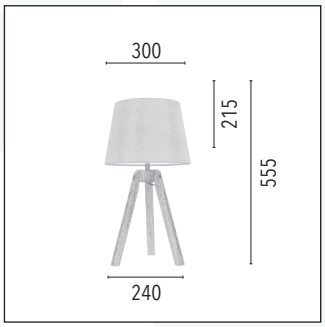

TRIPOD

↕ 555 ø 300 mm

1xE27 60W

Drewno/Metal/Tkanina • Wood/Metal/Fabric • Holz/Metall/Stoff • Древесина/Металл/ Ткань • Bois/Métal/ Tissu

IP20 • CE

5901602336403	1	6111002
Biały/Chrom/Biały • White/Chrome/White • Weiß/Chrom/Weiß • Белый/Хром/Белый • Blanc/Chrome/Blanc		
5901602336410	2	6112002
Biały/Chrom/Beżowy • White/Chrome/Beige • Weiß/Chrom/Beige • Белый/Хром/Бежевый • Blanc/Chrome/Beige		
5901602336427	3	6113002
Biały/Chrom/Szaro-brązowy • White/Chrome/Grey-brown • Weiß/Chrom/Graubraun • Белый/Хром/Серо-коричневый • Blanc/Chrome/Gris-brun		
5901602336434	4	6114002
Biały/Chrom/Antracyt • White/Chrome/Anthracite • Weiß/Chrom/Anthrazit • Белый/Хром/Антрацит • Blanc/Chrome/Anthracite		
5901602336441	5	6115002
Biały/Chrom/Czarny • White/Chrome/Black • Weiß/Chrom/Schwarz • Белый/Хром/Черный • Blanc/Chrome/Noir		

FSC

TRIPOD

WOOD

1 A0855

4 A0858

2 A0856

5 A0859

3 A0857

E27

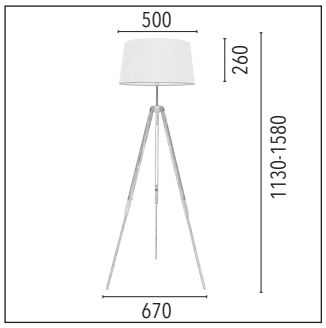

TRIPOD

↕ 1130-1580 ø 500 mm	
1xE27 60W	
Drewno/Metal/Tkanina • Wood/Metal/Fabric • Holz/Metall/Stoff • Древесина/Металл/ Ткань • Bois/Métal/ Tissu	
IP20 • CE	A0855 - A0859

5901602336205	1	**6021004**
Czarny/Chrom/Biały • Black/Chrome/White • Schwarz/Chrom/Weiß • Черный/Хром/Белый • Noir/Chrome/Blanc		
5901602336212	2	**6022004**
Czarny/Chrom/Beżowy • Black/Chrome/Beige • Schwarz/Chrom/Beige • Черный/Хром/Бежевый • Noir/Chrome/Beige		
5901602336229	3	**6023004**
Czarny/Chrom/Szaro-brązowy • Black/Chrome/Grey-brown • Schwarz/Chrom/Graubraun • Черный/Хром/Серо-коричневый • Noir/Chrome/Gris-brun		

5901602336236	4	**6024004**
Czarny/Chrom/Antracyt • Black/Chrome/Anthracite • Schwarz/Chrom/Anthrazit • Черный/Хром/Антрацит • Noir/Chrome/Anthracite		
5901602336243	5	**6025004**
Czarny/Chrom/Czarny • Black/Chrome/Black • Schwarz/Chrom/Schwarz • Черный/Хром/Черный • Noir/Chrome/Noir		

FSC

1 A0850

4 A0853

2 A0851

5 A0854

3 A0852

WOOD

E27

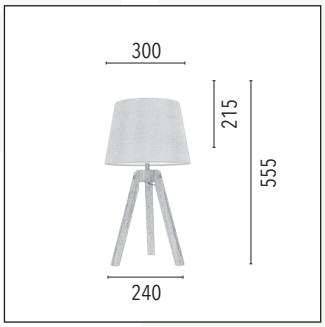

TRIPOD

↕ 555 ø 300 mm	
1xE27 60W	
Drewno/Metal/Tkanina • Wood/Metal/Fabric • Holz/Metall/Stoff • Древесина/Металл/ Ткань • Bois/Métal/ Tissu	
IP20 • CE	A0850 - A0854

5901602336458	1	6111004
Czarny/Chrom/Biały • Black/Chrome/White • Schwarz/Chrom/Weiß • Черный/Хром/Белый • Noir/Chrome/Blanc		
5901602336465	2	6112004
Czarny/Chrom/Beżowy • Black/Chrome/Beige • Schwarz/Chrom/Beige • Черный/Хром/Бежевый • Noir/Chrome/Beige		
5901602336472	3	6113004
Czarny/Chrom/Szaro-brązowy • Black/Chrome/Grey-brown • Schwarz/Chrom/Graubraun • Черный/Хром/Серо-коричневый • Noir/Chrome/Gris-brun		

5901602336489	4	6114004
Czarny/Chrom/Antracyt • Black/Chrome/Anthracite • Schwarz/Chrom/Anthrazit • Черный/Хром/Антрацит • Noir/Chrome/Anthracite		
5901602336496	5	6115004
Czarny/Chrom/Czarny • Black/Chrome/Black • Schwarz/Chrom/Schwarz • Черный/Хром/Черный • Noir/Chrome/Noir		

FSC

RUNE

1 A0855

2 A0858

3 A0850

4 A0853

WOOD

E27

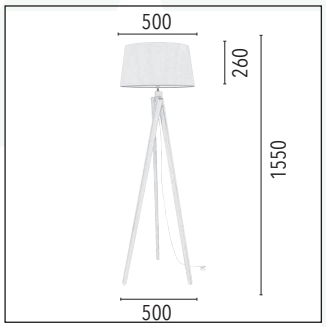

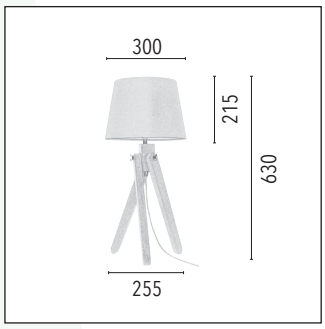

RUNE

↔ 670 ↗ 670 ↕ 1550 mm		
1xE27 60W		
Drewno/Metal/Tkanina • Wood/Metal/Fabric • Holz/Metall/Stoff • Древесина/Металл/ Ткань • Bois/Métal/ Tissu		
IP20 • CE		
5901602351697	1	6221570
Dąb/Czerwono-biały/Biały • Oak/Red-white/White • Eiche/Rot-weiß/Weiß • Дуб/Красно-белый/Белый • Chêne/Rouge-blanc/Blanc		
5901602336502	2	6224170
Dąb/Antracyt/Antracyt • Oak/Anthracite/Anthracite • Eiche/Anthrazit/Anthrazit • Дуб/Антрацит/Антрацит • Chêne/Anthracite/Anthracite		

RUNE

↕ 510 ø 300 mm		
1xE27 60W		
Drewno/Metal/Tkanina • Wood/Metal/Fabric • Holz/Metall/Stoff • древесина/металл/ ткань • bois/métal/ tissu		
IP20 • CE		
5901602357675	3	6311570
Dąb/Czerwono-biały/Biały • Oak/Red-white/White • Eiche/Rot-weiß/Weiß • Дуб/Красно-белый/Белый • Chêne/Rouge-blanc/Blanc		
5901602336601	4	6314170
Dąb/Antracyt/Antracyt • Oak/Anthracite/Anthracite • Eiche/Anthrazit/Anthrazit • Дуб/Антрацит/Антрацит • Chêne/Anthracite/Anthracite		

FSC

RUNE

WOOD

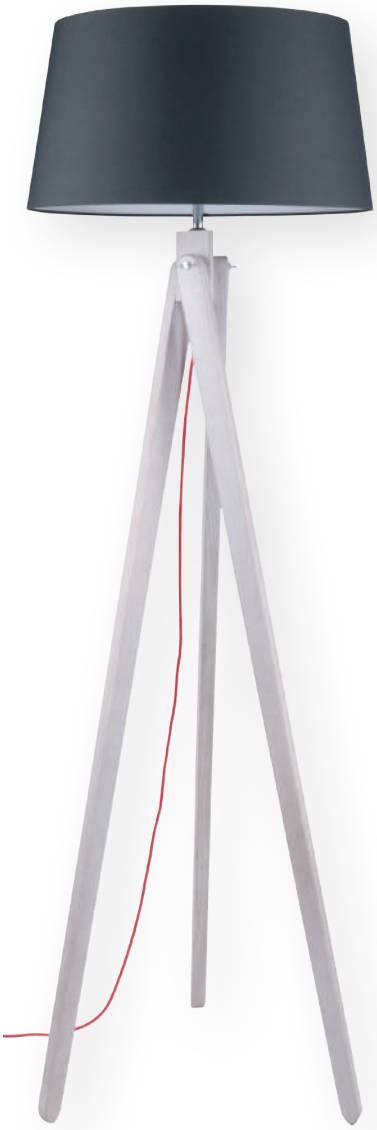

1 A0855

2 A0858

3 A0850

4 A0853

E27

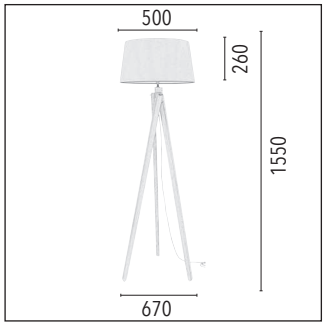

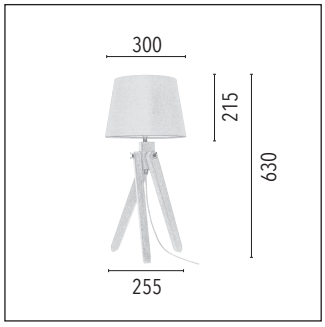

RUNE

↔ 670 ↗ 670 ↕ 1550 mm

1xE27 60W

Drewno/Metal/Tkanina • Wood/Metal/Fabric • Holz/Metall/Stoff • Древесина/Металл/ Ткань • Bois/Métal/ Tissu

IP20 • CE

5901602336526	1	**6221132**

Dąb bielony/Antracyt/Biały • Oak white/Anthracite/White • Eiche weiß/Anthrazit/Weiß • Дуб белый/Антрацит/Белый • Chêne blanc/Anthracite/Blanc

5901602336533	2	**6224632**

Dąb bielony/Czerwony/Antracyt • Oak white/Red/Anthracite • Eiche weiß/Rot/Anthrazit • Дуб белый/Красный/Антрацит • Chêne blanc/Rouge/Anthracite

RUNE

↕ 510 ø 300 mm

1xE27 60W

Drewno/Metal/Tkanina • Wood/Metal/Fabric • Holz/Metall/Stoff • древесина/металл/ ткань • bois/métal/ tissu

IP20 • CE

5901602336625	3	**6311132**

Dąb bielony/Antracyt/Biały • Oak white/Anthracite/White • Eiche weiß/Anthrazit/Weiß • Дуб белый/Антрацит/Белый • Chêne blanc/Anthracite/Blanc

5901602336632	4	**6314632**

Dąb bielony/Czerwony/Antracyt • Oak white/Red/Anthracite • Eiche weiß/Rot/Anthrazit • Дуб белый/Красный/Антрацит • Chêne blanc/Rouge/Anthracite

FSC

RUNE

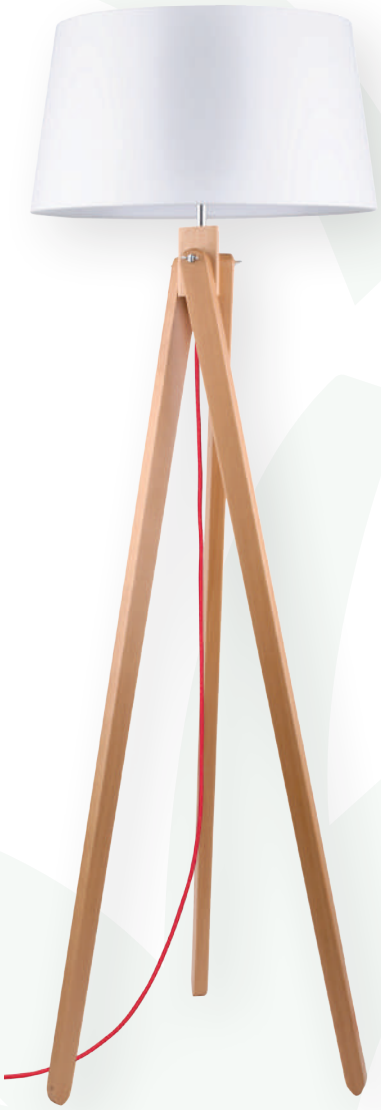

1 A0855

2 A0858

3 A0850

4 A0853

WOOD

E27

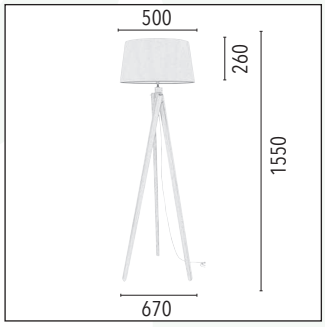

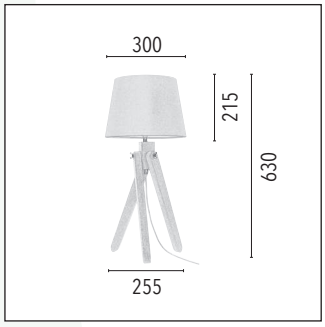

RUNE

↔ 670 ↗ 670 ↕ 1550 mm		
1xE27 60W		
Drewno/Metal/Tkanina • Wood/Metal/Fabric • Holz/Metall/Stoff • Древесина/Металл/ Ткань • Bois/Métal/ Tissu		
IP20 • CE		
5901602336540	1	6221631
Buk/Czerwony/Biały • Beech/Red/White • Buche/Rot/Weiß • Бук/Красный/Белый • Hêtre/Rouge/Blanc		
5901602336557	2	6224631
Buk/Czerwony/Antracyt • Beech/Red/Anthracite • Buche/Rot/Anthrazit • Бук/Красный/Антрацит • Hêtre/Rouge/Anthracite		

RUNE

↕ 510 ø 300 mm		
1xE27 60W		
Drewno/Metal/Tkanina • Wood/Metal/Fabric • Holz/Metall/Stoff • древесина/металл/ ткань • bois/métal/ tissu		
IP20 • CE		
5901602336649	3	6311631
Buk/Czerwony/Biały • Beech/Red/White • Buche/Rot/Weiß • Бук/Красный/Белый • Hêtre/Rouge/Blanc		
5901602336656	4	6314631
Buk/Czerwony/Antracyt • Beech/Red/Anthracite • Buche/Rot/Anthrazit • Бук/Красный/Антрацит • Hêtre/Rouge/Anthracite		

FSC

RUNE

WOOD

1 A0858

2 A0855

3 A0853

4 A0850

E27

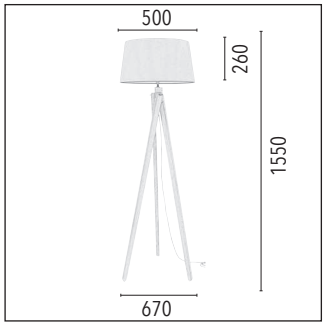

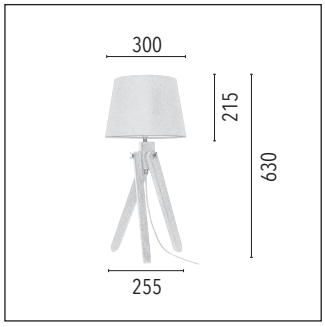

RUNE

↔ 670 ↗ 670 ↕ 1550 mm		
1xE27 60W		
Drewno/Metal/Tkanina • Wood/Metal/Fabric • Holz/Metall/Stoff • Древесина/Металл/ Ткань • Bois/Métal/ Tissu		
IP20 • CE		
5901602336564	1	**6224402**
Biały/Czarno-biały/Antracyt • White/Black-white/Anthracite • Weiß/Schwarz-weiß/Anthrazit • БуБелый/Черно-белый/Антрацит • Blanc/Noir-blanc/Anthracite		
5901602353042	2	**6221502**
Biały/Czerwono-biały/Biały • White/Red-white/White • Weiß/Rot-weiß/Weiß • БуБелый/Красно-белый/Белый • Blanc/Rouge-blanc/Blanc		

RUNE

↕ 510 ø 300 mm		
1xE27 60W		
Drewno/Metal/Tkanina • Wood/Metal/Fabric • Holz/Metall/Stoff • Древесина/Металл/ Ткань • Bois/Métal/ Tissu		
IP20 • CE		
5901602336663	3	**6314402**
Biały/Czarno-biały/Antracyt • White/Black-white/Anthracite • Weiß/Schwarz-weiß/Anthrazit • БуБелый/Черно-белый/Антрацит • Blanc/Noir-blanc/Anthracite		
5901602336670	4	**6311502**
Biały/Czerwono-biały/Biały • White/Red-white/White • Weiß/Rot-weiß/Weiß • БуБелый/Красно-белый/Белый • Blanc/Rouge-blanc/Blanc		

FSC

RUNE

1 A0859

2 A0859

3 A0854

4 A0854

WOOD

E27

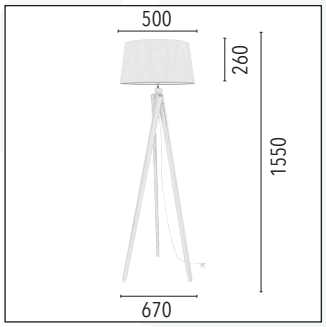

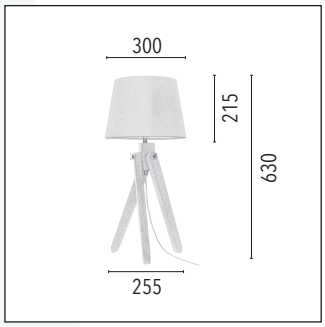

RUNE

↔ 670 ↗ 670 ↕ 1550 mm		
1xE27 60W		
Drewno/Metal/Tkanina • Wood/Metal/Fabric • Holz/Metall/Stoff • Древесина/Металл/ Ткань • Bois/Métal/ Tissu		
IP20 • CE		
5901602336588	1	**6225404**
Czarny/Czarno-biały/Czarny • Black/Black-white/Black • Schwarz/Schwarz-weiß/Schwarz • Черный/Черно-белый/Черный • Noir/Noir-blanc/Noir		
5901602336595	2	**6225604**
Czarny/Czerwony/Czarny • Black/Red/Black • Schwarz/Rot/Schwarz • Черный/Красный/Черный • Noir/Rouge/Noir		

RUNE

↕ 510 ø 300 mm		
1xE27 60W		
Drewno/Metal/Tkanina • Wood/Metal/Fabric • Holz/Metall/Stoff • Древесина/Металл/ Ткань • Bois/Métal/ Tissu		
IP20 • CE		
5901602336687	3	**6315404**
Czarny/Czarno-biały/Czarny • Black/Black-white/Black • Schwarz/Schwarz-weiß/Schwarz • Черный/Черно-белый/Черный • Noir/Noir-blanc/Noir		
5901602355558	4	**6315604**
Czarny/Czerwony/Czarny • Black/Red/Black • Schwarz/Rot/Schwarz • Черный/Красный/Черный • Noir/Rouge/Noir		

FSC

KONAN

WOOD

1 A0858

2 A0857

3 A0853

4 A0852

E27

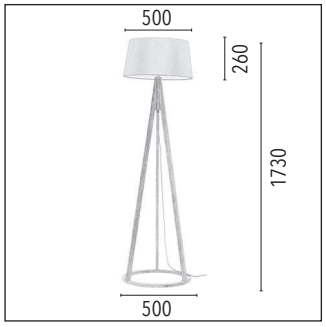

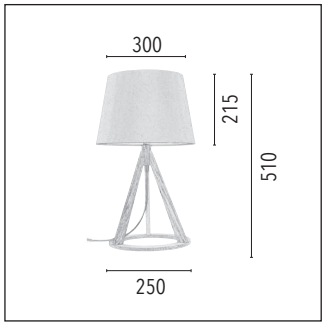

KONAN

↕ 1730 ø 500 mm		
1xE27 60W		
Drewno/Metal/Tkanina • Wood/Metal/Fabric • Holz/Metall/Stoff • Древесина/Металл/ Ткань • Bois/Métal/ Tissu		
IP20 • CE		
5901602336854	1	**6424170**
Dąb/Antracyt/Antracyt • Oak/Anthracite/Anthracite • Eiche/Anthrazit/Anthrazit • Дуб/Антрацит/Антрацит • Chêne/Anthracite/Anthracite		
5901602336861	2	**6423670**
Dąb/Czerwony/Szaro-brązowy • Oak/Red/Grey-brown • Eiche/Rot/Graubraun • Дуб/Красный/Серо-коричневый • Chêne/Rouge/Gris-brun		

KONAN

↕ 510 ø 300 mm		
1xE27 60W		
Drewno/Metal/Tkanina • Wood/Metal/Fabric • Holz/Metall/Stoff • Древесина/Металл/ Ткань • Bois/Métal/ Tissu		
IP20 • CE		
5901602336953	3	**6514170**
Dąb/Antracyt/Antracyt • Oak/Anthracite/Anthracite • Eiche/Anthrazit/Anthrazit • Дуб/Антрацит/Антрацит • Chêne/Anthracite/Anthracite		
5901602336960	4	**6513670**
Dąb/Czerwony/Szaro-brązowy • Oak/Red/Grey-brown • Eiche/Rot/Graubraun • Дуб/Красный/Серо-коричневый • Chêne/Rouge/Gris-brun		

FSC

KONAN

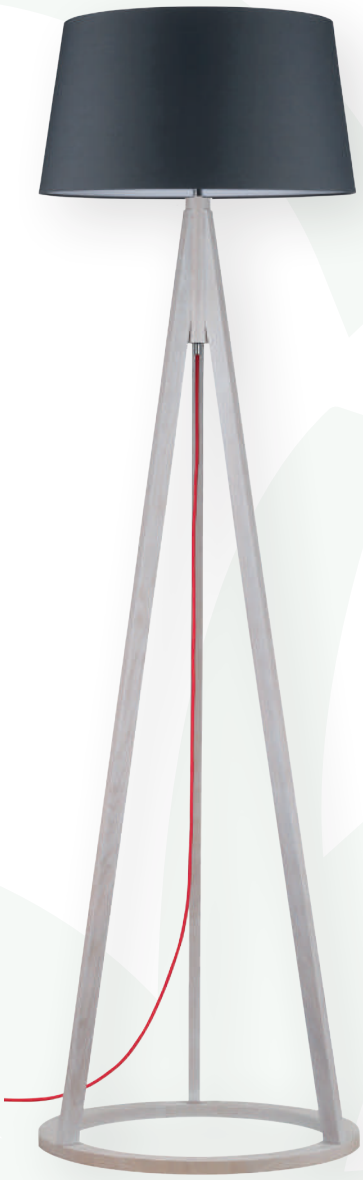

1 A0855

2 A0858

3 A0850

4 A0853

WOOD

E27

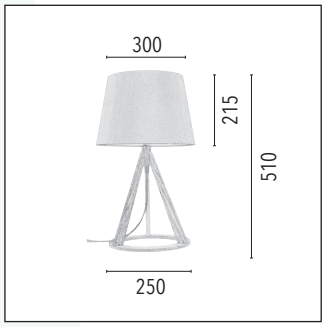

KONAN

↕ 1730 ø 500 mm		
1xE27 60W		
Drewno/Metal/Tkanina • Wood/Metal/Fabric • Holz/Metall/Stoff • Древесина/Металл/ Ткань • Bois/Métal/ Tissu		
IP20 • CE		
5901602336878	1	6421132
Dąb bielony/Antracyt/Biały • Oak white/Anthracite/White • Eiche weiß/Anthrazit/Weiß • Дуб белый/Антрацит/Белый • Chêne blanc/Anthracite/Blanc		
5901602336885	2	6424632
Dąb bielony/Czerwony/Antracyt • Oak white/Red/Anthracite • Eiche weiß/Rot/Anthrazit • Дуб белый/Красный/Антрацит • Chêne blanc/Rouge/Anthracite		

KONAN

↕ 510 ø 300 mm		
1xE27 60W		
Drewno/Metal/Tkanina • Wood/Metal/Fabric • Holz/Metall/Stoff • Древесина/Металл/ Ткань • Bois/Métal/ Tissu		
IP20 • CE		
5901602336977	3	6511132
Dąb bielony/Antracyt/Biały • Oak white/Anthracite/White • Eiche weiß/Anthrazit/Weiß • Дуб белый/Антрацит/Белый • Chêne blanc/Anthracite/Blanc		
5901602336984	4	6515632
Dąb bielony/Czerwony/Antracyt • Oak white/Red/Anthracite • Eiche weiß/Rot/Anthrazit • Дуб белый/Красный/Антрацит • Chêne blanc/Rouge/Anthracite		

FSC

KONAN

WOOD

1 A0855

2 A0858

3 A0850

4 A0853

E27

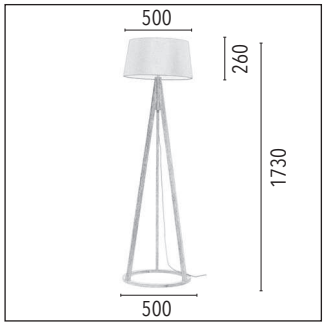

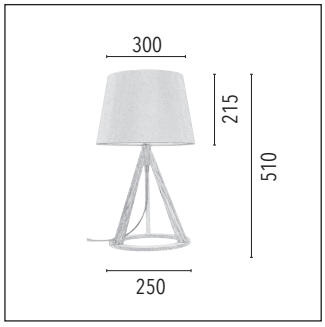

KONAN

↕ 1730 ø 500 mm		
1xE27 60W		
Drewno/Metal/Tkanina • Wood/Metal/ Fabric • Holz/Metall/Stoff • Древесина/ Металл/ Ткань • Bois/Métal/ Tissu		
IP20 • CE		
5901602336892	1	6421631
Buk/Czerwony/Biały • Beech/Red/White • Buche/Rot/Weiß • Бук/Красный/ Белый • Hêtre/Rouge/Blanc		
5901602336908	2	6424631
Buk/Czerwony/Antracyt • Beech/Red/ Anthracite • Buche/Rot/Anthrazit • Бук/ Красный/Антрацит • Hêtre/Rouge/ Anthracite		

KONAN

↕ 510 ø 300 mm		
1xE27 60W		
Drewno/Metal/Tkanina • Wood/Metal/ Fabric • Holz/Metall/Stoff • Древесина/ Металл/ Ткань • Bois/Métal/ Tissu		
IP20 • CE		
5901602336991	3	6511631
Buk/Czerwony/Biały • Beech/Red/White • Buche/Rot/Weiß • Бук/Красный/ Белый • Hêtre/Rouge/Blanc		
5901602337004	4	6514631
Buk/Czerwony/Antracyt • Beech/Red/ Anthracite • Buche/Rot/Anthrazit • Бук/ Красный/Антрацит • Hêtre/Rouge/ Anthracite		

FSC

KONAN

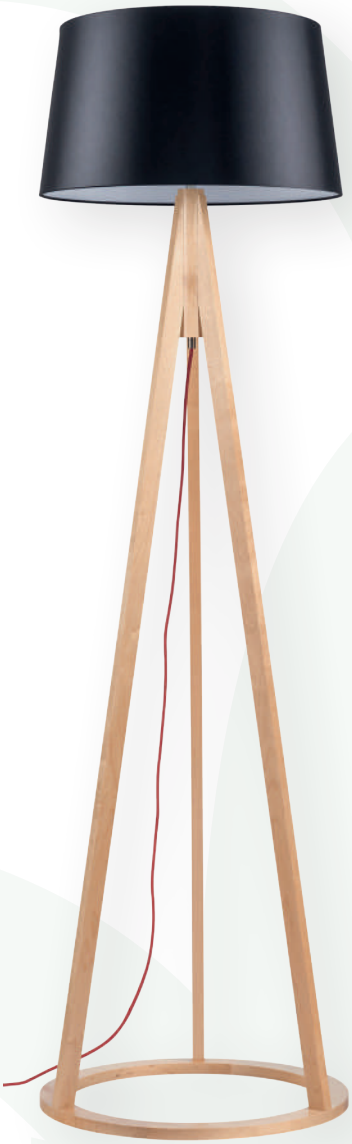

1 A0859

2 A0859

3 A0854

4 A0854

WOOD

E27

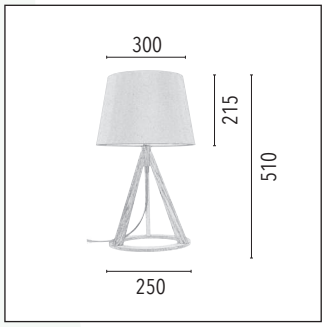

KONAN

↕ 1730 ø 500 mm

1xE27 60W

Drewno/Metal/Tkanina • Wood/Metal/Fabric • Holz/Metall/Stoff • Древесина/Металл/ Ткань • Bois/Métal/ Tissu

IP20 • CE

5901602340882	1	**6425560**

Brzoza/Czerwono-biały/Czarny • Birch/Red-white/Black • Birke/Rot-weiß/Schwarz • Береза/Черно-белый/Черный • Bouleau/Rouge-blanc/Noir

5901602340875	2	**6425660**

Brzoza/Czerwony/Czarny • Birch/Red/Black • Birke/Rot/Schwarz • Береза/Красный/Черный • Bouleau/Rouge/Noir

KONAN

↕ 510 ø 300 mm

1xE27 60W

Drewno/Metal/Tkanina • Wood/Metal/Fabric • Holz/Metall/Stoff • Древесина/Металл/ Ткань • Bois/Métal/ Tissu

IP20 • CE

5901602340868	3	**6515560**

Brzoza/Czerwono-biały/Czarny • Birch/Red-white/Black • Birke/Rot-weiß/Schwarz • Береза/Черно-белый/Черный • Bouleau/Rouge-blanc/Noir

5901602340851	4	**6515660**

Brzoza/Czerwony/Czarny • Birch/Red/Black • Birke/Rot/Schwarz • Береза/Красный/Черный • Bouleau/Rouge/Noir

FSC

KONAN

WOOD

1 A0858

2 A0855

3 A0853

4 A0850

E27

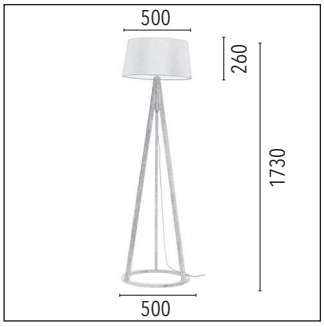

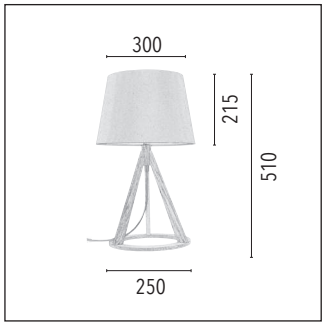

KONAN

↕ 1730 ø 500 mm

1xE27 60W

Drewno/Metal/Tkanina • Wood/Metal/Fabric • Holz/Metall/Stoff • Древесина/Металл/ Ткань • Bois/Métal/ Tissu

IP20 • CE

5901602336915	1	**6424402**

Biały/Czarno-biały/Antracyt • White/Black-white/Anthracite • Weiß/Schwarz-weiß/Anthrazit • Белый/Черно-белый/Антрацит • Blanc/Noir-blanc/Anthracite

5901602336922	2	**6421502**

Biały/Czerwono-biały/Biały • White/Red-white/White • Weiß/Rot-weiß/Weiß • Белый/Красно-белый/Белый • Blanc/Rouge-blanc/Blanc

KONAN

↕ 510 ø 300 mm

1xE27 60W

Drewno/Metal/Tkanina • Wood/Metal/Fabric • Holz/Metall/Stoff • Древесина/Металл/ Ткань • Bois/Métal/ Tissu

IP20 • CE

5901602337011	3	**6515502**

Biały/Czarno-biały/Antracyt • White/Black-white/Anthracite • Weiß/Schwarz-weiß/Anthrazit • Белый/Черно-белый/Антрацит • Blanc/Noir-blanc/Anthracite

5901602337028	4	**6511502**

Biały/Czerwono-biały/Biały • White/Red-white/White • Weiß/Rot-weiß/Weiß • Белый/Красно-белый/Белый • Blanc/Rouge-blanc/Blanc

FSC

KONAN

1 A0859

2 A0859

3 A0854

4 A0854

WOOD

E27

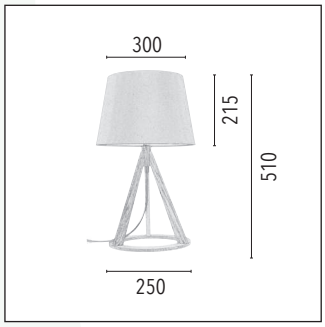

KONAN

↕ 1730 ø 500 mm		
1xE27 60W		
Drewno/Metal/Tkanina • Wood/Metal/Fabric • Holz/Metall/Stoff • Древесина/Металл/ Ткань • Bois/Métal/ Tissu		
IP20 • CE		
5901602336939	1	**6425404**
Czarny/Czarno-biały/Czarny • Black/Black-white/Black • Schwarz/Schwarz-weiß/Schwarz • Черный/Черно-белый/Черный • Noir/Noir-blanc/Noir		
5901602336946	2	**6425604**
Czarny/Czerwony/Czarny • Black/Red/Black • Schwarz/Rot/Schwarz • Черный/Красный/Черный • Noir/Rouge/Noir		

KONAN

↕ 510 ø 300 mm		
1xE27 60W		
Drewno/Metal/Tkanina • Wood/Metal/Fabric • Holz/Metall/Stoff • Древесина/Металл/ Ткань • Bois/Métal/ Tissu		
IP20 • CE		
5901602337035	3	**6515404**
Czarny/Czarno-biały/Czarny • Black/Black-white/Black • Schwarz/Schwarz-weiß/Schwarz • Черный/Черно-белый/Черный • Noir/Noir-blanc/Noir		
5901602337042	4	**6515604**
Czarny/Czerwony/Czarny • Black/Red/Black • Schwarz/Rot/Schwarz • Черный/Красный/Черный • Noir/Rouge/Noir		

FSC

1 A0853

2 A0852

WOOD

E27

ENERGY EU UA IE IA
енергия · ενέργεια
A++ A+ A B C D E

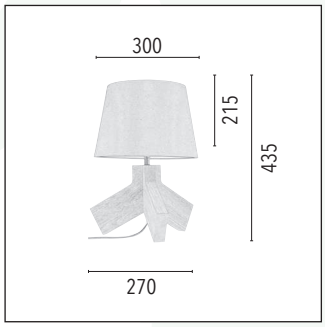

TILDA

↕ 435 ø 300 mm		
1xE27 60W		
Drewno/Metal/Tkanina • Wood/Metal/Fabric • Holz/Metall/Stoff • Древесина/Металл/ Ткань • Bois/Métal/ Tissu		
IP20 • CE		
5901602338131	1	**6614170**
Dąb/Chrom/Antracyt/Antracyt • Oak/Chrome/Anthracite/Anthracite • Eiche/Chrom/Anthrazit/Anthrazit • Дуб/Хром/Антрацит/Антрацит • Chêne/Chrome/Anthracite/Anthracite		
5901602338148	2	**6613670**
Dąb/Chrom/Czerwony/Szaro-brązowy • Oak/Chrome/Red/Grey-brown • Eiche/Chrom/Rot/Graubraun • Дуб/Хром/Красный/Серо-коричневый • Chêne/Chrome/Rouge/Gris-brun		

FSC

TILDA

WOOD

1 A0850

2 A0853

E27

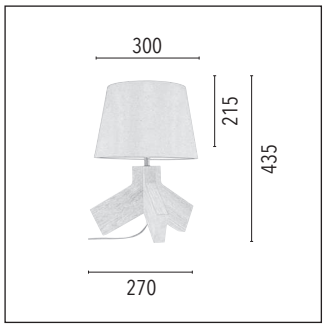

TILDA

↕ 435 ø 300 mm		
1xE27 60W		
Drewno/Metal/Tkanina • Wood/Metal/Fabric • Holz/Metall/Stoff • Древесина/Металл/ Ткань • Bois/Métal/ Tissu		
IP20 • CE		
5901602338155	1	6611132
Dąb bielony/Chrom/Antracyt/Biały • Oak white/Chrome/Anthracite/White • Eiche weiß/Chrom/Anthrazit/Weiß • Дуб белый/Хром/Антрацит/Белый • Chêne blanc/Chrome/Anthracite/Blanc		
5901602338162	2	6614632
Dąb bielony/Chrom/Czerwony/Antracyt • Oak white/Chrome/Red/Anthracite • Eiche weiß/Chrom/Rot/Anthrazit • Дуб белый/Хром/Красный/Антрацит • Chêne blanc/Chrome/Rogue/Anthracite		

FSC

1 A0850

2 A0853

WOOD

E27

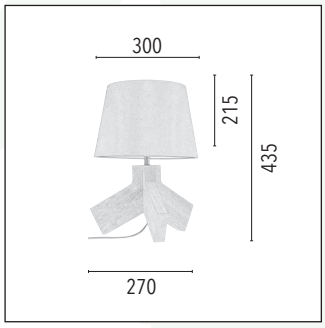

TILDA

↕ 435 ø 300 mm

1xE27 60W

Drewno/Metal/Tkanina • Wood/Metal/Fabric • Holz/Metall/Stoff • Древесина/Металл/ Ткань • Bois/Métal/ Tissu

IP20 • CE

5901602338179	1	6611560
Brzoza/Chrom/Czerwono-biały/Biały • Birch/Chrome/Red-white/White • Birke/Chrom/Rot-weiß/Weiß • Береза/Хром/Черно-белый/Белый • Bouleau/Chrome/Rouge-blanc/Blanc		
5901602338186	2	6614660
Brzoza/Chrom/Czerwony/Antracyt • Birch/Chrome/Red/Anthracite • Birke/Chrom/Rot/Anthrazit • Береза/Хром/Красный/Антрацит • Bouleau/Chrome/Rouge/Anthracite		

FSC

FINJA

1 A0866

2 A0870

WOOD

E27

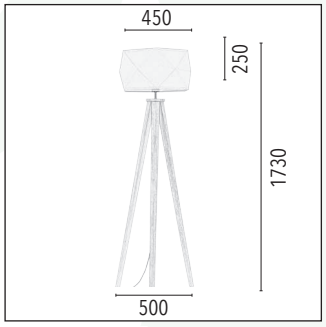

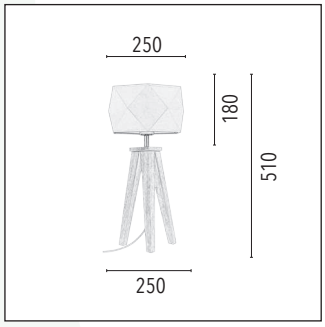

FINJA

↔ 500 ↕ 1730 ø 450 mm		
1xE27 60W		
Drewno/Metal/Tkanina • Wood/Metal/ Fabric • Holz/Metall/Stoff • Древесина/ Металл/ Ткань • Bois/Métal/ Tissu		
IP20 • CE		
5901602346655	1	**6744170**
Dąb/Antracyt/Antracyt • Oak/Anthracite/ Anthracite • Eiche/Anthrazit/Anthrazit • Дуб/Антрацит/Антрацит• Chêne/ Anthracite/Anthracite		

FINJA

↔ 250 ↕ 510 ø 250 mm		
1xE27 60W		
Drewno/Metal/Tkanina • Wood/Metal/ Fabric • Holz/Metall/Stoff • Древесина/ Металл/ Ткань • Bois/Métal/ Tissu		
IP20 • CE		
5901602355565	2	**6833670**
Dąb/Czerwony/Szaro-brązowy • Oak/ Red/Grey-brown • Eiche/Rot/Graubraun • Дуб/Красный/Серо-коричневый • Chêne/Rouge/Gris-brun		

FSC

FINJA

WOOD

1 A0863

2 A0871

E27

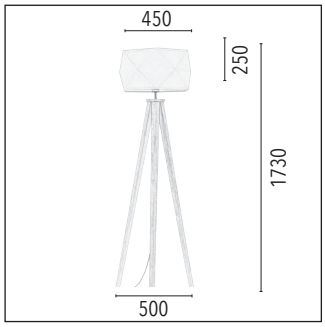

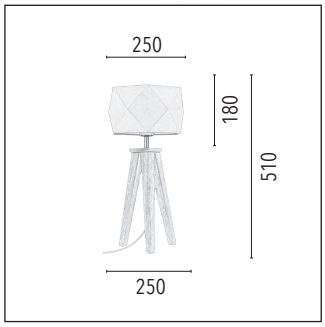

FINJA

↔ 500 ↕ 1730 ø 450 mm		
1xE27 60W		
Drewno/Metal/Tkanina • Wood/Metal/ Fabric • Holz/Metall/Stoff • Древесина/ Металл/ Ткань • Bois/Métal/ Tissu		
IP20 • CE		
5901602346679	1	**6741132**
Dąb bielony/Antracyt/Biały • Oak white/ Anthracite/White • Eiche weiß/Anthrazit/ Weiß • Дуб белый/Антрацит/Белый • Chêne blanc/Anthracite/Blanc		

FINJA

↔ 250 ↕ 510 ø 250 mm		
1xE27 60W		
Drewno/Metal/Tkanina • Wood/Metal/ Fabric • Holz/Metall/Stoff • Древесина/ Металл/ Ткань • Bois/Métal/ Tissu		
IP20 • CE		
5901602355589	2	**6834632**
Dąb bielony/Czerwony/Antracyt • Oak white/Red/Anthracite • Eiche weiß/ Rot/Anthrazit • Дуб белый/Красный/ Антрацит • Chêne blanc/Rouge/ Anthracite		

FSC

FINJA

1 A0867

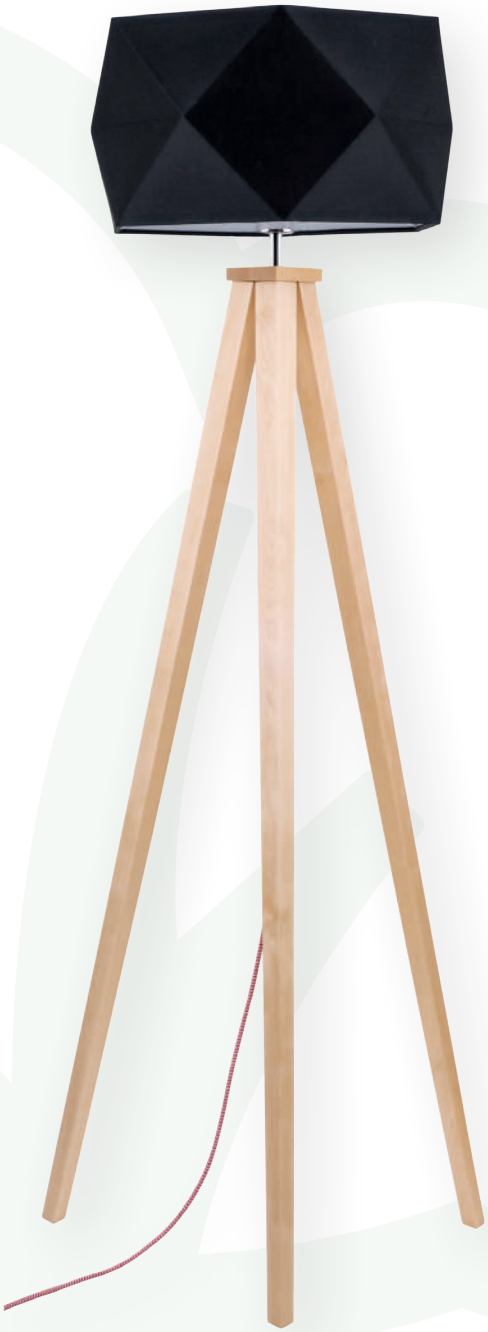

2 A0872

WOOD

E27

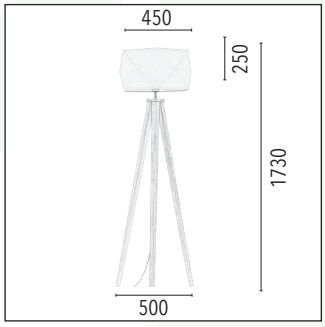

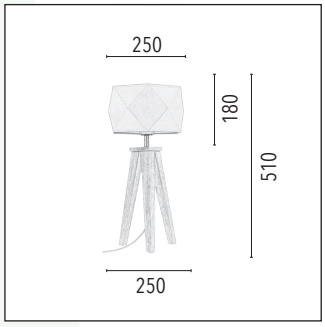

FINJA

↔ 500 ↕ 1730 ø 450 mm		
1xE27 60W		
Drewno/Metal/Tkanina • Wood/Metal/ Fabric • Holz/Metall/Stoff • Древесина/ Металл/ Ткань • Bois/Métal/ Tissu		
IP20 • CE		
5901602346754	1	**6745460**
Brzoza/Czerwono-biały/Czarny • Birch/ Red-white/Black • Birke/Rot-Weiß / Schwarz • Береза/Черно-белый/ Черный • Bouleau/Noir-blanc/Noir		

FINJA

↔ 250 ↕ 510 ø 250 mm		
1xE27 60W		
Drewno/Metal/Tkanina • Wood/Metal/ Fabric • Holz/Metall/Stoff • Древесина/ Металл/ Ткань • Bois/Métal/ Tissu		
IP20 • CE		
5901602355596	2	**6835660**
Brzoza/Czerwony/Czarny • Birch/Red/ Black • Birke/Rot/Schwarz • Береза/ Красный/Черный • Bouleau/Rouge/ Noir		

FSC

FINJA

WOOD

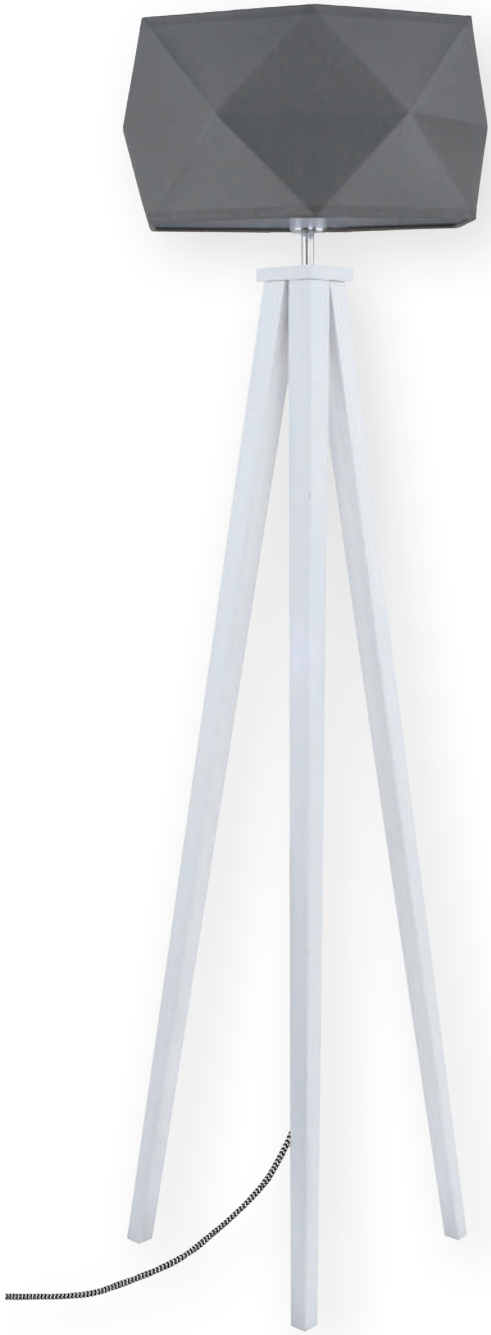

1 A0866

2 A0868

E27

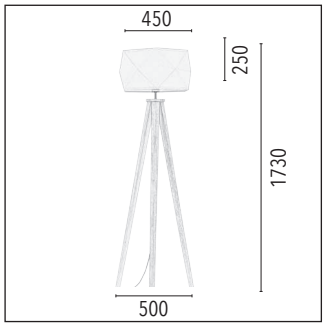

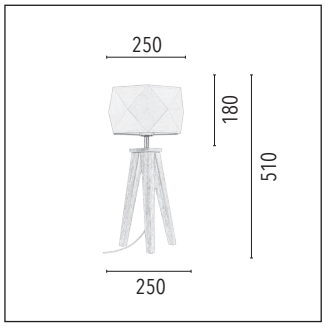

FINJA

↔ 500 ↕ 1730 ø 450 mm		
1xE27 60W		
Drewno/Metal/Tkanina • Wood/Metal/Fabric • Holz/Metall/Stoff • Древесина/Металл/ Ткань • Bois/Métal/ Tissu		
IP20 • CE		
5901602346716	1	**6744402**
Biały/Czarno-biały/Antracyt • White/Black-white/Anthracite • Weiß/Schwarz-Weiß/Anthrazit • Белый/Черно-белый/Антрацит • Blanc/Noir-blanc/Anthracite		

FINJA

↔ 250 ↕ 510 ø 250 mm		
1xE27 60W		
Drewno/Metal/Tkanina • Wood/Metal/Fabric • Holz/Metall/Stoff • Древесина/Металл/ Ткань • Bois/Métal/ Tissu		
IP20 • CE		
5901602355602	2	**6831502**
Biały/Czerwono-biały/Biały • White/Red-white/White • Weiß/Rot-weiß/Weiß • Белый/Красно-белый/Белый • Blanc/Rouge-blanc/Blanc		

FSC

FINJA

1 A0867

2 A0872

WOOD

E27

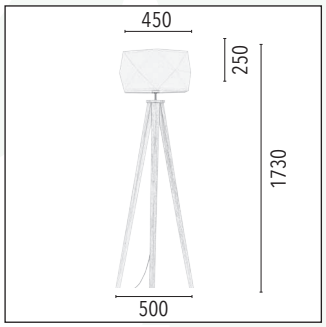

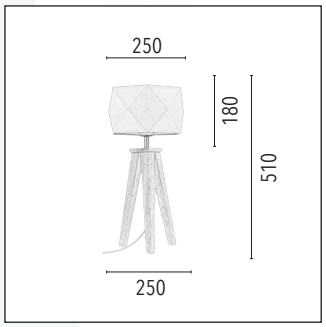

FINJA

↔ 500 ↕ 1730 ø 450 mm

1xE27 60W

Drewno/Metal/Tkanina • Wood/Metal/Fabric • Holz/Metall/Stoff • Древесина/Металл/ Ткань • Bois/Métal/ Tissu

IP20 • CE

5901602346730 | 1 | **6745404**

Czarny/Czarno-biały/Czarny • Black/Black-white/Black • Schwarz/Schwarz-weiß/Schwarz • Черный/Черно-белый/Черный • Noir/Noir-blanc/Noir

FINJA

↔ 250 ↕ 510 ø 250 mm

1xE27 60W

Drewno/Metal/Tkanina • Wood/Metal/Fabric • Holz/Metall/Stoff • Древесина/Металл/ Ткань • Bois/Métal/ Tissu

IP20 • CE

5901602355619 | 2 | **6835604**

Czarny/Czerwony/Czarny • Black/Red/Black • Schwarz/Rot/Schwarz • Черный/Красный/Черный • Noir/Rouge/Noir

FSC

TRONGO

WOOD

1

2

3

4

5

6

E27

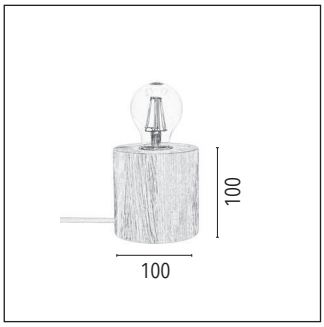

TRONGO

↕ 100 ø 100 mm		
1xE27 60W		
Drewno/Metal • Wood/Metal • Holz/Metall • Древесина/Металл • Bois/Métal		
IP20 • CE		

5901602338490	1	7071670
Dąb/Czerwony • Oak/Red • Eiche/Rot • Дуб/Красный • Chêne/Rouge		
5901602338506	2	7071170
Dąb/Antracyt • Oak/Anthracite • Eiche/Anthrazit • Дуб/Антрацит • Chêne/Anthracite		
5901602338513	3	7071270
Dąb/Oliwkowy • Oak/Olive • Eiche/Olivgrün • Дуб/Оливковый • Chêne/Olive		

5901602338520	4	7071370
Dąb/Petrol • Oak/Petrol • Eiche/Petrol • Дуб/Бензин • Chêne/Petrol		
5901602338537	5	7071470
Dąb/Czarno-biały • Oak/Black-white • Eiche/Schwarz-weiß • Дуб/Черно-белый • Chêne/Noir-blanc		
5901602338544	6	7071570
Dąb/Czerwono-biały • Oak/Red-white • Eiche/Rot-weiß • Дуб/Красно-белыйй • Chêne/Rouge-blanc		

FSC

TRONGO

WOOD

E27

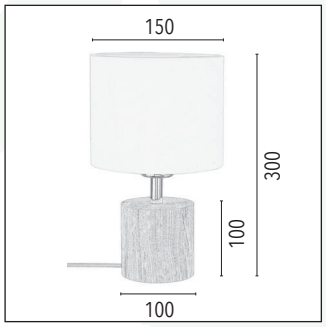

TRONGO

↕ 300 ø 150 mm	
1xE27 60W	
Drewno/Metal/Tkanina • Wood/Metal/Fabric • Holz/Metall/Stoff • Древесина/Металл/ Ткань • Bois/Métal/ Tissu	
IP20 • CE	A0873

5901602342947	1	7081670
Dąb/Czerwony/Biały • Oak/Red/White • Eiche/Rot/Weiß • Дуб/Красный/Белый • Chêne/Rouge/Blanc		
5901602346198	2	7081170
Dąb/Antracyt/Biały • Oak/Anthracite/White • Eiche/Anthrazit/Weiß • Дуб/Антрацит/Белый • Chêne/Anthracite/Blanc		
5901602346204	3	7081270
Dąb/Oliwkowy/Biały • Oak/Olive/White • Eiche/Olivgrün/Weiß • Дуб/Оливковый/ • Chêne/Olive/Blanc		

5901602346211	4	7081370
Dąb/Petrol/Biały • Oak/Petrol/White • Eiche/Petrol/Weiß • Дуб/Бензин/Белый • Chêne/Petrol/Blanc		
5901602346228	5	7081470
Dąb/Czarno-biały/Biały • Oak/Black-white/White • Eiche/Schwarz-weiß/Weiß • Дуб/Черно-белый/Белый • Chêne/Noir-blanc/Blanc		
5901602346235	6	7081570
Dąb/Czerwono-biały/Biały • Oak/Red-white/White • Eiche/Rot-weiß/Weiß • Дуб/Красно-белый/Белый • Chêne/Rouge-blanc/Blanc		

FSC

TRONGO

WOOD

E27

TRONGO

↕ 100 ø 100 mm		
1xE27 60W		
Drewno/Metal • Wood/Metal • Holz/Metall • Древесина/Металл • Bois/Métal		
IP20 • CE		
5901602338551	1	7071632
Dąb bielony/Czerwony • Oak white/Red • Eiche weiß/Rot • Дуб белый/Красный • Chêne blanc/Rouge		
5901602338568	2	7071132
Dąb bielony/Antracyt • Oak white/Anthracite • Eiche weiß/Anthrazit • Дуб белый/Антрацит • Chêne blanc/Anthracite		
5901602338575	3	7071232
Dąb bielony/Oliwkowy • Oak white/Olive • Eiche weiß/Olivgrün • Дуб белый/Оливковый • Chêne blanc/Olive		
5901602338582	4	7071332
Dąb bielony/Petrol • Oak white/Petrol • Eiche weiß/Petrol • Дуб белый/Бензин • Chêne blanc/Petrol		
5901602338599	5	7071432
Dąb bielony/Czarno-biały • Oak white/Black-white • Eiche weiß/Schwarz-weiß • Дуб белый/Черно-белый • Chêne blanc/Noir-blanc		
5901602338605	6	7071532
Dąb bielony/Czerwono-biały • Oak white/Red-white • Eiche weiß/Rot-weiß • Дуб белый/Красно-белый • Chêne blanc/Rouge-blanc		

FSC

TRONGO

WOOD

E27

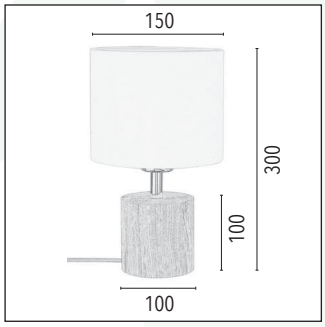

TRONGO

↕ 300 ø 150 mm	
1xE27 60W	
Drewno/Metal/Tkanina • Wood/Metal/Fabric • Holz/Metall/Stoff • Древесина/Металл/ Ткань • Bois/Métal/ Tissu	
IP20 • CE	A0873

5901602346242	1	7081632
Dąb bielony/Czerwony/Biały • Oak white/Red/White • Eiche weiß/Rot/Weiß • Дуб белый/Красный/Белый • Chêne blanc/Rouge/Blanc		
5901602346259	2	7081132
Dąb bielony/Antracyt/Biały • Oak white/Anthracite/White • Eiche weiß/Anthrazit/Weiß • Дуб белый/Антрацит/Белый • Chêne blanc/Anthracite/Blanc		
5901602346266	3	7081232
Dąb bielony/Oliwkowy/Biały • Oak white/Olive/White • Eiche weiß/Olivgrün/Weiß • Дуб белый/Оливковый/Белый • Chêne blanc/Olive/Blanc		

5901602346273	4	7081332
Dąb bielony/Petrol/Biały • Oak white/Petrol/White • Eiche weiß/Petrol/Weiß • Дуб белый/Бензин/Белый • Chêne blanc/Petrol/Blanc		
5901602346280	5	7081432
Dąb bielony/Czarno-biały/Biały • Oak white/Black-white/White • Eiche weiß/Schwarz-weiß/Weiß • Дуб белый/Черно-белый/Белый • Chêne blanc/Noir-blanc/Blanc		
5901602346297	6	7081532
Dąb bielony/Czerwono-biały/Biały • Oak white/Red-white/White • Eiche weiß/Rot-weiß/Weiß • Дуб белый/Красно-белый/Белый • Chêne blanc/Rouge-blanc/Blanc		

FSC

TRONGO

WOOD

E27

TRONGO

↕ 100 ø 100 mm

1xE27 60W

Drewno/Metal • Wood/Metal • Holz/Metall • Древесина/Металл • Bois/Métal

IP20 • CE

5901602341308	1	7071674
Dąb olejowany/Czerwony • Oiled oak/Red • Eiche geölt/Rot • Дуб масляный/Красный • Chêne huilé/Rouge		
5901602341292	2	7071174
Dąb olejowany/Antracyt • Oiled oak/Anthracite • Eiche geölt/Anthrazit • Дуб масляный/Антрацит • Chêne huilé/Anthracite		
5901602341285	3	7071274
Dąb olejowany/Oliwkowy • Oiled oak/Olive • Eiche geölt/Olivgrün • Дуб масляный/Оливковый • Chêne huilé/Olive		
5901602341278	4	7071374
Dąb olejowany/Petrol • Oiled oak/Petrol • Eiche geölt/Petrol • Дуб масляный/Бензин • Chêne huilé/Petrol		
5901602341261	5	7071474
Dąb olejowany/Czarno-biały • Oiled oak/Black-white • Eiche geölt/Schwarz-weiß • Дуб масляный/Черно-белый • Chêne huilé/Noir-blanc		
5901602341254	6	7071574
Dąb olejowany/Czerwono-biały • Oiled oak/Red-white • Eiche geölt/Rot-weiß • Дуб масляный/Красно-белый • Chêne huilé/Rouge-blanc		

FSC

TRONGO

WOOD

E27

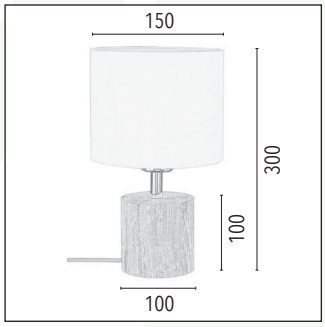

TRONGO

↕ 300 ø 150 mm	
1xE27 60W	
Drewno/Metal/Tkanina • Wood/Metal/Fabric • Holz/Metall/Stoff • Древесина/Металл/ Ткань • Bois/Métal/ Tissu	
IP20 • CE	A0873

5901602346365	1	7081674
Dąb olejowany/Czerwony/Biały • Oiled oak/Red/White • Eiche geölt/Rot/Weiß • Дуб масляный/Красный/Белый • Chêne huilé/Rouge/Blanc		
5901602346372	2	7081174
Dąb olejowany/Antracyt/Biały • Oiled oak/Anthracite/White • Eiche geölt/Anthrazit/Weiß • Дуб масляный/Антрацит/Белый • Chêne huilé/Anthracite/Blanc		
5901602346389	3	7081274
Dąb olejowany/Oliwkowy/Biały • Oiled oak/Olive/White • Eiche geölt/Olivgrün/Weiß • Дуб масляный/Оливковый/Белый • Chêne huilé/Olive/Blanc		

5901602346396	4	7081374
Dąb olejowany/Petrol/Biały • Oiled oak/Petrol/White • Eiche geölt/Petrol/Weiß • Дуб масляный/Бензин/Белый • Chêne huilé/Petrol/Blanc		
5901602346402	5	7081474
Dąb olejowany/Czarno-biały/Biały • Oiled oak/Black-white/White • Eiche geölt/Schwarz-weiß/Weiß • Дуб масляный/Черно-белый/Белый • Chêne huilé/Noir-blanc/Blanc		
5901602346419	6	7081574
Dąb olejowany/Czerwono-biały/Biały • Oiled oak/Red-white/White • Eiche geölt/Rot-weiß/Weiß • Дуб масляный/Красно-белый/Белый • Chêne huilé/Rouge-blanc/Blanc		

FSC

TRONGO

WOOD

E27

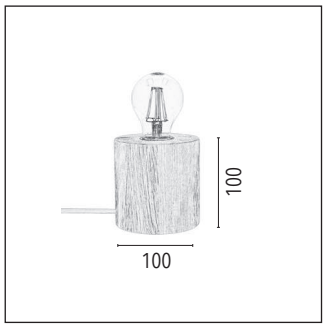

TRONGO

↕ 100 ø 100 mm		
1xE27 60W		
Drewno/Metal • Wood/Metal • Holz/Metall • Древесина/Металл • Bois/Métal		
IP20 • CE		

5901602338612	1	**7071631**
Buk/Czerwony • Beech/Red • Buche/Rot • Бук/Красный • Hêtre/Rouge		
5901602338629	2	**7071131**
Buk/Antracyt • Beech/Anthracite • Buche/Anthrazit • Бук/Антрацит • Hêtre/Anthracite		
5901602338636	3	**7071231**
Buk/Oliwkowy • Beech/Olive • Buche/Olivgrün • Бук/Оливковый • Hêtre/Olive		

5901602338643	4	**7071331**
Buk/Petrol • Beech/Petrol • Buche/Petrol • Бук/Бензин • Hêtre/Petrol		
5901602338650	5	**7071431**
Buk/Czarno-biały • Beech/Black-white • Buche/Schwarz-weiß • Бук/Черно-белый • Hêtre/Noir-blanc		
5901602338667	6	**7071531**
Buk/Czerwono-biały • Beech/Red-white • Buche/Rot-weiß • Бук/Красно-белый • Hêtre/Rouge-blanc		

FSC

TRONGO

WOOD

E27

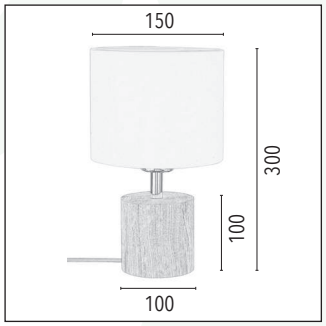

TRONGO

↕ 300 ø 150 mm	
1xE27 60W	
Drewno/Metal/Tkanina • Wood/Metal/Fabric • Holz/Metall/Stoff • Древесина/Металл/ Ткань • Bois/Métal/ Tissu	
IP20 • CE	A0873

5901602346303	1	7081631
Buk/Czerwony/Biały • Beech/Red/White • Buche/Rot/Weiß • Бук/Красный/Белый • Hêtre/Rouge/Blanc		
5901602346310	2	7081131
Buk/Antracyt/Biały • Beech/Anthracite/White • Buche/Anthrazit/Weiß • Бук/Антрацит/Белый • Hêtre/Anthracite/Blanc		
5901602346327	3	7081231
Buk/Oliwkowy/Biały • Beech/Olive/White • Buche/Olivgrün/Weiß • Бук/Оливковый/Белый • Hêtre/Olive/Blanc		

5901602346334	4	7081331
Buk/Petrol/Biały • Beech/Petrol/White • Buche/Petrol/Weiß • Бук/Бензин/Белый • Hêtre/Petrol/Blanc		
5901602346341	5	7081431
Buk/Czarno-biały/Biały • Beech/Black-white/White • Buche/Schwarz-weiß/Weiß • Бук/Черно-белый/Белый • Hêtre/Noir-blanc/Blanc		
5901602346358	6	7081531
Buk/Czerwono-biały/Biały • Beech/Red-white/White • Buche/Rot-weiß/Weiß • Бук/Красно-белый/Белый • Hêtre/Rouge-blanc/Blanc		

FSC

TRONGO

WOOD

E27

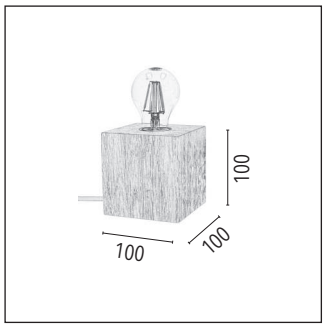

TRONGO

↔ 100 ↗ 100 ↕ 100 mm

1xE27 60W

Drewno/Metal • Wood/Metal • Holz/Metall • Древесина/Металл • Bois/Métal

IP20 • CE

5901602338674	1	7171670
Dąb/Czerwony • Oak/Red • Eiche/Rot • Дуб/КрасныйДуб/Красный • Chêne/Rouge		
5901602338681	2	7171170
Dąb/Antracyt • Oak/Anthracite • Eiche/Anthrazit • Дуб/АнтрацитДуб/Антрацит • Chêne/Anthracite		
5901602338698	3	7171270
Dąb/Oliwkowy • Oak/Olive • Eiche/Olivgrün • Дуб/ОливковыйДуб/Оливковый • Chêne/Olive		
5901602338704	4	7171370
Dąb/Petrol • Oak/Petrol • Eiche/Petrol • Дуб/БензинДуб/Бензин • Chêne/Petrol		
5901602338711	5	7171470
Dąb/Czarno-biały • Oak/Black-white • Eiche/Schwarz-weiß • Дуб/Черно-белыйДуб/Черно-белый • Chêne/Noir-blanc		
5901602338728	6	7171570
Dąb/Czerwono-biały • Oak/Red-white • Eiche/Rot-weiß • Дуб/Красно-белыйДуб/Красно-белый • Chêne/Rouge-blanc		

FSC

TRONGO

WOOD

E27

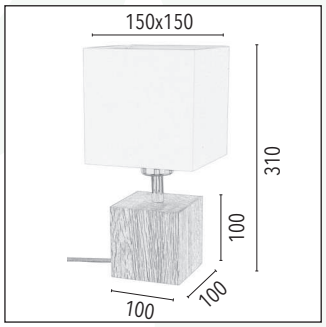

TRONGO

↔ 150 ↗ 150 ↕ 310 mm

1xE27 60W

Drewno/Metal/Tkanina • Wood/Metal/Fabric • Holz/Metall/Stoff • Древесина/Металл/ Ткань • Bois/Métal/ Tissu

IP20 • CE | A0874

5901602342923	1	7191670

Dąb/Czerwony/Biały • Oak/Red/White • Eiche/Rot/Weiß • Дуб/Красный/БелыйДуб/Красный/Белый • Chêne/Rouge/Blanc

5901602346426	2	7191170

Dąb/Antracyt/Biały • Oak/Anthracite/White • Eiche/Anthrazit/Weiß • Дуб/Антрацит/БелыйДуб/Антрацит/Белый • Chêne/Anthracite/Blanc

5901602346433	3	7191270

Dąb/Oliwkowy/Biały • Oak/Olive/White • Eiche/Olivgrün/Weiß • Дуб/Оливковый/БелыйДуб/Оливковый/Белый • Chêne/Olive/Blanc

5901602346440	4	7191370

Dąb/Petrol/Biały • Oak/Petrol/White • Eiche/Petrol/Weiß • Дуб/Бензин/БелыйДуб/Бензин/Белый • Chêne/Petrol/Blanc

5901602346457	5	7191470

Dąb/Czarno-biały/Biały • Oak/Black-white/White • Eiche/Schwarz-weiß/Weiß • Дуб/Черно-белый/БелыйДуб/Черно-белый/Белый • Chêne/Noir-blanc/Blanc

5901602346464	6	7191570

Dąb/Czerwono-biały/Biały • Oak/Red-white/White • Eiche/Rot-weiß/Weiß • Дуб/Красно-белый/БелыйДуб/Красно-белый/Белый • Chêne/Rouge-blanc/Blanc

FSC

TRONGO

WOOD

E27

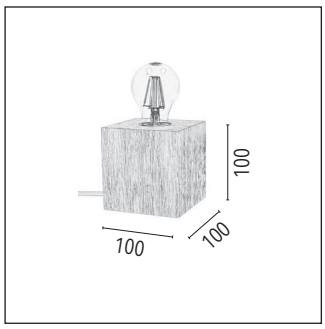

TRONGO

↔ 100 ↗ 100 ↕ 100 mm

1xE27 60W

Drewno/Metal • Wood/Metal • Holz/Metall • Древесина/Металл • Bois/Métal

IP20 • CE

5901602338735	1	7171632
Dąb biały/Czerwony • Oak white/Red • Eiche weiß/Rot • Дуб белый/Красный • Chêne blanc/Rouge		
5901602338742	2	7171132
Dąb biały/Antracyt • Oak white/Anthracite • Eiche weiß/Anthrazit • Дуб белый/Антрацит • Chêne blanc/Anthracite		
5901602338759	3	7171232
Dąb biały/Oliwkowy • Oak white/Olive • Eiche weiß/Olivgrün • Дуб белый/Оливковый • Chêne blanc/Olive		
5901602338766	4	7171332
Dąb biały/Petrol • Oak white/Petrol • Eiche weiß/Petrol • Дуб белый/Бензин • Chêne blanc/Petrol		
5901602338773	5	7171432
Dąb biały/Czarno-biały • Oak white/Black-white • Eiche weiß/Schwarz-weiß • Дуб белый/Черно-белый • Chêne blanc/Noir-blanc		
5901602338780	6	7171532
Dąb biały/Czerwono-biały • Oak white/Red-white • Eiche weiß/Rot-weiß • Дуб белый/Красно-белый • Chêne blanc/Rouge-blanc		

FSC

TRONGO

WOOD

E27

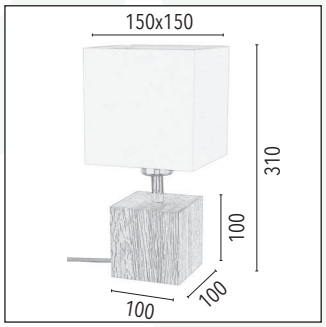

TRONGO

↔ 150 ↗ 150 ↕ 310 mm

1xE27 60W

Drewno/Metal/Tkanina • Wood/Metal/Fabric • Holz/Metall/Stoff • Древесина/Металл/ Ткань • Bois/Métal/ Tissu

IP20 • CE | A0874

5901602346471	1	7191632
Dąb biały/Czerwony/Biały • Oak white/Red/White • Eiche weiß/Rot/Weiß • Дуб белый/Красный/Белый • Chêne blanc/Rouge/Blanc		
5901602346488	2	7191132
Dąb biały/Antracyt/Biały • Oak white/Anthracite/White • Eiche weiß/Anthrazit/Weiß • Дуб белый/Антрацит/Белый • Chêne blanc/Anthracite/Blanc		
5901602346495	3	7191232
Dąb biały/Oliwkowy/Biały • Oak white/Olive/White • Eiche weiß/Olivgrün/Weiß • Дуб белый/Оливковый/Белый • Chêne blanc/Olive/Blanc		
5901602346501	4	7191332
Dąb biały/Petrol/Biały • Oak white/Petrol/White • Eiche weiß/Petrol/Weiß • Дуб белый/Бензин/Белый • Chêne blanc/Petrol/Blanc		
5901602346518	5	7191432
Dąb biały/Czarno-biały/Biały • Oak white/Black-white/White • Eiche weiß/Schwarz-weiß/Weiß • Дуб белый/Черно-белый/Белый • Chêne blanc/Noir-blanc/Blanc		
5901602346525	6	7191532
Dąb biały/Czerwono-biały/Biały • Oak white/Red-white/White • Eiche weiß/Rot-weiß/Weiß • Дуб белый/Красно-белый/Белый • Chêne blanc/Rouge-blanc/Blanc		

FSC

TRONGO

WOOD

E27

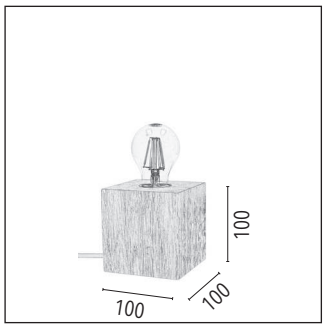

TRONGO

↔ 100 ↗ 100 ↕ 100 mm

1xE27 60W

Drewno/Metal • Wood/Metal • Holz/Metall • Древесина/Металл • Bois/Métal

IP20 • CE

5901602341339	1	7171674
Dąb olejowany/Czerwony • Oiled oak/Red • Eiche geölt/Rot • Дуб масляный/Красный • Chêne huilé/Rouge		
5901602341322	2	7171174
Dąb olejowany/Antracyt • Oiled oak/Anthracite • Eiche geölt/Anthrazit • Дуб масляный/Антрацит • Chêne huilé/Anthracite		
5901602341315	3	7171274
Dąb olejowany/Oliwkowy • Oiled oak/Olive • Eiche geölt/Olivgrün • Дуб масляный/Оливковый • Chêne huilé/Olive		
5901602341360	4	7171374
Dąb olejowany/Petrol • Oiled oak/Petrol • Eiche geölt/Petrol • Дуб масляный/Бензин • Chêne huilé/Petrol		
5901602341353	5	7171474
Dąb olejowany/Czarno-biały • Oiled oak/Black-white • Eiche geölt/Schwarz-weiß • Дуб масляный/Черно-белый • Chêne huilé/Noir-blanc		
5901602341346	6	7171574
Dąb olejowany/Czerwono-biały • Oiled oak/Red-white • Eiche geölt/Rot-weiß • Дуб масляный/Красно-белый • Chêne huilé/Rouge-blanc		

FSC

TRONGO

WOOD

E27

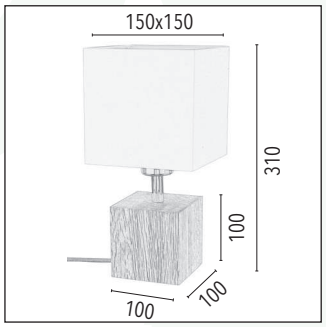

TRONGO

↔ 150 ↗ 150 ↕ 310 mm

1xE27 60W

Drewno/Metal/Tkanina • Wood/Metal/Fabric • Holz/Metall/Stoff • Древесина/Металл/ Ткань • Bois/Métal/ Tissu

IP20 • CE | A0874

5901602346594	1	7191674

Dąb olejowany/Czerwony/Biały • Oiled oak/Red/White • Eiche geölt/Rot/Weiß • Дуб масляный/Красный/Белый • Chêne huilé/Rouge/Blanc

5901602346600	2	7191174

Dąb olejowany/Antracyt/Biały • Oiled oak/Anthracite/White • Eiche geölt/Anthrazit/Weiß • Дуб масляный/Антрацит/Белый • Chêne huilé/Anthracite/Blanc

5901602346617	3	7191274

Dąb olejowany/Oliwkowy/Biały • Oiled oak/Olive/White • Eiche geölt/Olivgrün/Weiß • Дуб масляный/Оливковый/Белый • Chêne huilé/Olive/Blanc

5901602346624	4	7191374

Dąb olejowany/Petrol/Biały • Oiled oak/Petrol/White • Eiche geölt/Petrol/Weiß • Дуб масляный/Бензин/Белый • Chêne huilé/Petrol/Blanc

5901602346631	5	7191474

Dąb olejowany/Czarno-biały/Biały • Oiled oak/Black-white/White • Eiche geölt/Schwarz-weiß/Weiß • Дуб масляный/Черно-белый/Белый • Chêne huilé/Noir-blanc/Blanc

5901602346648	6	7191574

Dąb olejowany/Czerwono-biały/Biały • Oiled oak/Red-white/White • Eiche geölt/Rot-weiß/Weiß • Дуб масляный/Красно-белый/Белый • Chêne huilé/Rouge-blanc/Blanc

FSC

TRONGO

WOOD

E27

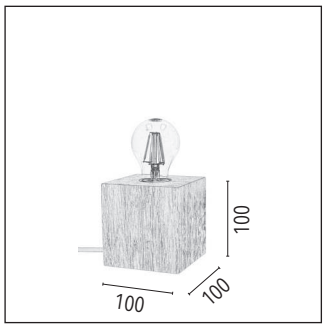

TRONGO

↔ 100 ↗ 100 ↕ 100 mm		
1xE27 60W		
Drewno/Metal • Wood/Metal • Holz/Metall • Древесина/Металл • Bois/Métal		
IP20 • CE		

5901602338797	1	7171631
Buk/Czerwony • Beech/Red • Buche/Rot • Бук/Красный • Hêtre/Rouge		
5901602338803	2	7171131
Buk/Antracyt • Beech/Anthracite • Buche/Anthrazit • Бук/Антрацит • Hêtre/Anthracite		
5901602338810	3	7171231
Buk/Oliwkowy • Beech/Olive • Buche/Olivgrün • Бук/Оливковый • Hêtre/Olive		

5901602338827	4	7171331
Buk/Petrol • Beech/Petrol • Buche/Petrol • Бук/Бензин • Hêtre/Petrol		
5901602338834	5	7171431
Buk/Czarno-biały • Beech/Black-white • Buche/Schwarz-weiß • Бук/Черно-белый • Hêtre/Noir-blanc		
5901602338841	6	7171531
Buk/Czerwono-biały • Beech/Red-white • Buche/Rot-weiß • Бук/Красно-белый • Hêtre/Rouge-blanc		

FSC

TRONGO

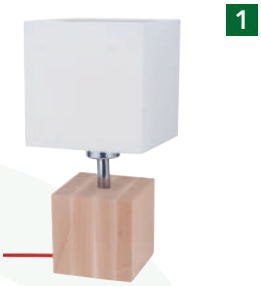

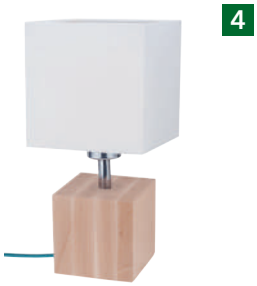

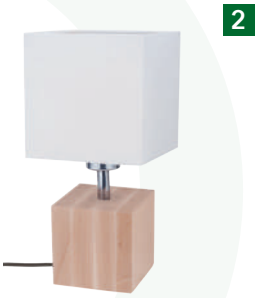

WOOD

E27

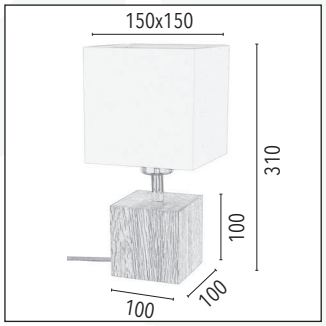

TRONGO

↔ 150 ↗ 150 ↕ 310 mm

1xE27 60W

Drewno/Metal/Tkanina • Wood/Metal/Fabric • Holz/Metall/Stoff • Древесина/Металл/ Ткань • Bois/Métal/ Tissu

IP20 • CE | A0874

5901602346532	1	7191631
Buk/Czerwony/Biały • Beech/Red/White • Buche/Rot/Weiß • Бук/Красный/Белый • Hêtre/Rouge/Blanc		
5901602346549	2	7191131
Buk/Antracyt/Biały • Beech/Anthracite/White • Buche/Anthrazit/Weiß • Бук/Антрацит/Белый • Hêtre/Anthracite/Blanc		
5901602346556	3	7191231
Buk/Oliwkowy/Biały • Beech/Olive/White • Buche/Olivgrün/Weiß • Бук/Оливковый/Белый • Hêtre/Olive/Blanc		

5901602346563	4	7191331
Buk/Petrol/Biały • Beech/Petrol/White • Buche/Petrol/Weiß • Бук/Бензин/Белый • Hêtre/Petrol/Blanc		
5901602346570	5	7191431
Buk/Czarno-biały/Biały • Beech/Black-white/White • Buche/Schwarz-weiß/Weiß • Бук/Черно-белый/Белый • Hêtre/Noir-blanc/Blanc		
5901602346587	6	7191531
Buk/Czerwono-biały/Biały • Beech/Red-white/White • Buche/Rot-weiß/Weiß • Бук/Красно-белый/Белый • Hêtre/Rouge-blanc/Blanc		

FSC

SPOT LIGHTS

Spoty • Spot-Leuchten • Споты • Spots

BALL WOOD 132
SVENDA..... 140
KARIN 146
KIRA WOOD 151
BIRGIT..... 155
JULIANA..... 158

BALL WOOD

WOOD

LED

ENERGY EFFICIENCY
енергия · ενέργεια
A++ A+ A B C D E
A+

BALL WOOD

5901602343180	1	5032174
↔ 140 ↗ 140 ↕ 200 mm		
incl. 1xLED GU10 5,5W 450lm 3000K		
5901602343197	2	5032274
↔ 295 ↗ 110 ↕ 200 mm		
incl. 2xLED GU10 5,5W 450lm 3000K		
Dąb olejowany/Biały/Chrom • Oiled oak/White/Chrome • Eiche geölt/Weiß/Chrom • Дуб масляный/белый/ Хром • Chêne huilé/Blanc/Chrome		
Drewno/Metal • Wood/Metal • Holz/Metall • Древесина/Металл • Bois/Métal		
IP20 • CE		

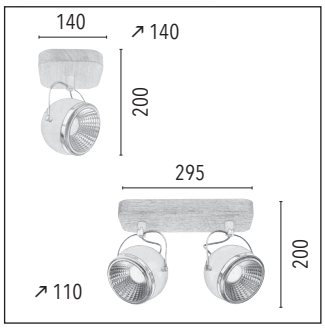

BALL WOOD

5901602343203	3	5032374
↔ 420 ↗ 110 ↕ 200 mm		
incl. 3xLED GU10 5,5W 450lm 3000K		
5901602343210	4	5032474
↔ 260 ↗ 260 ↕ 200 mm		
incl. 4xLED GU10 5,5W 450lm 3000K		
Dąb olejowany/Biały/Chrom • Oiled oak/White/Chrome • Eiche geölt/Weiß/Chrom • Дуб масляный/белый/ Хром • Chêne huilé/Blanc/Chrome		
Drewno/Metal • Wood/Metal • Holz/Metall • Древесина/Металл • Bois/Métal		
IP20 • CE		

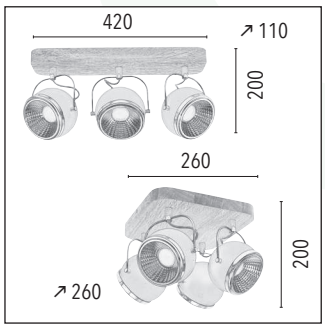

FSC™

BALL WOOD

WOOD

BALL WOOD

5901602343227	1	**5033174**
↔ 140 ↗ 140 ↕ 200 mm		
incl. 1xLED GU10 5,5W 450lm 3000K		
5901602343234	2	**5033274**
↔ 295 ↗ 110 ↕ 200 mm		
incl. 2xLED GU10 5,5W 450lm 3000K		
Dąb olejowany/Czarny/Chrom • Oiled oak/Black/Chrome • Eiche geölt/Schwarz/Chrom • Дуб масляный/ Черный/ Хром • Chêne huilé/Noir/ Chrome		
Drewno/Metal • Wood/Metal • Holz/ Metall • Древесина/Металл • Bois/Métal		
IP20 • CE		

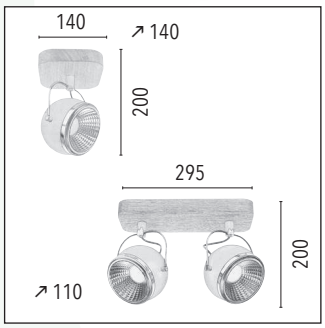

BALL WOOD

5901602343241	3	**5033374**
↔ 420 ↗ 110 ↕ 200 mm		
incl. 3xLED GU10 5,5W 450lm 3000K		
5901602343258	4	**5033474**
↔ 260 ↗ 260 ↕ 200 mm		
incl. 4xLED GU10 5,5W 450lm 3000K		
Dąb olejowany/Czarny/Chrom • Oiled oak/Black/Chrome • Eiche geölt/Schwarz/Chrom • Дуб масляный/ Черный/ Хром • Chêne huilé/Noir/ Chrome		
Drewno/Metal • Wood/Metal • Holz/ Metall • Древесина/Металл • Bois/Métal		
IP20 • CE		

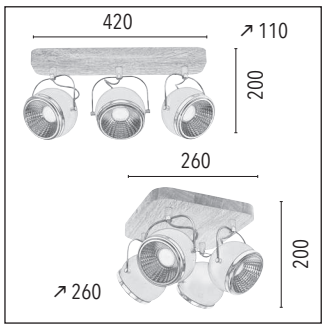

BALL WOOD

WOOD

LED

ENERGY EFFICIENCY
енергия · ενέργεια
A++ A+ A B C D E
A+

BALL WOOD

5901602345054	1	5031174
↔ 140 ↗ 140 ↕ 200 mm		
incl. 1xLED GU10 5,5W 450lm 3000K		
5901602345061	2	5031274
↔ 295 ↗ 110 ↕ 200 mm		
incl. 2xLED GU10 5,5W 450lm 3000K		
Dąb olejowany/Satyna/Chrom • Oiled oak/Satin/Chrome • Eiche geölt/Nickel matt/Chrom • Дуб масляный/сати́н/Хром • Chêne huilé/Satin/Chrome		
Drewno/Metal • Wood/Metal • Holz/Metall • Древесина/Металл • Bois/Métal		
IP20 • CE		

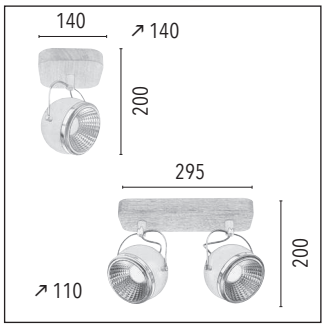

BALL WOOD

5901602345078	3	5031374
↔ 420 ↗ 110 ↕ 200 mm		
incl. 3xLED GU10 5,5W 450lm 3000K		
5901602345085	4	5031474
↔ 260 ↗ 260 ↕ 200 mm		
incl. 4xLED GU10 5,5W 450lm 3000K		
Dąb olejowany/Satyna/Chrom • Oiled oak/Satin/Chrome • Eiche geölt/Nickel matt/Chrom • Дуб масляный/сати́н/Хром • Chêne huilé/Satin/Chrome		
Drewno/Metal • Wood/Metal • Holz/Metall • древесина/металл• bois/métal		
IP20 • CE		

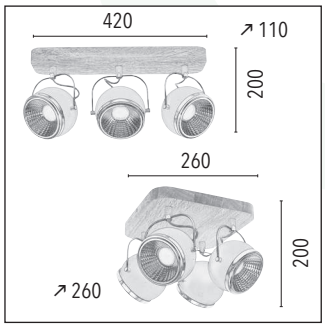

FSC™

BALL WOOD

WOOD

LED

ENERGY EFFICIENCY
енергия · ενέργεια
A++ A+ A B C D E
A+

BALL WOOD

5901602349038	1	5032132
↔ 140 ↗ 140 ↕ 200 mm		
incl. 1xLED GU10 5,5W 450lm 3000K		
5901602349069	2	5032232
↔ 295 ↗ 110 ↕ 200 mm		
incl. 2xLED GU10 5,5W 450lm 3000K		
Dąb bielony/Biały/Chrom • Oak white/White/Chrome • Eiche weiß/Weiß/Chrom • Дуб белый/Белый/Хром • Chêne blanc/Blanc/Chrome		
Drewno/Metal • Wood/Metal • Holz/Metall • Древесина/Металл • Bois/Métal		
IP20 • CE		

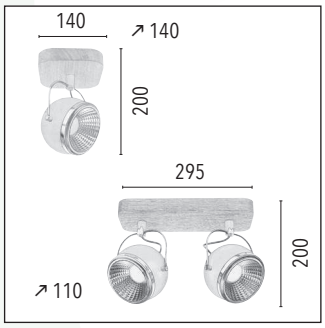

BALL WOOD

5901602349090	3	5032332
↔ 420 ↗ 110 ↕ 200 mm		
incl. 3xLED GU10 5,5W 450lm 3000K		
5901602349120	4	5032432
↔ 260 ↗ 260 ↕ 200 mm		
incl. 4xLED GU10 5,5W 450lm 3000K		
Dąb bielony/Biały/Chrom • Oak white/White/Chrome • Eiche weiß/Weiß/Chrom • Дуб белый/Белый/Хром • Chêne blanc/Blanc/Chrome		
Drewno/Metal • Wood/Metal • Holz/Metall • Древесина/Металл • Bois/Métal		
IP20 • CE		

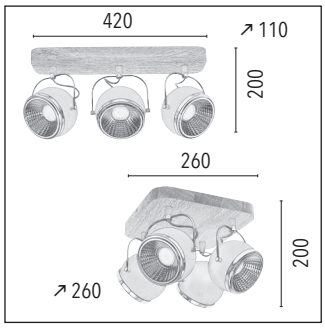

FSC™

WOOD

LED

ENERGY EFFICIENCY
енергия · ενέργεια
A++ A+ A B C D E
A+

BALL WOOD

5901602349021	1	**5033132**
↔ 140 ↗ 140 ↕ 200 mm		
incl. 1xLED GU10 5,5W 450lm 3000K		
5901602349052	2	**5033232**
↔ 295 ↗ 110 ↕ 200 mm		
incl. 2xLED GU10 5,5W 450lm 3000K		
Dąb bielony/Czarny/Chrom • Oak white/ Black/Chrome • Eiche weiß/Schwarz/ Chrom • Дуб белый/Черный/Хром • Chêne blanc/Noir/Chrome		
Drewno/Metal • Wood/Metal • Holz/ Metall • Древесина/Металл • Bois/Métal		
IP20 • CE		

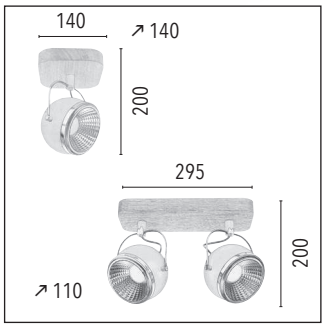

BALL WOOD

5901602349083	3	**5033332**
↔ 420 ↗ 110 ↕ 200 mm		
incl. 3xLED GU10 5,5W 450lm 3000K		
5901602349113	4	**5033432**
↔ 260 ↗ 260 ↕ 200 mm		
incl. 4xLED GU10 5,5W 450lm 3000K		
Dąb bielony/Czarny/Chrom • Oak white/ Black/Chrome • Eiche weiß/Schwarz/ Chrom • Дуб белый/Черный/Хром • Chêne blanc/Noir/Chrome		
Drewno/Metal • Wood/Metal • Holz/ Metall • Древесина/Металл • Bois/Métal		
IP20 • CE		

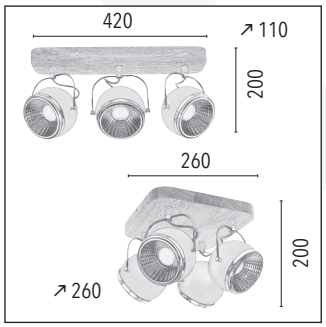

FSC

BALL WOOD

WOOD

BALL WOOD

5901602349045	1	**5031132**
↔ 140 ↗ 140 ↕ 200 mm		
incl. 1xLED GU10 5,5W 450lm 3000K		
5901602349076	2	**5031232**
↔ 295 ↗ 110 ↕ 200 mm		
incl. 2xLED GU10 5,5W 450lm 3000K		
Dąb bielony/Satyna/Chrom • Oak white/ Satin/Chrome • Eiche weiß/Nickel matt/ Chrom • Дуб белый/сати́н/Хром • Chêne blanc/Satin/Chrome		
Drewno/Metal • Wood/Metal • Holz/ Metall • Древесина/Металл • Bois/Métal		
IP20 • CE		

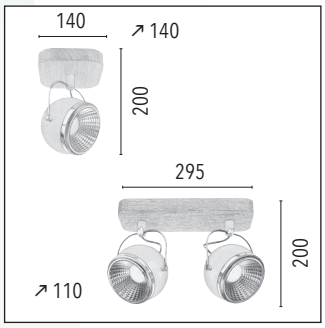

BALL WOOD

5901602349106	3	**5031332**
↔ 420 ↗ 110 ↕ 200 mm		
incl. 3xLED GU10 5,5W 450lm 3000K		
5901602349137	4	**5031432**
↔ 260 ↗ 260 ↕ 200 mm		
incl. 4xLED GU10 5,5W 450lm 3000K		
Dąb bielony/Satyna/Chrom • Oak white/ Satin/Chrome • Eiche weiß/Nickel matt/ Chrom • Дуб белый/сати́н/Хром • Chêne blanc/Satin/Chrome		
Drewno/Metal • Wood/Metal • Holz/ Metall • Древесина/Металл • Bois/Métal		
IP20 • CE		

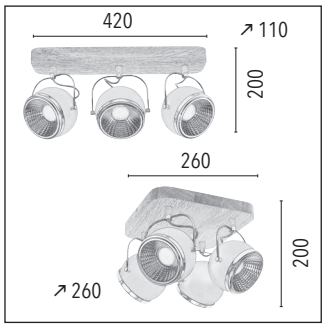

BALL WOOD

WOOD

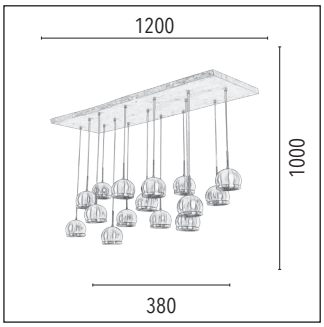

BALL WOOD

5901602355626	**5031574**
↔ 1200 ↗ 380 ↕ 1000 mm	
incl. 15xLED GU10 5,5W 450lm 3000K	
Dąb olejowany/Antracyt/Satyna • Oiled oak/Anthracite/Satin • Eiche geölt/ Anthrazit/Nickel matt • Дуб масляный/ Антрацит/ сатйн • Chêne huilé/Anthra-cite/Satin	
Drewno/Metal • Wood/Metal • Holz/ Metall • Древесина/Металл • Bois/Métal	
IP20 • CE	

WOOD

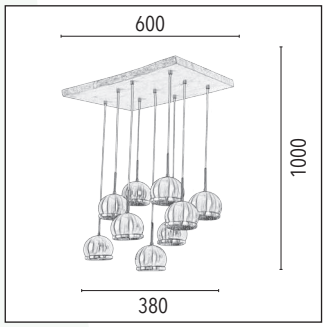

BALL WOOD

5901602355633	**5030974**
↔ 600 ↗ 380 ↕ 1000 mm	
incl. 9xLED GU10 5,5W 450lm 3000K	
Dąb olejowany/Antracyt/Satyna • Oiled oak/Anthracite/Satin • Eiche geölt/ Anthrazit/Nickel matt • Дуб масляный/ Антрацит/ сатйн • Chêne huilé/Anthra-cite/Satin	
Drewno/Metal • Wood/Metal • Holz/ Metall • Древесина/Металл • Bois/Métal	
IP20 • CE	

SVENDA

WOOD

E27

SVENDA

5901602342091	1	2224174
↔ 180 ↗ 90 ↕ 145 mm		
1xE27 60W		
5901602342084	2	2224274
↔ 370 ↗ 90 ↕ 145 mm		
2xE27 60W		
Dąb olejowany/Chrom/Biały • Oiled oak/Chrome/White • Eiche geölt/Chrom/Weiß • Дуб масляный/Хром/Белый • Chêne huilé/Chrome/Blanc		
Drewno/Metal • Wood/Metal • Holz/Metall • Древесина/Металл • Bois/Métal		
IP20 • CE		G0960

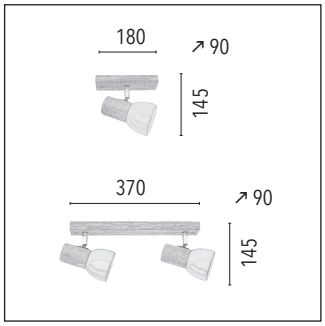

SVENDA

5901602342077	3	2224374
↔ 520 ↗ 90 ↕ 145 mm		
3xE27 60W		
5901602342060	4	2224474
↔ 750 ↗ 90 ↕ 145 mm		
4xE27 60W		
Dąb olejowany/Chrom/Biały • Oiled oak/Chrome/White • Eiche geölt/Chrom/Weiß • Дуб масляный/Хром/Белый • Chêne huilé/Chrome/Blanc		
Drewno/Metal • Wood/Metal • Holz/Metall • Древесина/Металл • Bois/Métal		
IP20 • CE		G0960

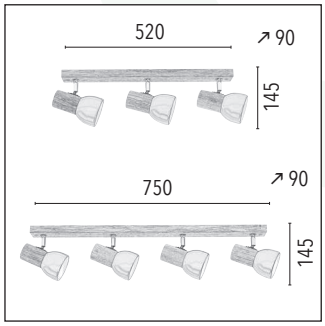

FSC™

WOOD

SVENDA

5901602343807	1	2227174
↔ 180 ↗ 90 ↕ 145 mm		
1xE27 60W		
5901602343814	2	2227274
↔ 370 ↗ 90 ↕ 145 mm		
2xE27 60W		

Dąb olejowany/Chrom/Grafit • Oiled oak/Chrome/Graphite • Eiche geölt/Chrom/Graphit • Дуб масляный/Хром/Графит • Chêne huilé/Chrome/Graphite

Drewno/Metal • Wood/Metal • Holz/Metall • Древесина/Металл • Bois/Métal

IP20 • CE | G0962

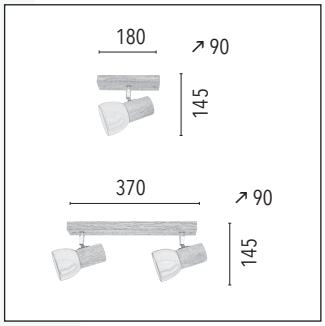

SVENDA

5901602343821	3	2227374
↔ 520 ↗ 90 ↕ 145 mm		
3xE27 60W		
5901602343838	4	2227474
↔ 750 ↗ 90 ↕ 145 mm		
4xE27 60W		

Dąb olejowany/Chrom/Grafit • Oiled oak/Chrome/Graphite • Eiche geölt/Chrom/Graphit • Дуб масляный/Хром/Графит • Chêne huilé/Chrome/Graphite

Drewno/Metal • Wood/Metal • Holz/Metall • Древесина/Металл • Bois/Métal

IP20 • CE | G0962

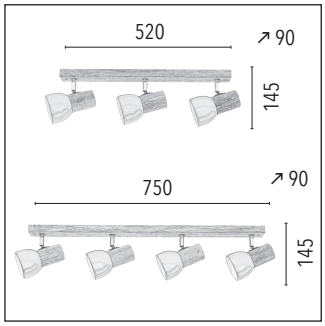

FSC

SVENDA

WOOD

E27

SVENDA

5901602343104	1	2224132
↔ 180 ↗ 90 ↕ 145 mm		
1xE27 60W		
5901602343111	2	2224232
↔ 370 ↗ 90 ↕ 145 mm		
2xE27 60W		
Dąb bielony/Chrom/Biały • Oak white/ Chrome/White • Eiche weiß/Chrom/ Weiß • Дуб белый/Хром/Белый • Chêne blanc/Chrome/Blanc		
Drewno/Metal • Wood/Metal • Holz/ Metall • Древесина/Металл • Bois/Métal		
IP20 • CE		G0960

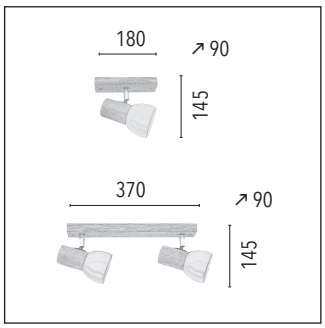

SVENDA

5901602343128	3	2224332
↔ 520 ↗ 90 ↕ 145 mm		
3xE27 60W		
5901602343135	4	2224432
↔ 750 ↗ 90 ↕ 145 mm		
4xE27 60W		
Dąb bielony/Chrom/Biały • Oak white/ Chrome/White • Eiche weiß/Chrom/ Weiß • Дуб белый/Хром/Белый • Chêne blanc/Chrome/Blanc		
Drewno/Metal • Wood/Metal • Holz/ Metall • Древесина/Металл • Bois/Métal		
IP20 • CE		G0960

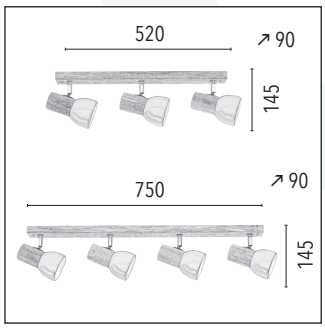

FSC™

WOOD

1

2

E27

3

4

SVENDA

5901602343883	1	2229132
↔ 180 ↗ 90 ↕ 145 mm		
1xE27 60W		
5901602343890	2	2229232
↔ 370 ↗ 90 ↕ 145 mm		
2xE27 60W		

Dąb bielony/Chrom/Grafit • Oak white/Chrome/Graphite • Eiche weiß/Chrom/Graphit • Дуб белый/Хром/Графит • Chêne blanc/Chrome/Graphite

Drewno/Metal • Wood/Metal • Holz/Metall • Древесина/Металл • Bois/Métal

IP20 • CE | G0962

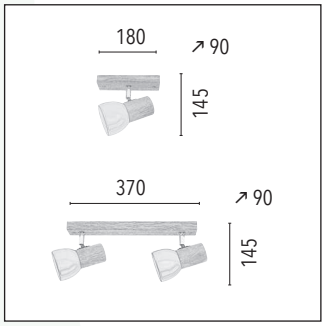

SVENDA

5901602343906	3	2229332
↔ 520 ↗ 90 ↕ 145 mm		
3xE27 60W		
5901602343913	4	2229432
↔ 750 ↗ 90 ↕ 145 mm		
4xE27 60W		

Dąb bielony/Chrom/Grafit • Oak white/Chrome/Graphite • Eiche weiß/Chrom/Graphit • Дуб белый/Хром/Графит • Chêne blanc/Chrome/Graphite

Drewno/Metal • Wood/Metal • Holz/Metall • Древесина/Металл • Bois/Métal

IP20 • CE | G0962

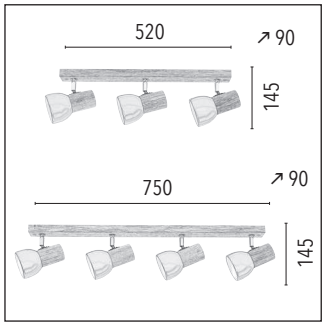

SVENDA

WOOD

1

2

3

E27

4

SVENDA

5901602345146	1	2224160
↔ 180 ↗ 90 ↕ 145 mm		
1xE27 60W		
5901602345153	2	2224260
↔ 370 ↗ 90 ↕ 145 mm		
2xE27 60W		

Brzoza/Chrom/Biały • Birch/Chrome/White • Birke/Chrom/Weiß • Береза/Хром/Белый • Bouleau/Chrome/Blanc

Drewno/Metal • Wood/Metal • Holz/Metall • Древесина/Металл • Bois/Métal

IP20 • CE | G0960

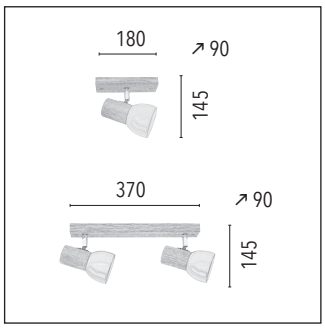

SVENDA

5901602345160	3	2224360
↔ 520 ↗ 90 ↕ 145 mm		
3xE27 60W		
5901602345177	4	2224460
↔ 750 ↗ 90 ↕ 145 mm		
4xE27 60W		

Brzoza/Chrom/Biały • Birch/Chrome/White • Birke/Chrom/Weiß • Береза/Хром/Белый • Bouleau/Chrome/Blanc

Drewno/Metal • Wood/Metal • Holz/Metall • Древесина/Металл • Bois/Métal

IP20 • CE | G0960

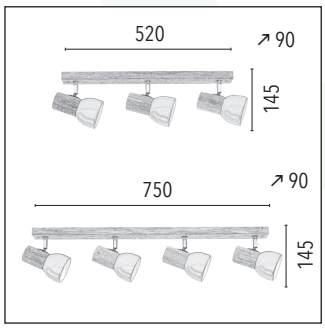

FSC™

SVENDA

E27

ENERGY LABEL
енергия · ενέργεια
A++
A+
A
B
C
D
E

WOOD

SVENDA

5901602345184	1	2227160
↔ 180 ↗ 90 ↕ 145 mm		
1xE27 60W		
5901602345191	2	2227260
↔ 370 ↗ 90 ↕ 145 mm		
2xE27 60W		

Brzoza/Chrom/Grafit • Birch/Chrome/Graphite • Birke/Chrom/Graphit • Береза/Хром/Графит • Bouleau/Chrome/Graphite

Drewno/Metal • Wood/Metal • Holz/Metall • Древесина/Металл • Bois/Métal

IP20 • CE | G0962

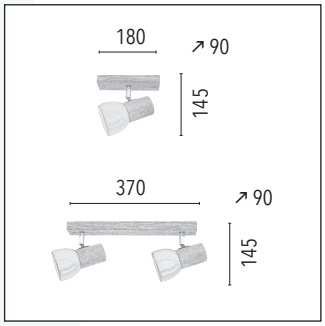

SVENDA

5901602345207	3	2227360
↔ 520 ↗ 90 ↕ 145 mm		
3xE27 60W		
5901602345214	4	2227460
↔ 750 ↗ 90 ↕ 145 mm		
4xE27 60W		

Brzoza/Chrom/Grafit • Birch/Chrome/Graphite • Birke/Chrom/Graphit • Береза/Хром/Графит • Bouleau/Chrome/Graphite

Drewno/Metal • Wood/Metal • Holz/Metall • Древесина/Металл • Bois/Métal

IP20 • CE | G0962

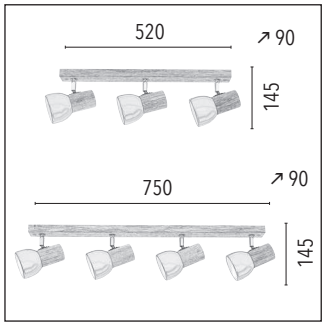

FSC™

KARIN

WOOD

1

2

3

E14

ENERGY LABEL
енергия · ενέργεια
A++ A+ A B C D E

4

KARIN

5901602346075	1	2231170
↔ 130 ↗ 95 ↕ 145 mm		
1xE14 40W		
5901602346082	2	2231270
↔ 370 ↗ 95 ↕ 145 mm		
2xE14 40W		

Dąb/Chrom/Biały • Oak/Chrome/White • Eiche/Chrom/Weiß • Дуб/Хром/Белый • Chêne/Chrome/Blanc

Drewno/Metal/Szkło • Wood/Metal/Glass • Holz/Metall/Glas • Древесина/Металл/Стекло • Bois/Métal/Verre

IP20 • CE | G0768

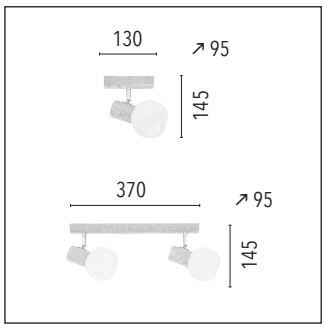

KARIN

5901602346099	3	2231370
↔ 520 ↗ 95 ↕ 145 mm		
3xE14 40W		
5901602346105	4	2231470
↔ 740 ↗ 95 ↕ 145 mm		
4xE14 40W		

Dąb/Chrom/Biały • Oak/Chrome/White • Eiche/Chrom/Weiß • Дуб/Хром/Белый • Chêne/Chrome/Blanc

Drewno/Metal/Szkło • Wood/Metal/Glass • Holz/Metall/Glas • Древесина/Металл/Стекло • Bois/Métal/Verre

IP20 • CE | G0768

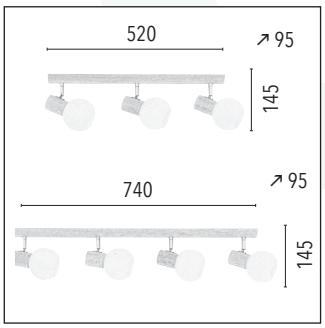

FSC

KARIN

WOOD

E14

KARIN

5901602346112	1	2231132
↔ 130 ↗ 95 ↕ 145 mm		
1xE14 40W		
5901602346129	2	2231232
↔ 370 ↗ 95 ↕ 145 mm		
2xE14 40W		
Dąb bielony/Chrom/Biały • Oak white/Chrome/White • Eiche weiß/Chrom/Weiß • Дуб белый/Хром/Белый • Chêne blanc/Chrome/Blanc		
Drewno/Metal/Szkło • Wood/Metal/Glass • Holz/Metall/Glas • Древесина/Металл/Стекло • Bois/Métal/Verre		
IP20 • CE		G0768

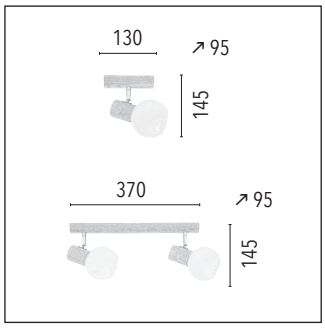

KARIN

5901602346136	3	2231332
↔ 520 ↗ 95 ↕ 145 mm		
3xE14 40W		
5901602346143	4	2231432
↔ 740 ↗ 95 ↕ 145 mm		
4xE14 40W		
Dąb bielony/Chrom/Biały • Oak white/Chrome/White • Eiche weiß/Chrom/Weiß • Дуб белый/Хром/Белый • Chêne blanc/Chrome/Blanc		
Drewno/Metal/Szkło • Wood/Metal/Glass • Holz/Metall/Glas • Древесина/Металл/Стекло • Bois/Métal/Verre		
IP20 • CE		G0768

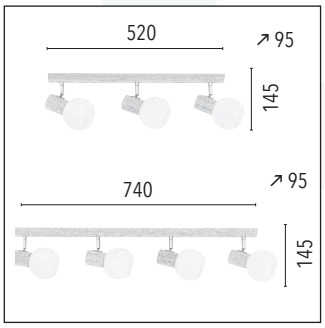

FSC™

KARIN

1

2

E14

3

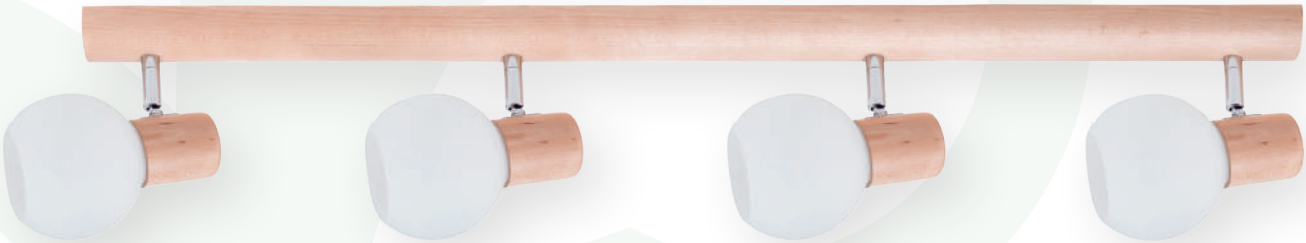

4

WOOD

KARIN

5901602346150	1	2231160
↔ 130 ↗ 95 ↕ 145 mm		
1xE14 40W		
5901602346167	2	2231260
↔ 370 ↗ 95 ↕ 145 mm		
2xE14 40W		

Brzoza/Chrom/Biały • Birch/Chrome/White • Birke/Chrom/Weiß • Береза/Хром/Белый • Bouleau/Chrome/Blanc

Drewno/Metal/Szkło • Wood/Metal/Glass • Holz/Metall/Glas • Древесина/Металл/Стекло • Bois/Métal/Verre

IP20 • CE | G0768

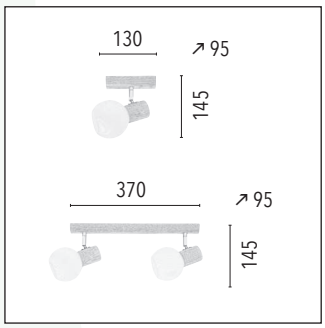

KARIN

5901602346174	3	2231360
↔ 520 ↗ 95 ↕ 145 mm		
3xE14 40W		
5901602346181	4	2231460
↔ 740 ↗ 95 ↕ 145 mm		
4xE14 40W		

Brzoza/Chrom/Biały • Birch/Chrome/White • Birke/Chrom/Weiß • Береза/Хром/Белый • Bouleau/Chrome/Blanc

Drewno/Metal/Szkło • Wood/Metal/Glass • Holz/Metall/Glas • Древесина/Металл/Стекло • Bois/Métal/Verre

IP20 • CE | G0768

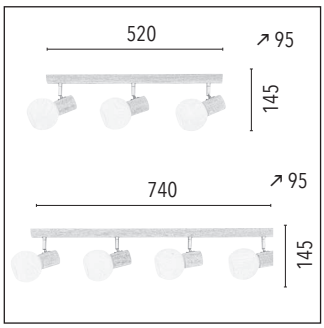

FSC™

KIRA WOOD

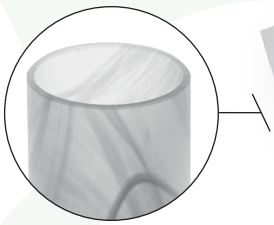

WOOD

KIRA WOOD

5901602340783	1	2210132
↔ 180 ↗ 60 ↕ 120 mm		
1xE14 40W		
5901602340776	2	2210232
↔ 340 ↗ 60 ↕ 180 mm		
2xE14 40W		
Dąb bielony/Chrom/Biały • Oak white/Chrome/White • Eiche weiß/Chrom/Weiß • Дуб белый/Хром/Белый • Chêne blanc/Chrome/Blanc		
Drewno/Metal/Szkło • Wood/Metal/Glass • Holz/Metall/Glas • Древесина/Металл/Стекло • Bois/Métal/Verre		
IP20 • CE		G0122

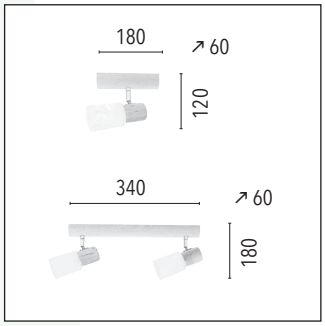

KIRA WOOD

5901602340769	3	2210332
↔ 570 ↗ 60 ↕ 180 mm		
3xE14 40W		
5901602340752	4	2210432
↔ 800 ↗ 60 ↕ 180 mm		
4xE14 40W		
Dąb bielony/Chrom/Biały • Oak white/Chrome/White • Eiche weiß/Chrom/Weiß • Дуб белый/Хром/Белый • Chêne blanc/Chrome/Blanc		
Drewno/Metal/Szkło • Wood/Metal/Glass • Holz/Metall/Glas • Древесина/Металл/Стекло • Bois/Métal/Verre		
IP20 • CE		G0122

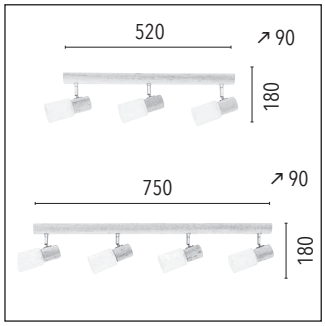

FSC

KIRA WOOD

WOOD

1

2

3

E14

ENERGY LABEL
енергия · ενέργεια
A++ A+ A B C D E

4

KIRA WOOD

5901602357842	1	**2210170**
↔ 180 ↗ 60 ↕ 120 mm		
1xE14 40W		
5901602357835	2	**2210270**
↔ 340 ↗ 60 ↕ 180 mm		
2xE14 40W		

Dąb/Chrom/Biały • Oak/Chrome/White • Eiche/Chrom/Weiß • Дуб/Хром/Белый • Chêne/Chrome/Blanc

Drewno/Metal/Szkło • Wood/Metal/Glass • Holz/Metall/Glas • Древесина/Металл/Стекло • Bois/Métal/Verre

IP20 • CE | G0122

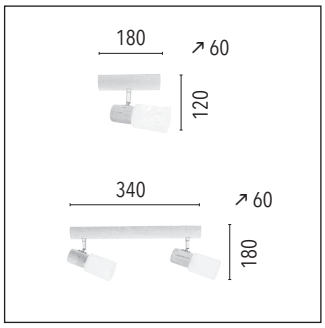

KIRA WOOD

5901602357828	3	**2210370**
↔ 570 ↗ 60 ↕ 180 mm		
3xE14 40W		
5901602357811	4	**2210470**
↔ 800 ↗ 60 ↕ 180 mm		
4xE14 40W		

Dąb/Chrom/Biały • Oak/Chrome/White • Eiche/Chrom/Weiß • Дуб/Хром/Белый • Chêne/Chrome/Blanc

Drewno/Metal/Szkło • Wood/Metal/Glass • Holz/Metall/Glas • Древесина/Металл/Стекло • Bois/Métal/Verre

IP20 • CE | G0122

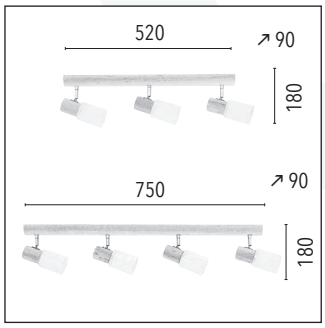

FSC

KIRA WOOD

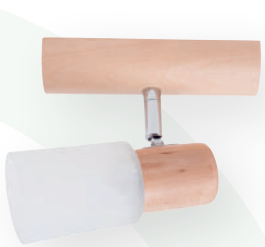

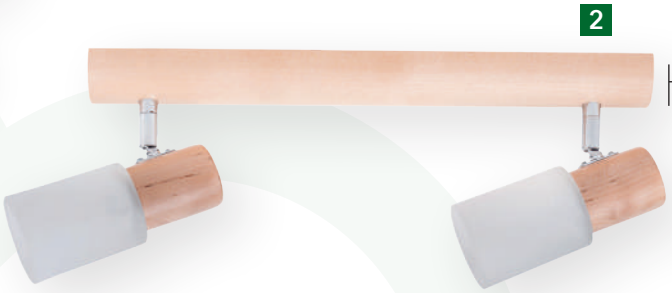

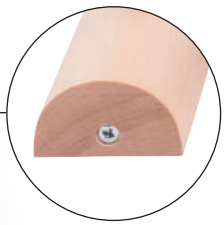

WOOD

E14

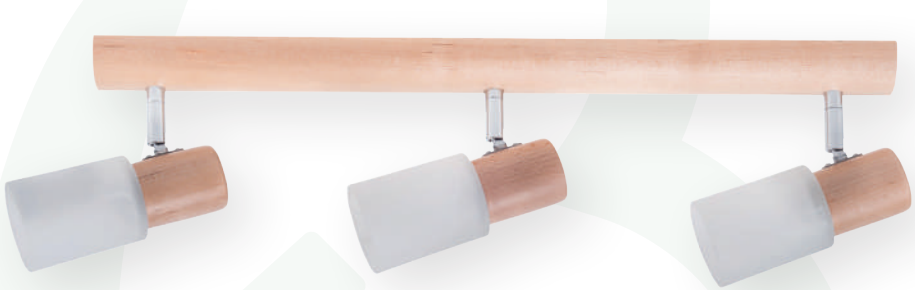

KIRA WOOD

5901602335727	1	2210160
↔ 180 ↗ 60 ↕ 120 mm		
1xE14 40W		
5901602335734	2	2210260
↔ 340 ↗ 60 ↕ 180 mm		
2xE14 40W		

Brzoza/Chrom/Biały • Birch/Chrome/White • Birke/Chrom/Weiß • Береза/Хром/Белый • Bouleau/Chrome/Blanc

Drewno/Metal/Szkło • Wood/Metal/Glass • Holz/Metall/Glas • Древесина/Металл/Стекло • Bois/Métal/Verre

IP20 • CE | G0122

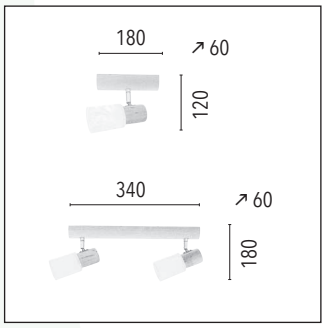

KIRA WOOD

5901602335741	3	2210360
↔ 570 ↗ 60 ↕ 180 mm		
3xE14 40W		
5901602335758	4	2210460
↔ 800 ↗ 60 ↕ 180 mm		
4xE14 40W		

Brzoza/Chrom/Biały • Birch/Chrome/White • Birke/Chrom/Weiß • Береза/Хром/Белый • Bouleau/Chrome/Blanc

Drewno/Metal/Szkło • Wood/Metal/Glass • Holz/Metall/Glas • Древесина/Металл/Стекло • Bois/Métal/Verre

IP20 • CE | G0122

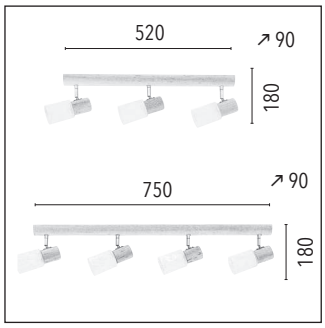

FSC

BIRGIT

BIRGIT

E14

WOOD

BIRGIT

5901602335765	1	2222170
↔ 180 ↗ 50 ↕ 120 mm		
1xE14 40W		
5901602335772	2	2222270
↔ 400 ↗ 50 ↕ 120 mm		
2xE14 40W		
Dąb/Chrom/Biały • Oak/Chrome/White • Eiche/Chrom/Weiß • Дуб/Хром/Белый • Chêne/Chrome/Blanc		
Drewno/Metal/Szkło • Wood/Metal/Glass • Holz/Metall/Glas • Древесина/Металл/Стекло • Bois/Métal/Verre		
IP20 • CE		G0122

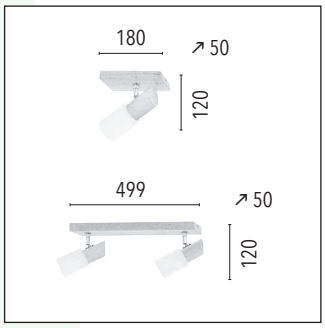

BIRGIT

5901602335789	3	2222370
↔ 545 ↗ 50 ↕ 120 mm		
3xE14 40W		
5901602335796	4	2222470
↔ 770 ↗ 50 ↕ 120 mm		
4xE14 40W		
Dąb/Chrom/Biały • Oak/Chrome/White • Eiche/Chrom/Weiß • Дуб/Хром/Белый • Chêne/Chrome/Blanc		
Drewno/Metal/Szkło • Wood/Metal/Glass • Holz/Metall/Glas • Древесина/Металл/Стекло • Bois/Métal/Verre		
IP20 • CE		G0122

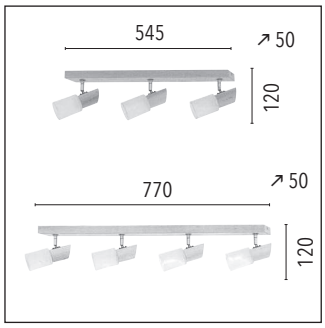

FSC

BIRGIT

WOOD

1

2

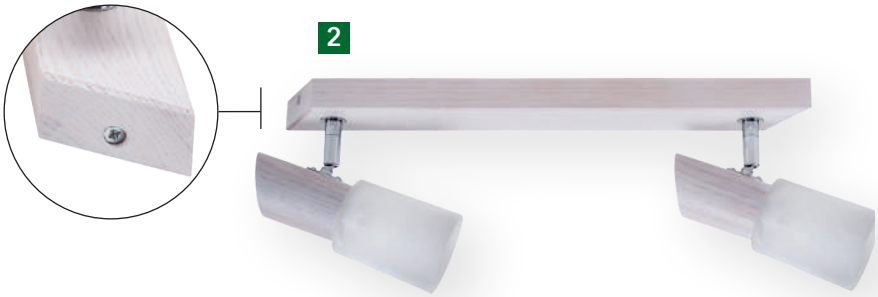

3

E14

4

BIRGIT

5901602335802	1	2222132
↔ 180 ↗ 50 ↕ 120 mm		
1xE14 40W		
5901602335819	2	2222232
↔ 400 ↗ 50 ↕ 120 mm		
2xE14 40W		

Dąb bielony/Chrom/Biały • Oak white/Chrome/White • Eiche weiß/Chrom/Weiß • Дуб белый/Хром/Белый • Chêne blanc/Chrome/Blanc

Drewno/Metal/Szkło • Wood/Metal/Glass • Holz/Metall/Glas • Древесина/Металл/Стекло • Bois/Métal/Verre

IP20 • CE | G0122

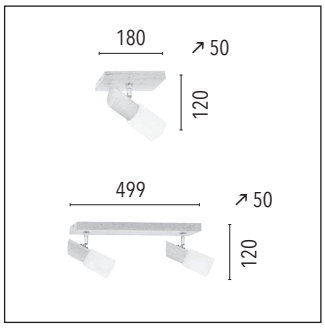

BIRGIT

5901602335826	3	2222332
↔ 545 ↗ 50 ↕ 120 mm		
3xE14 40W		
5901602335833	4	2222432
↔ 770 ↗ 50 ↕ 120 mm		
4xE14 40W		

Dąb bielony/Chrom/Biały • Oak white/Chrome/White • Eiche weiß/Chrom/Weiß • Дуб белый/Хром/БелыйД • Chêne blanc/Chrome/Blanc

Drewno/Metal/Szkło • Wood/Metal/Glass • Holz/Metall/Glas • Древесина/Металл/Стекло • Bois/Métal/Verre

IP20 • CE | G0122

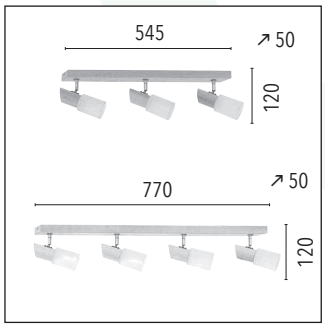

FSC™

1

2

E14

3

4

WOOD

BIRGIT

5901602335840	1	2222160
↔ 180 ↗ 50 ↕ 120 mm		
1xE14 40W		
5901602335857	2	2222260
↔ 400 ↗ 50 ↕ 120 mm		
2xE14 40W		

Brzoza/Chrom/Biały • Birch/Chrome/White • Birke/Chrom/Weiß • Береза/Хром/Белый • Bouleau/Chrome/Blanc

Drewno/Metal/Szkło • Wood/Metal/Glass • Holz/Metall/Glas • Древесина/Металл/Стекло • Bois/Métal/Verre

IP20 • CE | G0122

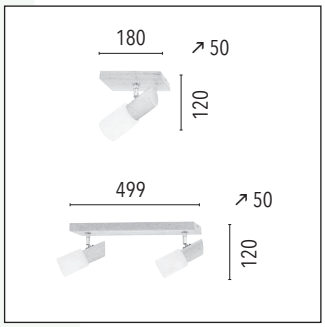

BIRGIT

5901602335864	3	2222360
↔ 545 ↗ 50 ↕ 120 mm		
3xE14 40W		
5901602335871	4	2222460
↔ 770 ↗ 50 ↕ 120 mm		
4xE14 40W		

Brzoza/Chrom/Biały • Birch/Chrome/White • Birke/Chrom/Weiß • Береза/Хром/Белый• Bouleau/Chrome/Blanc

Drewno/Metal/Szkło • Wood/Metal/Glass • Holz/Metall/Glas • Древесина/Металл/Стекло • Bois/Métal/Verre

IP20 • CE | G0122

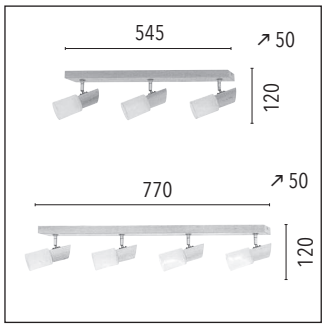

FSC

JULIANA

WOOD

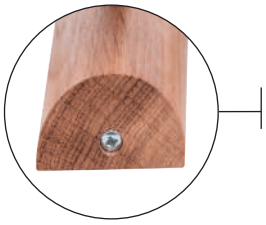

E14

ENERGY EFFICIENCY LABEL
енергия · ενέργεια
A++ A+ A B C D E

JULIANA

5901602335642	1	2217170
↔ 155 ↗ 53 ↕ 150 mm		
1xE14 40W		
5901602335659	2	2217270
↔ 380 ↗ 53 ↕ 150 mm		
2xE14 40W		
Dąb/Chrom/Biały • Oak/Chrome/White • Eiche/Chrom/Weiß • Дуб/Хром/Белый • Chêne/Chrome/Blanc		
Drewno/Metal/Szkło • Wood/Metal/Glass • Holz/Metall/Glas • Древесина/Металл/Стекло • Bois/Métal/Verre		
IP20 • CE		G0766

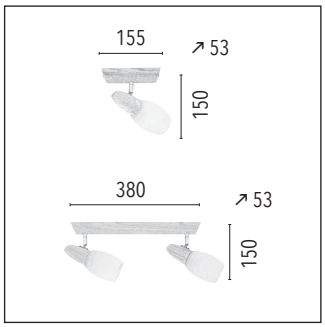

JULIANA

5901602335666	3	2217370
↔ 530 ↗ 53 ↕ 150 mm		
3xE14 40W		
5901602335673	4	2217470
↔ 750 ↗ 53 ↕ 150 mm		
4xE14 40W		
Dąb/Chrom/Biały • Oak/Chrome/White • Eiche/Chrom/Weiß • Дуб/Хром/Белый • Chêne/Chrome/Blanc		
Drewno/Metal/Szkło • Wood/Metal/Glass • Holz/Metall/Glas • Древесина/Металл/Стекло • Bois/Métal/Verre		
IP20 • CE		G0766

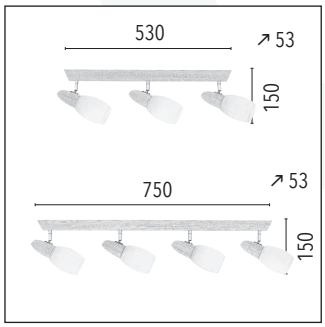

FSC™

1

2

E14

3

4

WOOD

JULIANA

5901602334812	1	2217132
↔ 155 ↗ 53 ↕ 150 mm		
1xE14 40W		
591602334829	2	2217232
↔ 380 ↗ 53 ↕ 150 mm		
2xE14 40W		

Dąb bielony/Chrom/Biały • Oak white/Chrome/White • Eiche weiß/Chrom/Weiß • Дуб белый/Хром/Белый • Chêne blanc/Chrome/Blanc

Drewno/Metal/Szkło • Wood/Metal/Glass • Holz/Metall/Glas • Древесина/Металл/Стекло • Bois/Métal/Verre

IP20 • CE | G0766

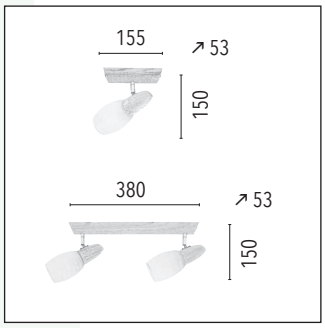

JULIANA

5901602334836	3	2217332
↔ 530 ↗ 53 ↕ 150 mm		
3xE14 40W		
5901602334843	4	2217432
↔ 750 ↗ 53 ↕ 150 mm		
4xE14 40W		

Dąb bielony/Chrom/Biały • Oak white/Chrome/White • Eiche weiß/Chrom/Weiß • Дуб белый/Хром/Белый • Chêne blanc/Chrome/Blanc

Drewno/Metal/Szkło • Wood/Metal/Glass • Holz/Metall/Glas • Древесина/Металл/Стекло • Bois/Métal/Verre

IP20 • CE | G0766

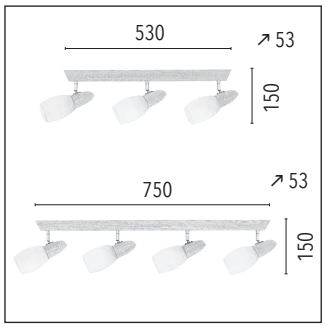

FSC

WALL & CEILING LAMPS

Plafony i kinkiety • Wand- & Deckenleuchten • Плафоны и бра • Appliques et plafonniers

FINN 164

WOOD

- Oświetlenie LED z możliwością ściemniania przez włącznik
- LED-Beleuchtung mit Dimmerschalter
- LED lighting with a dimmer switch option
- Светодиодное освещение с возможностью затемнения с помощью выключателя
- Éclairage LED compatible avec variateur

- Innowacyjna technologia LED
- Innovative LED technology
- Innovative LED-Technologie
- Инновационная светодиодная технология
- Technologie LED innovante

- Opatentowane rozwiązanie LED
- Patented LED solution
- Patentierte LED-Lösung
- Запатентованное светодиодное решение
- Solution LED brevetée

Tryb standardowy • Standard mode
Standard-Modus • Стандартный режим • Mode standard

1

- WŁĄCZ
- ON
- EIN
- ВКЛ.
- ALLUME

- 100% światła
- light
- Licht
- СВЕТА
- de lumière

2

- WYŁĄCZ
- OFF
- AUS
- ВЫКЛ.
- ÉTEINDRE

- 0% światła
- light
- Licht
- СВЕТА.
- de lumière

WOOD

Opcja ściemniania przez włącznik • Light control with a dimmer switch
Optional Dimmen über Taster • Функция затемнения с помощью переключателя
Option: régulation de l'intensité d'éclairement au moyen d'un interrupteur variateur.

1

- WŁĄCZ
- ON
- EIN
- ВКЛ.
- ALLUME

- 100% światła
- light
- Licht
- СВЕТА
- de lumière

2

- WYŁĄCZ/WŁĄCZ w 2 sek
- OFF/ON in 2 sec
- AUS/EIN in 2 sek
- ВЫКЛ. /ВКЛ. 2 сек.
- ÉTEINDRE /ALLUE 2 sec

100%
10%

- światła
- light
- Licht
- СВЕТА
- de lumière

3

- WYŁĄCZ/WŁĄCZ w 2 sek
- OFF/ON in 2 sec
- AUS/EIN in 2 sek
- ВЫКЛ. /ВКЛ. 2 сек.
- ÉTEINDRE /ALLUE 2 sec

- wybrany % światła
- chosen % of light
- gewünschte % von Licht
- выбранные % света
- choisire % de lumière

4

- WYŁĄCZ
- OFF
- AUS
- ВЫКЛ.
- ÉTEINDRE

- 0% światła
- light
- Licht
- СВЕТА.
- de lumière

WOOD

switch LED & dimm ®

FSC ™

FINN

5901602358566	1	4122170	switch&dimm LED
incl. LED 2,1-10W, 81-800lm, 2700K			
5901602337950	2	4022170	
incl. LED 10W 800lm 2700K			
↔ 210 ↗ 290 ↕ 65 mm			
IP20 • CE		G0902	
5901602358573	3	4122970	switch&dimm LED
incl. LED 2,4-14W, 104-1200lm, 2700K			
5901602337981	4	4022970	
incl. LED 14W 1200lm 2700K			
↔ 290 ↗ 290 ↕ 65 mm			
IP20 • CE		G0903	

Dąb/Chrom/Biały • Oak/Chrome/White • Eiche/Chrom/Weiß • Дуб/Хром/Белый • Chêne/Chrome/Blanc

Drewno/Metal/Szkło • Wood/Metal/Glass • Holz/Metall/Glas • Древесина/Металл/Стекло • Bois/Métal/Verre

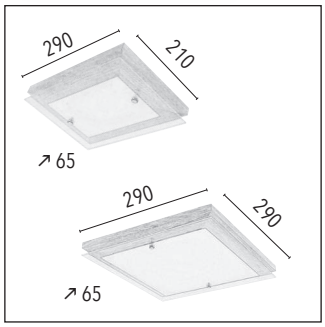

FINN

5901602338018	5	4124070	switch&dimm LED
incl. LED 2,7-24W, 142-2100lm, 2700K			
5901602338018	6	4024070	
incl. LED 24W, 2100lm, 2700K			
↔ 400 ↗ 400 ↕ 65 mm			
IP20 • CE		G0904	
5901602358597	7	4132970	switch&dimm LED
incl. LED 3,2-24W, 186-2100lm, 2700K			
5901602338049	8	4032970	
incl. LED 24W, 2100lm, 2700K			
↔ 290 ↗ 570 ↕ 65 mm			
IP20 • CE		G0905	

Dąb/Chrom/Biały • Oak/Chrome/White • Eiche/Chrom/Weiß • Дуб/Хром/Белый • Chêne/Chrome/Blanc

Drewno/Metal/Szkło • Wood/Metal/Glass • Holz/Metall/Glas • Древесина/Металл/Стекло • Bois/Métal/Verre

FINN

1 2

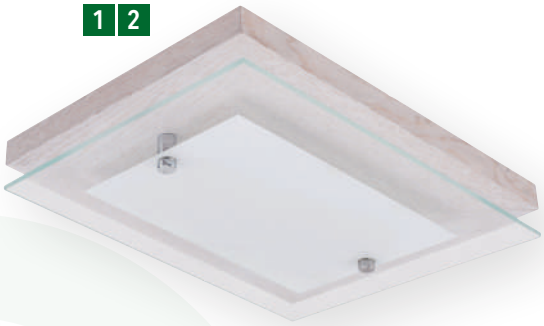

3 4

5 6

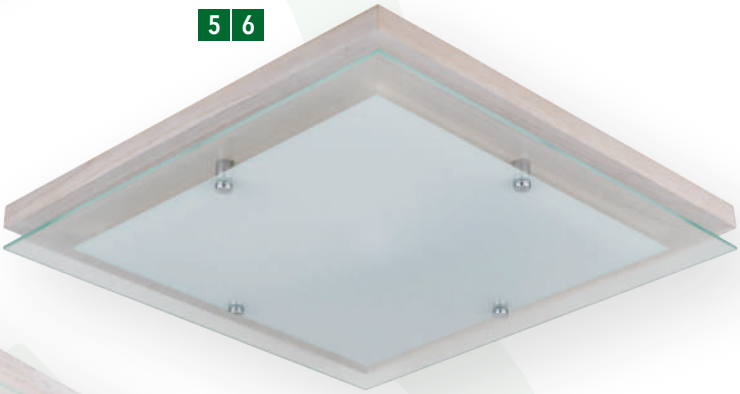

7 8

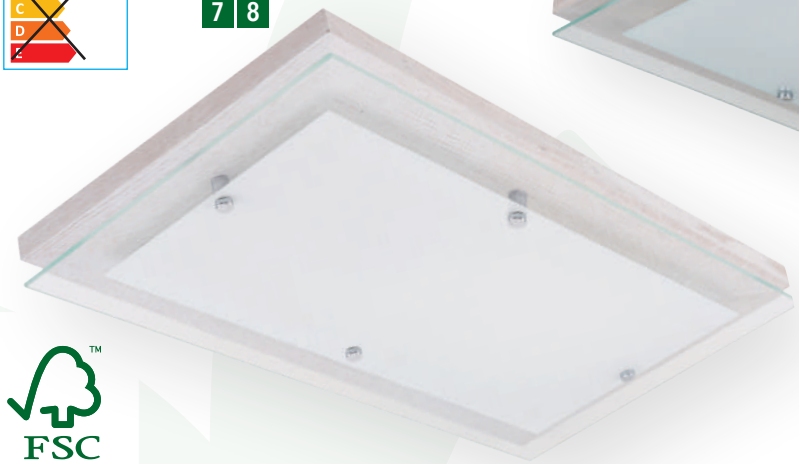

WOOD

FINN

5901602358603	1	4122132	switch&dimm LED
incl. LED 2,1-10W, 81-800lm, 2700K			
5901602337967	2	4022132	
incl. LED 10W 800lm 2700K			
↔ 210 ↗ 290 ↕ 65 mm			
IP20 • CE		G0902	
5901602358610	3	4122932	switch&dimm LED
incl. LED 2,4-14W, 104-1200lm, 2700K			
5901602337998	4	4022932	
incl. LED 14W 1200lm 2700K			
↔ 290 ↗ 290 ↕ 65 mm			
IP20 • CE		G0903	

Dąb bielony/Chrom/Biały • Oak white/Chrome/White • Eiche weiß/Chrom/Weiß • Дуб белый/Хром/Белый • Chêne blanc/Chrome/Blanc

Drewno/Metal/Szkło • Wood/Metal/Glass • Holz/Metall/Glas • Древесина/Металл/Стекло • Bois/Métal/Verre

FINN

5901602358627	5	4124032	switch&dimm LED
incl. LED 2,7-24W, 142-2100lm, 2700K			
5901602338025	6	4024032	
incl. LED 24W, 2100lm, 2700K			
↔ 290 ↗ 290 ↕ 65 mm			
IP20 • CE		G0904	
5901602358634	7	4132932	switch&dimm LED
incl. LED 3,2-24W, 186-2100lm, 2700K			
5901602338056	8	4032932	
incl. LED 24W, 2100lm, 2700K			
↔ 290 ↗ 570 ↕ 65 mm			
IP20 • CE		G0905	

Dąb bielony/Chrom/Biały • Oak white/Chrome/White • Eiche weiß/Chrom/Weiß • Дуб белый/Хром/Белый • Chêne blanc/Chrome/Blanc

Drewno/Metal/Szkło • Wood/Metal/Glass • Holz/Metall/Glas • Древесина/Металл/Стекло • Bois/Métal/Verre

FINN

WOOD

1 2

3 4

5 6

7 8

switch&dimm LED

FINN

5901602358641	1	4122174	switch&dimm LED
incl. LED 2,1-10W, 81-800lm, 2700K			
5901602335680	2	4022174	
incl. LED 10W 800lm 2700K			
↔ 210 ↗ 290 ↕ 65 mm			
IP20 • CE		G0902	
5901602358658	3	4122974	switch&dimm LED
incl. LED 2,4-14W, 104-1200lm, 2700K			
5901602335697	4	4022974	
incl. LED 14W 1200lm 2700K			
↔ 290 ↗ 290 ↕ 65 mm			
IP20 • CE		G0903	

Dąb olejowany/Chrom/Biały • Oiled oak/Chrome/White • Eiche geölt/Chrom/Weiß • Дуб масляный/Хром/Белый • Chêne huilé/Chrome/Blanc

Drewno/Metal/Szkło • Wood/Metal/Glass • Holz/Metall/Glas • Древесина/Металл/Стекло • Bois/Métal/Verre

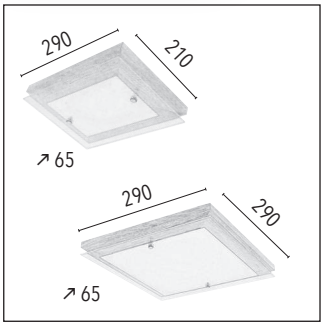

FINN

5901602358665	5	4124074	switch&dimm LED
incl. LED 2,7-24W, 142-2100lm, 2700K			
5901602335703	6	4024074	
incl. LED 24W, 2100lm, 2700K			
↔ 400 ↗ 400 ↕ 65 mm			
IP20 • CE		G0904	
5901602358672	7	4132974	switch&dimm LED
incl. LED 3,2-24W, 186-2100lm, 2700K			
5901602335710	8	4032974	
incl. LED 24W, 2100lm, 2700K			
↔ 290 ↗ 570 ↕ 65 mm			
IP20 • CE		G0905	

Dąb olejowany/Chrom/Biały • Oiled oak/Chrome/White • Eiche geölt/Chrom/Weiß • Дуб масляный/Хром/Белый • Chêne huilé/Chrome/Blanc

Drewno/Metal/Szkło • Wood/Metal/Glass • Holz/Metall/Glas • Древесина/Металл/Стекло • Bois/Métal/Verre

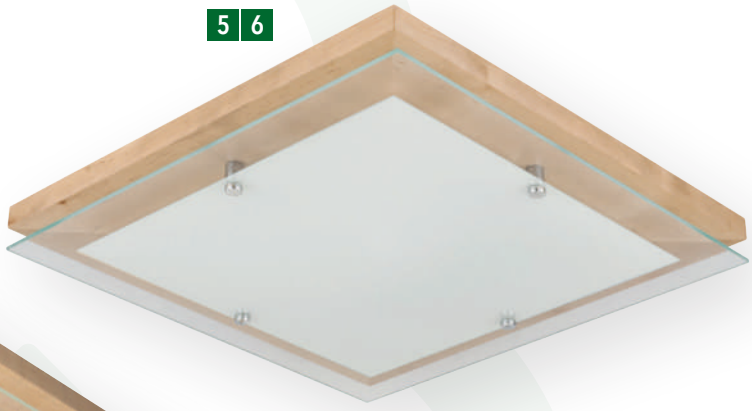

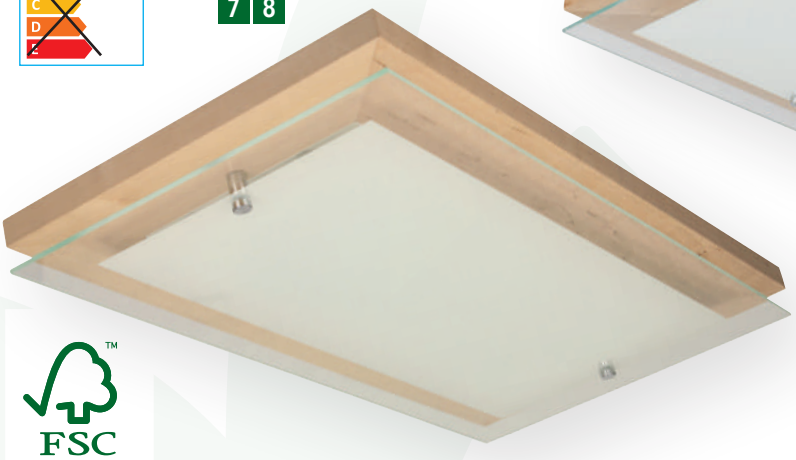

LED

ENERGY EFFICIENCY
енергия · ενέργεια
A++ A+ A C D E
LED

WOOD

FSC

switch LED & dimm ®

FINN

5901602358689	1	4122160	switch&dimm LED
incl. LED 2,1-10W, 81-800lm, 2700K			
5901602337974	2	4022160	
incl. LED 10W 800lm 2700K			
↔ 210 ↗ 290 ↕ 65 mm			
IP20 • CE		G0902	
5901602358696	3	4122960	switch&dimm LED
incl. LED 2,4-14W, 104-1200lm, 2700K			
5901602338001	4	4022960	
incl. LED 14W 1200lm 2700K			
↔ 290 ↗ 290 ↕ 65 mm			
IP20 • CE		G0903	

Brzoza/Chrom/Biały • Birch/Chrome/White • Birke/Chrom/Weiß • Береза/Хром/Белый • Bouleau/Chrome/Blanc

Drewno/Metal/Szkło • Wood/Metal/Glass • Holz/Metall/Glas • Древесина/Металл/Стекло • Bois/Métal/Verre

FINN

5901602358702	5	4124060	switch&dimm LED
incl. LED 2,7-24W, 142-2100lm, 2700K			
5901602338032	6	4024060	
incl. LED 24W, 2100lm, 2700K			
↔ 400 ↗ 400 ↕ 65 mm			
IP20 • CE		G0904	
5901602358719	7	4132960	switch&dimm LED
incl. LED 3,2-24W, 186-2100lm, 2700K			
5901602338063	8	4032960	
incl. LED 24W, 2100lm, 2700K			
↔ 290 ↗ 570 ↕ 65 mm			
IP20 • CE		G0905	

Brzoza/Chrom/Biały • Birch/Chrome/White • Birke/Chrom/Weiß • Береза/Хром/Белый • Bouleau/Chrome/Blanc

Drewno/Metal/Szkło • Wood/Metal/Glass • Holz/Metall/Glas • Древесина/Металл/Стекло • Bois/Métal/Verre

Kolory drewna • Wood colours • Holzfarben • Древесина цвета • Bois Couleurs

Dąb
Oak
Eiche
Дуб
Chêne

Buk
Beech
Buche
Бук
Hêtre

Biały
White
Weiß
Белый
Blanc

Dąb bielony
Oak white
Eiche weiß
Дуб белый
Chêne blanc

Brzoza
Birch
Birke
Береза
Bouleau

Czarny
Black
Schwarz
Черный
Noir

Dąb olejowany
Oiled oak
Eiche geölt
Дуб масляный
Chêne huilé

Kolory przewodów • Cable colours • Kabelfarben • Цвета проводов • Couleurs des cables

Antracyt
Anthracite
Anthrazit
Антрацит
Anthracite

Oliwkowy
Olive
Olivgrün
Оливковый
Olive

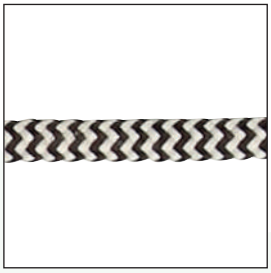

Czarno-biały
Black-white
Schwarz-weiß
Черно-белый
Noir-blanc

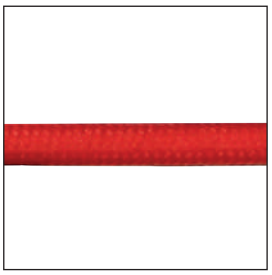

Czerwony
Red
Rot
Красный
Rouge

Kremowy
Crème
Cream
Кремовый
Crème

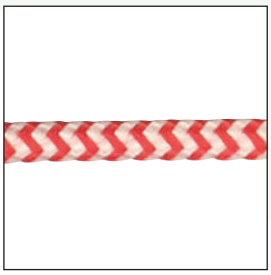

Czerwono-biały
Red-white
Rot-weiß
Красно-белый
Rouge-blanc

Petrol
Petrol
Petrol
Бензин
Petrol

Klosze pasujące do serii lamp BOSCO • Gläser für Pendelleuchten passend zur Serie BOSCO • Glasses for BOSCO line • Лафоны совместимые с серией BOSCO • Globes pour la série BOSCO

G0762
↕ 155 ø 95 mm
Biały
White
Weiß
Белый
Blanc

G0757
↕ 155 ø 95 mm
Biały
White
Weiß
Белый
Blanc

G0760
↕ 155 ø 95 mm
Multikolor
Multicolour
Multikolor
Мультицвет
Multicolore

G0770
↕ 155 ø 95 mm
Biały
White
Weiß
Белый
Blanc

G0758
↕ 155 ø 95 mm
Biały-Czarny
White-Black
Weiß-Schwarz
Белый-Черный
Blanc-Noir

G0782
↕ 155 ø 95 mm
Szampański
Champagne
Champagner
Шампань
Champagne

G0759
↕ 155 ø 95 mm
Biały
White
Weiß
Белый
Blanc

- Klosze pasujące do serii lamp SVEA, JONA
- Gläser für Pendelleuchten passend zu den Serien SVEA, JONA
- Glasses for SVEA, JONA line
- Лафоны совместимые с серией SVEA, JONA
- Globes pour la série SVEA, JONA

G0901
↕ 210 ø 240 mm
Transparentny
Transparent
Transparent
Прозрачный
Transparent

G0798
↕ 210 ø 240 mm
Transparentny
Transparent
Transparent
Прозрачный
Transparent

G0635
↕ 35 ø 400 mm
Biały
White
Weiß
Белый
Blanc

- Gläser für Spotserien passend zu den Serien BIRGIT, JULIANA, KARIN, KIRA WOOD
- Glasses for BIRGIT, JULIANA, KARIN, KIRA WOOD line
- Лафоны совместимые с серией BIRGIT, JULIANA, KARIN, KIRA WOOD
- Globes pour la série BIRGIT, JULIANA, KARIN, KIRA WOOD

G0768
↕ 35 ø 400 mm
Biały
White
Weiß
Белый
Blanc

G0122
↕ 35 ø 400 mm
Biały
White
Weiß
Белый
Blanc

G0766
↕ 35 ø 400 mm
Biały
White
Weiß
Белый
Blanc

Abażury pasujące do serii lamp TRIPOD, RUNE, KONAN, FINJA • Lampenschirme passend zu den Serien TRIPOD, RUNE, KONAN, FINJA • Lamp shades for TRIPOD, RUNE, KONAN, FINJA line • Лабажуры совместимые с серией TRIPOD, RUNE, KONAN, FINJA • Abat-jours pour les séries TRIPOD, RUNE, KONAN, FINJA

A0855
↕ 260 ø 500 mm
Biały
White
Weiß
Белый
Blanc

A0857
↕ 260 ø 500 mm
Szaro-brązowy
Grey-brown
Graubraun
Серо-коричневый
Gris-brun

A0859
↕ 260 ø 500 mm
Czarny
Black
Schwarz
Черный
Noir

A0856
↕ 260 ø 500 mm
Beżowy
Beige
Beige
Бежевый
Beige

A0858
↕ 260 ø 500 mm
Antracyt
Anthracite
Anthrazit
Антрацит
Anthracite

Abażury pasujące do serii lamp FINJA, TRIPOD, RUNE, KONAN • Lampenschirme passend zu den Serien FINJA, TRIPOD, RUNE, KONAN • Lamp shades for FINJA, TRIPOD, RUNE, KONAN line • Лабажуры совместимые с серией FINJA, TRIPOD, RUNE, KONAN • Abat-jours pour les séries FINJA, TRIPOD, RUNE, KONAN

A0863
↕ 250 ø 450 mm
Biały
White
Weiß
Белый
Blanc

A0865
↕ 250 ø 450 mm
Szaro-brązowy
Grey-brown
Graubraun
Серо-коричневый
Gris-brun

A0867
↕ 250 ø 450 mm
Czarny
Black
Schwarz
Черный
Noir

A0864
↕ 250 ø 450 mm
Beżowy
Beige
Beige
Бежевый
Beige

A0866
↕ 250 ø 450 mm
Antracyt
Anthracite
Anthrazit
Антрацит
Anthracite

Abażury pasujące do serii lamp FINJA • Lampenschirme passend zur Serie FINJA • Lamp shades for FINJA line • Лабажуры совместимые с серией FINJA • Abat-jours pour les séries FINJA

A0906
↕ 240 ø 400 mm
Biały
White
Weiß
Белый
Blanc

A0908
↕ 240 ø 400 mm
Szaro-brązowy
Grey-brown
Graubraun
Серо-коричневый
Gris-brun

A0907
↕ 240 ø 400 mm
Beżowy
Beige
Beige
Бежевый
Beige

A0909
↕ 240 ø 400 mm
Antracyt
Anthracite
Anthrazit
Антрацит
Anthracite

A0910
↕ 240 ø 400 mm
Czarny
Black
Schwarz
Черный
Noir

Abażury pasujące do serii lamp TRIPOD, RUNE, KONAN, TILDA • Lampenschirme für Tischleuchten passend zu den Serien TRIPOD, RUNE, KONAN, TILDA • Lamp shades for TRIPOD, RUNE, KONAN, TILDA line • Лабажуры совместимые с серией TRIPOD, RUNE, KONAN, TILDA • Abat-jours pour les séries TRIPOD, RUNE, KONAN, TILDA

A0850
↕ 210 ø 300 mm
Biały
White
Weiß
Белый
Blanc

A0852
↕ 210 ø 300 mm
Szaro-brązowy
Grey-brown
Graubraun
Серо-коричневый
Gris-brun

A0854
↕ 210 ø 300 mm
Czarny
Black
Schwarz
Черный
Noir

A0851
↕ 210 ø 300 mm
Beżowy
Beige
Beige
Бежевый
Beige

A0853
↕ 210 ø 300 mm
Antracyt
Anthracite
Anthrazit
Антрацит
Anthracite

Abażury pasujące do serii lamp TRIPOD, RUNE, KONAN, TILDA • Lampenschirme für Tischleuchten passend zu den Serien TRIPOD, RUNE, KONAN, TILDA • Lamp shades for TRIPOD, RUNE, KONAN, TILDA line • Лабажуры совместимые с серией TRIPOD, RUNE, KONAN, TILDA • Abat-jours pour les séries TRIPOD, RUNE, KONAN, TILDA

A0868
↕ 180 ø 250 mm
Biały
White
Weiß
Белый
Blanc

A0870
↕ 180 ø 250 mm
Szaro-brązowy
Grey-brown
Graubraun
Серо-коричневый
Gris-brun

A0872
↕ 180 ø 250 mm
Czarny
Black
Schwarz
Черный
Noir

A0869
↕ 180 ø 250 mm
Beżowy
Beige
Beige
Бежевый
Beige

A0871
↕ 180 ø 250 mm
Antracyt
Anthracite
Anthrazit
Антрацит
Anthracite

Abażury pasujące do serii lamp TRONGO • Lampenschirme für Tischleuchten passend zur Serie TRONGO • Lamp shades for TRONGO line • Лабажуры совместимые с серией TRONGO • Abat-jours pour les séries TRONGO

A0873
↕ 150 ø 175 mm
Biały
White
Weiß
Белый
Blanc

A0874
↔ 150 ↗ 150 ↕ 150 mm
Biały
White
Weiß
Белый
Blanc

INDEX

Item No. Nr art.	Page Strona
1030149	39
1030150	40
1030151	41
1030152	39
1030153	40
1030154	41
1030155	39
1030156	40
1030157	41
1030845	49
1030846	49
1030847	49
1030848	48
1030849	48
1030850	48
1051170	9
1051431	11
1051432	10
1051460	12
1051470	9
1051531	11
1051532	10
1051560	12
1051570	9
1051631	11
1051632	10
1051660	12
1071170	9
1071431	11
1071432	10
1071460	12
1071470	9
1071531	11
1071532	10
1071560	12
1071570	9
1071631	11
1071632	10
1071660	12
1171132	16
1171431	18
1171460	20
1171470	14
1171531	18

Item No. Nr art.	Page Strona
1171532	16
1171560	20
1171570	14
1171631	18
1171632	16
1171660	20
1171670	14
1251170	15
1251431	19
1251432	17
1251460	21
1251470	15
1251531	19
1251532	17
1251560	21
1251570	15
1251631	19
1251632	17
1251660	21
1261170	15
1261431	19
1261432	17
1261460	21
1261470	15
1261531	19
1261532	17
1261560	21
1261570	15
1261631	19
1261632	17
1261660	21
1271132	16
1271170	14
1271431	18
1271460	20
1271470	14
1271531	18
1271532	16
1271560	20
1271570	14
1271631	18
1271632	16
1271660	20

Item No. Nr art.	Page Strona
1356131	26
1356132	24
1356160	27
1356170	23
1356174	25
1356231	26
1356232	24
1356260	27
1356270	23
1356274	25
1356331	26
1356332	24
1356360	27
1356370	23
1356374	25
1356431	26
1356432	24
1356460	27
1356470	23
1356474	25
1356531	26
1356532	24
1356560	27
1356570	23
1356574	25
1356631	26
1356632	24
1356660	27
1356670	23
1356674	25
1357131	30
1357132	29
1357160	31
1357170	28
1357174	32
1357231	30
1357232	29
1357260	31
1357270	28
1357274	32
1357331	30
1357332	29
1357360	31
1357370	28

Item No. Nr art.	Page Strona
1357374	32
1357431	30
1357432	29
1357460	31
1357470	28
1357474	32
1357531	30
1357532	29
1357560	31
1357570	28
1357574	32
1357631	30
1357632	29
1357660	31
1357670	28
1357674	32
1408131	36
1408132	35
1408160	37
1408170	34
1408231	36
1408232	35
1408260	37
1408270	34
1408331	36
1408332	35
1408360	37
1408370	34
1408431	36
1408432	35
1408460	37
1408470	34
1408531	36
1408532	35
1408560	37
1408570	34
1408631	36
1408632	35
1408660	37
1408670	34
1711131	69
1711132	57
1711160	75
1711170	51

WOOD

INDEX

Item No. Nr art.	Page Strona
1711174	63
1711331	69
1711332	57
1711360	75
1711370	51
1711374	63
1711431	69
1711432	57
1711460	75
1711470	51
1711474	63
1711531	69
1711532	57
1711560	75
1711570	51
1711574	63
1712131	70
1712132	58
1712160	76
1712170	52
1712174	64
1712331	70
1712332	58
1712360	76
1712370	52
1712374	64
1712431	70
1712432	58
1712460	76
1712470	52
1712474	64
1712531	70
1712532	58
1712560	76
1712570	52
1712574	64
1713131	71
1713132	59
1713160	77
1713170	53
1713174	65
1713331	71
1713332	59
1713360	77

Item No. Nr art.	Page Strona
1713370	53
1713374	65
1713431	71
1713432	59
1713460	77
1713470	53
1713474	65
1713531	71
1713532	59
1713560	77
1713570	53
1713574	65
1714131	72
1714132	60
1714160	78
1714170	54
1714174	66
1714331	72
1714332	60
1714360	78
1714370	54
1714374	66
1714431	72
1714432	60
1714460	78
1714470	54
1714474	66
1714531	72
1714532	60
1714560	78
1714570	54
1714574	66
1715131	73
1715132	61
1715160	79
1715170	55
1715174	67
1715331	73
1715332	61
1715360	79
1715370	55
1715374	67
1715431	73

Item No. Nr art.	Page Strona
1715432	61
1715460	79
1715470	55
1715474	67
1715531	73
1715532	61
1715560	79
1715570	55
1715574	67
1716131	68
1716132	56
1716160	74
1716170	50
1716174	62
1716331	68
1716332	56
1716360	74
1716370	50
1716374	62
1716431	68
1716432	56
1716460	74
1716470	50
1716474	62
1716531	68
1716532	56
1716560	74
1716570	50
1716574	62
1941128	44
1941228	44
1941328	44
1941428	44
1941528	44
1941628	44
1942128	45
1942228	45
1942328	45
1942428	45
1942528	45
1942628	45
1943128	47
1943228	47
1943328	47

Item No. Nr art.	Page Strona
1943428	47
1943528	47
1943628	47
1944128	43
1944228	43
1944328	43
1944428	43
1944528	43
1944628	43
1945128	46
1945228	46
1945328	46
1945428	46
1945528	46
1945628	46
2210132	151
2210160	153
2210170	152
2210232	151
2210260	153
2210270	152
2210332	151
2210360	153
2210370	152
2210432	151
2210460	153
2210470	152
2217132	159
2217170	158
2217232	159
2217270	158
2217332	159
2217370	158
2217432	159
2217470	158
2222132	156
2222160	157
2222170	155
2222232	156
2222260	157
2222270	155
2222332	156
2222360	157
2222370	155

INDEX

Item No. Nr art.	Page Strona
2222432	156
2222460	157
2222470	155
2224132	142
2224160	144
2224174	140
2224232	142
2224260	144
2224274	140
2224332	142
2224360	144
2224374	140
2224432	142
2224460	144
2224474	140
2227160	145
2227174	141
2227260	145
2227274	141
2227360	145
2227374	141
2227460	145
2227474	141
2229132	143
2229232	143
2229332	143
2229432	143
2231132	148
2231160	149
2231170	146
2231232	148
2231260	149
2231270	146
2231332	148
2231360	149
2231370	146
2231432	148
2231460	149
2231470	146
4022132	165
4022160	167
4022170	164
4022174	166
4022932	165
4022960	167
4022970	164
4022974	166
4024032	165
4024060	167
4024070	164
4024074	166
4032932	165
4032960	167
4032970	164
4032974	166
4122132	165
4122160	167
4122170	164
4122174	166
4122932	165
4122960	167
4122970	164
4122974	166
4124032	165
4124060	167
4124070	164
4124074	166
4132932	165
4132960	167
4132970	164
4132974	166
5030974	139
5031132	137
5031174	134
5031232	137
5031274	134
5031332	137
5031374	134
5031432	137
5031474	134
5031574	138
5032132	135
5032174	132
5032232	135
5032274	132
5032332	135
5032374	132
5032432	135
5032474	132
5033132	136
5033174	133
5033232	136
5033274	133
5033332	136
5033374	133
5033432	136
5033474	133
6021002	88
6021004	90
6021031	86
6021032	84
6021070	82
6022002	88
6022004	90
6022031	86
6022032	84
6022070	82
6023002	88
6023004	90
6023031	86
6023032	84
6023070	82
6024002	88
6024004	90
6024031	86
6024032	84
6024070	82
6025002	88
6025004	90
6025031	86
6025032	84
6025070	82
6111002	89
6111004	91
6111031	87
6111032	85
6111070	83
6112002	89
6112004	91
6112031	87
6112032	85
6112070	83
6113002	89
6113004	91
6113031	87
6113032	85
6113070	83
6114002	89
6114004	91
6114031	87
6114032	85
6114070	83
6115002	89
6115004	91
6115031	87
6115032	85
6115070	83
6221132	94
6221502	96
6221570	93
6221631	95
6224170	93
6224402	96
6224631	95
6224632	94
6225404	97
6225604	97
6311132	94
6311502	96
6311570	93
6311631	95
6314170	93
6314402	96
6314631	95
6314632	94
6315404	97
6315604	97
6421132	99
6421502	102
6421631	100
6423670	98
6424170	98
6424402	102
6424631	100
6424632	99

WOOD

INDEX

Item No. Nr art.	Page Strona
6425404	103
6425560	101
6425604	103
6425660	101
6511132	99
6511502	102
6511631	100
6513670	98
6514170	98
6514631	100
6515404	103
6515502	102
6515560	101
6515604	103
6515632	99
6515660	101
6611132	106
6611560	107
6613670	105
6614170	105
6614632	106
6614660	107
6741132	110
6744170	109
6744402	112
6745404	113
6745460	111
6831502	112
6833670	109
6834632	110
6835604	113
6835660	111
7071131	120
7071132	116
7071170	114
7071174	118
7071231	120
7071232	116
7071270	114
7071274	118
7071331	120
7071332	116
7071370	114
7071374	118

Item No. Nr art.	Page Strona
7071431	120
7071432	116
7071470	114
7071474	118
7071531	120
7071532	116
7071570	114
7071574	118
7071631	120
7071632	116
7071670	114
7071674	118
7081131	121
7081132	117
7081170	115
7081174	119
7081231	121
7081232	117
7081270	115
7081274	119
7081331	121
7081332	117
7081370	115
7081374	119
7081431	121
7081432	117
7081470	115
7081474	119
7081531	121
7081532	117
7081570	115
7081574	119
7081631	121
7081632	117
7081670	115
7081674	119
7171131	128
7171132	124
7171170	122
7171174	126
7171231	128
7171232	124

Item No. Nr art.	Page Strona
7171270	122
7171274	126
7171331	128
7171332	124
7171370	122
7171374	126
7171431	128
7171432	124
7171470	122
7171474	126
7171531	128
7171532	124
7171570	122
7171574	126
7171631	128
7171632	124
7171670	122
7171674	126
7191131	129
7191132	125
7191170	123
7191174	127
7191231	129
7191232	125
7191270	123
7191274	127
7191331	129
7191332	125
7191370	123
7191374	127
7191431	129
7191432	125
7191470	123
7191474	127
7191531	129
7191532	125
7191570	123
7191574	127
7191631	129
7191632	125
7191670	123
7191674	127

Lamp Lampa	Page Strona
KONAN	9
TRIGONON	14
SVEA	23
JONA	34
KEIKO	39
FINJA	43
AKIRA WOOD	48
KAZUKI WOOD	49
BOSCO	50
TRIPOD	82
RUNE	93
KONAN	98
TILDA	105
FINJA	109
TRONGO	114
BALL WOOD	132
SVENDA	140
KARIN	146
KIRA WOOD	151
BIRGIT	155
JULIANA	158
FINN	164

WOOD

PRODUCT DATA

Product name
Nazwa produktu
Produktname
Наименование
Nom du produit

Item number
Nr produktu
Art.Nr.
№ артикула
Référence

ATENA

5901602333945	**9021511**

↕ 640 ø 630 mm

5xE14 60W

Patyna/Biały • Antique brass/White • Altmessing/Weiß • Патина/Белый • Patine/Blanc

Metal/Szkło • Metal/Glass

IP20 • CE	G0884, K0854

EAN Number
Nr EAN
EAN Nummer
Номер EAN
Numéro EAN

Dimensions
Wymiary
Maße
Размеры
Dimensions

Lamp colors
Kolory lampy
Leuchtenfarbe
Цвета лампы
Couleurs du lampe

The number and parameters of the bulbs
Ilość i parametry żarówek
Die Anzahl und Parameter der Glühbirnen
Количество, параметры ламп
Le nombre et les paramètres des ampoules

The materials
Zastosowane materiały
Materialien
Материалы
Matériels

IP, Certificates
Certyfikaty
Zertifikate
Сертификаты
Certificats

Shade/Glass No.
Nr abażur/klosza
Nr. Lampenschirm/Glas
№ абажура
No. d'abat-jour/verre

FSC
www.fsc.org
FSC™ C129231

Znak odpowiedzialnej gospodarki leśnej

Produkty WOOD Collection SPOT Light posiadają certyfikat FSC.™
WOOD Collection SPOT Light products are FSC™-certified.
Изделия WOOD Collection SPOT Light имеют сертификат FSC
Les produits SPOT Light Wood Collection sont certifiés FSC.™

The mark of responsible forestry

Das Zeichen für verantwortungsvolle Waldwirtschaft

Знак ответственного лесного хозяйства

La marque de la gestion forestière responsable

Zastrzegamy sobie prawo do zmian kolorystycznych i konstrukcyjnych. Z uwagi na proces druku przedstawione kolory mogą różnić się od rzeczywistych. Wydawca zastrzega sobie prawo do pomyłek i błędów w druku. Oferta nie jest ofertą w rozumieniu Kodeksu Cywilnego.

We reserve the rights to change color and design. Due to the printing process, colors shown may vary from the actual. Publisher reserve the rights to mistakes in printing. Offer does not constitute an offer in the meaning of the Civil Code.

Wir behalten uns das Recht vor, jederzeit und ohne Vorankündigung Änderungen des Designs, der Spezifikationen und Modelle vorzunehmen. Außerdem bitten wir Sie zu beachten, dass es aufgrund des Druckprozesses zu minimalen Farbabweichungen kommen kann. Der Herausgeber behält sich das Recht vor, dass es während des Druckes zu Fehlern oder Irrtümern kommen kann und übernimmt hierfür keine Haftung.

Заставляем за себой право изменять цвет и конструкцию светильников. Из-за процесса печати цвета могут не совпадать с фактическими. Издатель оставляет за собой право ошибок и заблуждений в печати. Предложение не является офертой по смыслу Гражданского кодекса.

Nous nous réservons le droit de modifier les couleurs et le design. En raison du procédé d'impression les couleurs indiquées peuvent varier de la réelle. Editeur se réserve le droit d'erreurs et des fautes dans la copie. Cette offre ne constitue pas une offre au sens du Code civil.

GREEN CANOE

CONTACTS

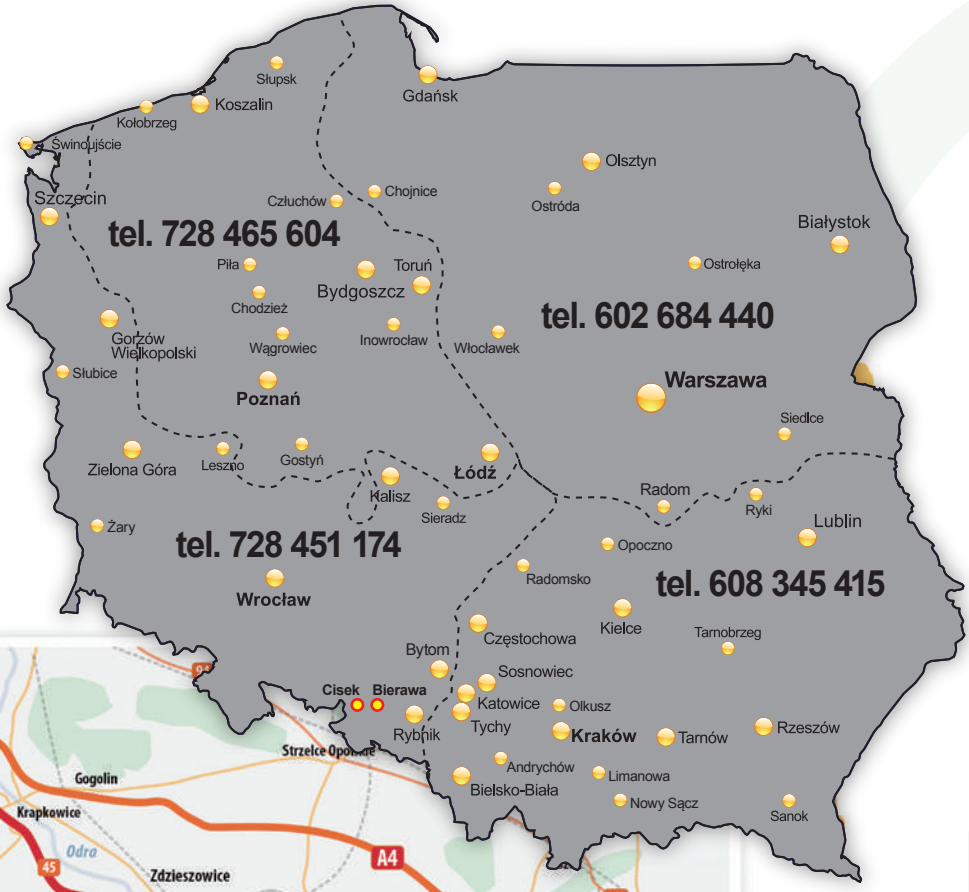

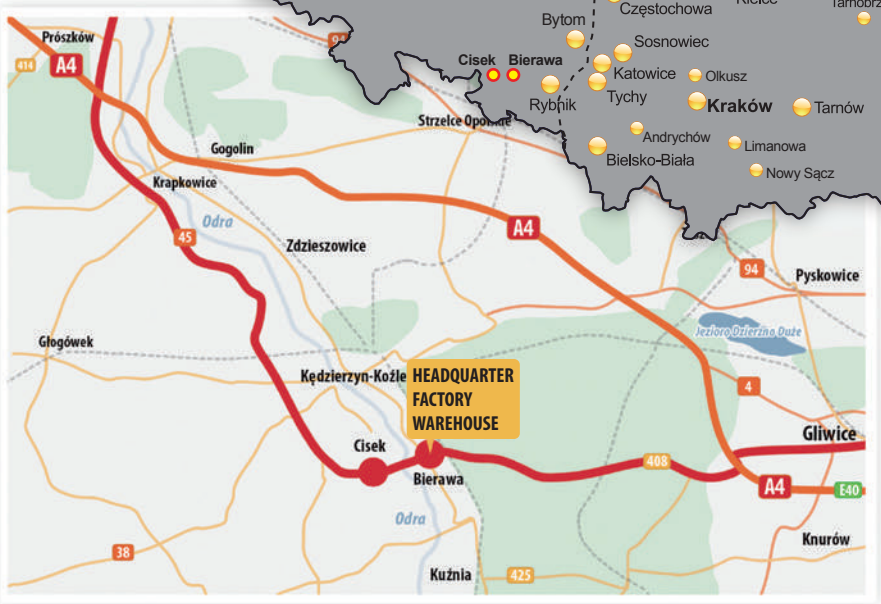

Office / Büro / офис / Bureau
Warehouse / Lager / склад / Magasin

SPOT Light Sp. z o.o.
47-253 Cisek, ul. Planetorza 86A

SPOT Light Sp. z o.o.
47-240Bierawa,ul.NoweOsiedle13

e-mail: spotlight@spotlight.pl
www.spotlight.pl

tel. +48 77 487 70 00
tel./fax +48 77 487 70 08

CONTACTS

Accounting
Księgowość / Buchhaltung
Бухгалтерия / Service comptable
tel. +48 77 487 70 00 wew. 65
tel. +48 77 487 70 00 wew. 66
e-mail ksiegowosc@spotlight.pl

Debt recovery department
Dział windykacji / Inkassoabteilung
Отдел виндикации / Service de recouvrement des detto
tel. +48 77 487 70 00 wew. 67
e-mail windykacja@spotlight.pl

Logistics department
Logistyka / Logistikabteilung
Отдел логистики / Departement logistique
tel. +48 77 487 70 06
e-mail logistyka@spotlight.pl

Marketing department
Dział marketingu / Marketingabteilung
Отдел маркетинга / Service marketing
tel. +48 77 487 70 01
e-mail marketing@spotlight.pl

Investment department
Dział inwestycji / Investitionsabteilung
Отдел инвестиции / Departement d'investissement
tel. +48 77 487 70 01
tel. +48 77 487 70 00 wew. 8
e-mail inwestycje@spotlight.pl

Complaint department
Dział reklamacji / Reklamationsabteilung
Отдел рекламации / Departement des reclamations
tel. +48 77 487 70 05
e-mail reklamacje@spotlight.pl

Technical department
Dział techniczny / Technische Abteilung
Технический отдел / Service technique
tel. +48 77 487 70 00 wew. 7
e-mail d.techniczny@spotlight.pl

Export department
Dział eksportu/Abteilung für den Export
Отдел экспорта / Département d'exportation
tel. +48 77 487 70 00
tel. +48 77 487 70 10
tel. +48 77 405 30 93
e-mail export@spotlight.pl

SPOT Light Sp. z o.o.
ul. Planetorza 86A
47-253 Cisek

Tel. +48 77 487 70 00
Fax. +48 77 487 70 08

spotlight@spotlight.pl
www.spotlight.pl